GLEM

BUILT

ВСТРАИВАЕМАЯ ТЕХНИКА

ВСТРАИВАЕМАЯ ТЕХНИКА

8 Progetti

10 **ДУХОВЫЕ ШКАФЫ**
18 **ИНДУКЦИОННЫЕ ВАРОЧНЫЕ ПОВЕРХНОСТИ**
26 **ВАРОЧНЫЕ ПОВЕРХНОСТИ DOMINO ORIGINE**
34 **ВАРОЧНЫЕ ПОВЕРХНОСТИ DOMINO STELLARE**
44 **ВЫТЯЖКИ**

50 Contemporaneo

52 **ДУХОВЫЕ ШКАФЫ**
66 **КОМПАКТНЫЕ ДУХОВЫЕ ШКАФЫ**
72 **МИКРОВОЛНОВЫЕ ПЕЧИ**
76 **ИНДУКЦИОННЫЕ ВАРОЧНЫЕ ПОВЕРХНОСТИ**
84 **СТЕКЛОКЕРАМИЧЕСКИЕ ВАРОЧНЫЕ ПОВЕРХНОСТИ**
94 **ВАРОЧНЫЕ ПОВЕРХНОСТИ «ГАЗ НА СТЕКЛЕ»**
100 **ГАЗОВЫЕ ВАРОЧНЫЕ ПОВЕРХНОСТИ**
110 **ВАРОЧНЫЕ ПОВЕРХНОСТИ DOMINO**
120 **ВЫТЯЖКИ**

132 Tradizione

134 **ДУХОВЫЕ ШКАФЫ**
148 **ГАЗОВЫЕ ВАРОЧНЫЕ ПОВЕРХНОСТИ**
158 **ВЫТЯЖКИ**

164 Техническая информация

КАЧЕСТВО *и* СТИЛЬ, РОЖДЕННЫЕ *в* ИТАЛИИ

Бренд Glem был основан в 1959 году, в самом сердце Италии, всего в нескольких километрах от Модены, в местечке под названием Сан-Чезарио. Компания гордится традициями своего народа и с удовольствием их продолжает. Итальянская кухня, страсть к земледелию, стремление к современным разработкам, позволяющим добиваться высокого качества продукции, и, безусловно, вековое фундаментальное искусство — ценности Италии, знаменитые на весь мир — все это мы вложили в нашу продукцию. Для того чтобы создать Glem, мы объединили высокие технологии и эстетическую привлекательность, итальянское качество и оптимальную цену. Выбор материалов, форм и технологий продукции Glem мы доверили дизайнерам и разработчикам с мировым именем. Все наши товары производятся на местных предприятиях и проходят строгую систему контроля качества, позволяющую добиться высоких эстетических и технологических характеристик.

IO CUCINO *con* GLEM

удовольствие приготовления с GLEM

В Италии Glem занимает место одного из лидеров по реализации кухонной техники. Мы представляем потребителям во всем мире широкий ассортимент нашей высококачественной продукции под знаком «Made in Italy» — символом стиля, дизайна, качества продукции, внимания к людям и окружающей среде. Неотъемлемая часть любого блюда — это эмоции, вложенные в него. Так и в Glem — мы вложили наши чувства и страсть, позволившие создать такой успешный продукт.

Glem меняет подход к созданию кухонной техники. Создавая его, мы сделали акцент на эстетические функции приборов. Мы добились этого благодаря творческому подходу нашей команды, которая создала дизайн новой линии, способный выразить наш вкус и при этом позволить технике оставаться функциональной, но в то же время легкой в использовании. Glem способен удовлетворить самых взыскательных потребителей, людей с тонким чувством вкуса и ценящих современные технологии.

Io Cucino
con
GLEM
MADE IN ITALY

ТЕХНИКА, ОТРАЖАЮЩАЯ СОВРЕМЕННЫЕ ТЕНДЕНЦИИ

Разрабатывая нашу продукцию, мы руководствовались соответствием современным технологиям, инновациям в области материалов, эстетике эргономичных форм, позволяющих добиться простоты в использовании. При создании нашей техники мы следуем последним тенденциям в области дизайна и благодаря этому она способна стать органичной частью вашего интерьера. Прагматизм, опыт и креативный подход — те качества, которые позволили Glem стать лауреатом престижных премий в сфере дизайна.

ЭЛЕГАНТНЫЕ

Progetti

ОЧЕРТАНИЯ

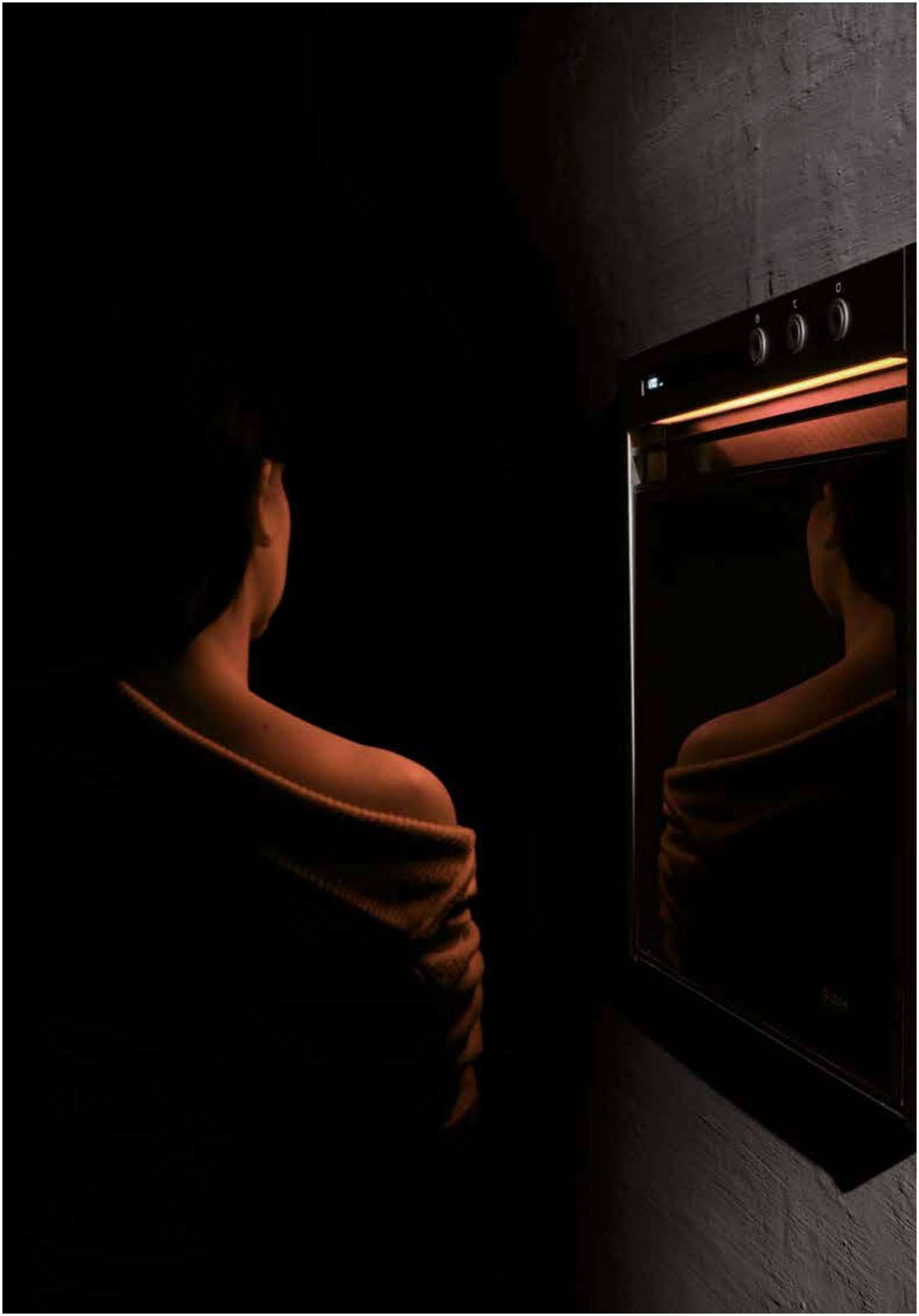

ДУХОВЫЕ ШКАФЫ

Progetti

в ОТТЕНКАХ СВЕТА

12:00

12:00

GPFA11BK

Характеристики и особенности

Мультифункциональная духовка
Электронный программатор
Объем духовки 64 л
Телескопические направляющие
Вертел
Тангенциальный охлаждающий вентилятор
Камень для пиццы

Функции

11 функций
Подсветка Ambiente

Безопасность

Световая индикация внутренней температуры:
синий – янтарный – красный
Тройное стекло, «холодная» дверца

Детали

Утапливаемые ручки
Бронзовая внутренняя поверхность духовки
Внутренняя часть дверцы полностью стеклянная
Внешнее стекло — Stopsol

GPFA11BK
Черная анодированная сталь

GPFA11IX

Характеристики и особенности

Мультифункциональная духовка
Электронный программатор
Объем духовки 64 л
Телескопические направляющие
Вертел
Тангенциальный охлаждающий вентилятор
Камень для пиццы

Функции

11 функций
Подсветка Ambiente

Безопасность

Световая индикация внутренней температуры:
синий – янтарный – красный
Тройное стекло, «холодная» дверца

Детали

Утапливаемые ручки
Бронзовая внутренняя поверхность духовки
Внутренняя часть дверцы полностью стеклянная
Внешнее стекло — Stopsol

GPFA11IX
Нержавеющая сталь

ИНДУКЦИОННЫЕ ВАРОЧНЫЕ ПОВЕРХНОСТИ

Progetti

КУЛИНАРНЫЙ ЭКСПЕРТ

GLEM

GLEM

КОМБИНИРОВАННАЯ ВАРОЧНАЯ ПОВЕРХНОСТЬ STELLARE

Progetti

GPINDSIX

Комбинированная варочная поверхность 116 см (индукция/газ), нержавеющая сталь с 3 зонами приготовления: 2 индукционные зоны + 1 газовая конфорка

Индукционная зона приготовления
Общая мощность — 3700 Вт
Функция Heat up – программа приготовления, благодаря временному использованию Booster
Защита от детей
Индикатор остаточного тепла
Защита от перелива
Детектор диаметра посуды
Сбалансированное распределение мощности конфорок для предотвращения превышения лимита мощности

Газовая конфорка
Мощность трехконтурной конфорки WOK — 3300 Вт
Газ — контроль
Автоматический электроподжиг
Чугунный держатель для посуды

GPINDSIX
Черная стеклокерамика / Нержавеющая сталь

ВАРОЧНЫЕ ПОВЕРХНОСТИ DOMINO ORIGINE

Progetti

КАСАНИЕ ВЫСОКОГО СТИЛЯ

GLEM

GLEM
GLEM

GLEM
PROGETTI

GLEM

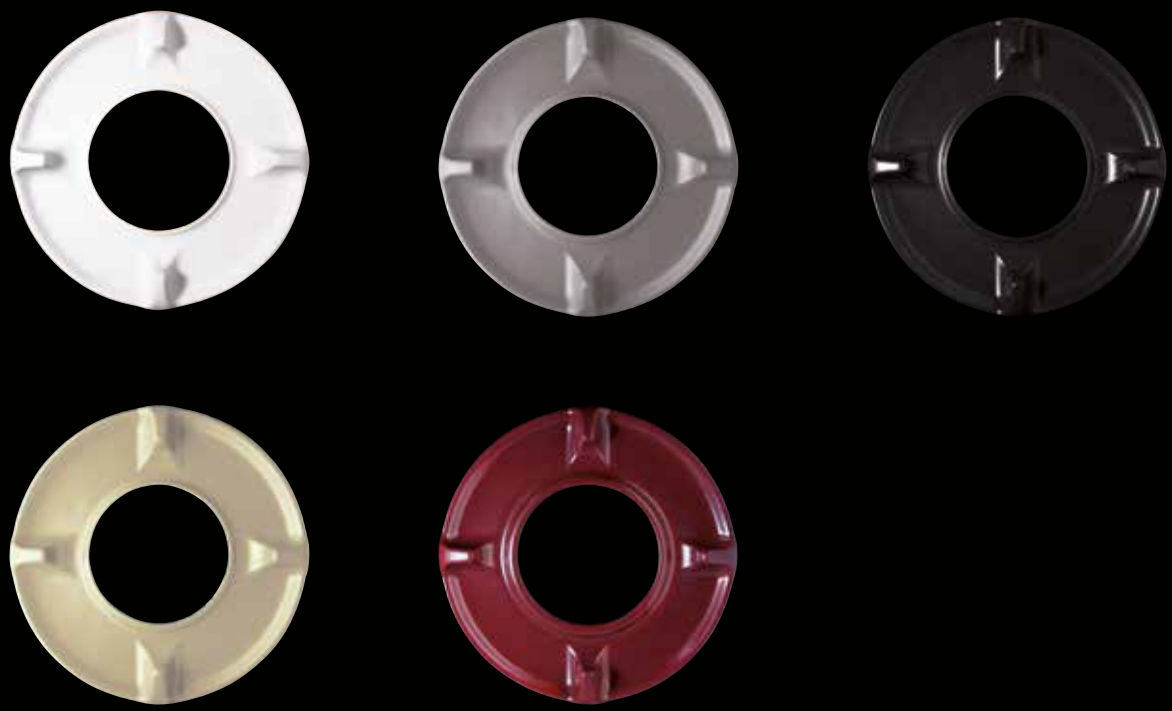

ВАРОЧНЫЕ ПОВЕРХНОСТИ DOMINO STELLARE

Progetti

КРАСОТА ПО-ИТАЛЬЯНСКИ

GLEM
GLEM

GLEM

GLEM
PROGETTI

ВАРОЧНЫЕ ПОВЕРХНОСТИ DOMINO STELLARE

Progetti

GPMS1TIX

Характеристики и особенности

Мощность трехконтурной конфорки WOK — 3300 Вт
Автоматический электроподжиг

Безопасность

Газ-контроль

Детали

Ручка управления — черная, металлическая
Чугунный держатель для посуды
Дополнительная подставка WOK по запросу

GPMS1TIX
Нержавеющая сталь

GPMS1SIX

Характеристики и особенности

Мощность полубыстрой конфорки — 1750 Вт
Автоматический электроподжиг

Безопасность

Газ-контроль

Детали

Ручка управления — черная, металлическая
Чугунный держатель для посуды
Дополнительная подставка WOK по запросу

GPMS1SIX
Нержавеющая сталь

GPMS1AIX

Характеристики и особенности

Мощность вспомогательной конфорки – 1000 Вт
Автоматический электроподжиг

Безопасность

Газ-контроль

Детали

Ручка управления — черная, металлическая
Чугунный держатель для посуды
Дополнительная подставка WOK по запросу

GPMS1AIX
Нержавеющая сталь

GLEM

ВАРОЧНЫЕ ПОВЕРХНОСТИ DOMINO ORIGINE

Progetti

GPMO1TIX

Характеристики и особенности
Мощность трехконтурной конфорки WOK — 3300 Вт
Автоматический электроподжиг

Безопасность
Газ-контроль

Детали
Ручка управления — эбеновое дерево
Чугунный держатель для посуды
Дополнительная подставка WOK по запросу
Используются эксклюзивные материалы: дерево, латунь, чугун и керамика

GPMO1TIX
Нержавеющая сталь

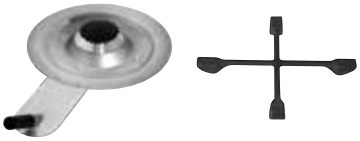

GPMO1SIX

Характеристики и особенности
Мощность полубыстрой конфорки — 1750 Вт
Автоматический электроподжиг

Безопасность
Газ-контроль

Детали
Ручка управления — эбеновое дерево
Чугунный держатель для посуды
Дополнительная подставка WOK по запросу
Используются эксклюзивные материалы: дерево, латунь, чугун и керамика

GPMO1SIX
Нержавеющая сталь

GPMO1AIX

Характеристики и особенности
Мощность вспомогательной конфорки — 1000 Вт
Автоматический электроподжиг

Безопасность
Газ-контроль

Детали
Ручка управления — эбеновое дерево
Чугунный держатель для посуды
Дополнительная подставка WOK по запросу
Используются эксклюзивные материалы: дерево, латунь, чугун и керамика

GPMO1AIX
Нержавеющая сталь

GPMO1TBR

Характеристики и особенности
Мощность трехконтурной конфорки WOK — 3300 Вт
Автоматический электроподжиг

Безопасность
Газ-контроль

Детали
Ручка управления — “Canaletto” орех
Чугунный держатель для посуды
Дополнительная подставка WOK по запросу
Используются эксклюзивные материалы: дерево, латунь, чугун и керамика

GPMO1TBR
Бронза

GPMO1SBR

Характеристики и особенности
Мощность полубыстрой конфорки — 1750 Вт
Автоматический электроподжиг

Безопасность
Газ-контроль

Детали
Ручка управления — “Canaletto” орех
Чугунный держатель для посуды
Дополнительная подставка WOK по запросу
Используются эксклюзивные материалы: дерево, латунь, чугун и керамика

GPMO1SBR
Бронза

GPMO1ABR

Характеристики и особенности
Мощность вспомогательной конфорки — 1000 Вт
Автоматический электроподжиг

Безопасность
Газ-контроль

Детали
Ручка управления — “Canaletto” орех
Чугунный держатель для посуды
Дополнительная подставка WOK по запросу
Используются эксклюзивные материалы: дерево, латунь, чугун и керамика

GPMO1ABR
Бронза

Доступные цвета специальных керамических «чаш» основания конфорок

Белый
Цвет горлицы
Цикламен-красный
Черный
Кремовый

Список специальных керамических «чаш» основания конфорок см. на стр. 172

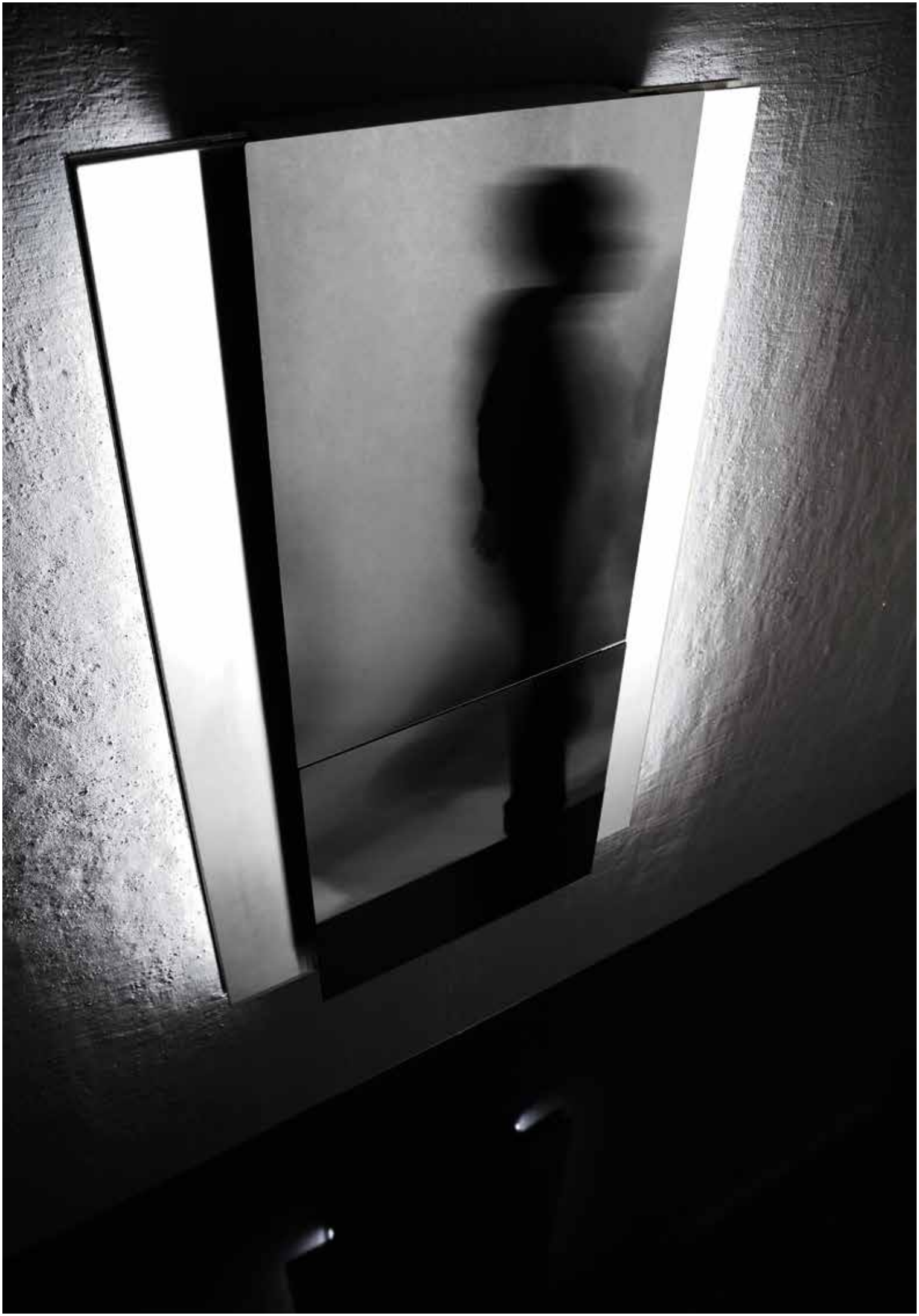

ВЫТЯЖКИ

Progetti

ОТРАЖЕНИЕ ВАШЕЙ КУХНИ

GPCR1MBK - GPCR1MIX

Характеристики и особенности

67 мм глубина
Электронное сенсорное управление
освещения – Led
Настенный монтаж (с дистанционным или встроенным мотором)
Жироулавливающий фильтр

Функции

Booster — 10’ на полной мощности для очистки воздуха в помещении
Отсрочка старта — установка и автоматическое отключение

Безопасность

Сигнал насыщения фильтра

Детали

Черное зеркальное стекло
Декоративное Led освещение
Anti-touch treatment — препятствует образованию следов от пальцев

GPCR1MBK
Боковые профили — черная сталь

GPCR1MIX
Боковые профили — нержавеющая сталь

Информация по моторам указана на странице 172

ЭЛЕГАНТНОС
В КАЖДОМ С

Contemporaneo

ТЬ
АНТИМЕТРЕ

12:30
GLEM

ДУХОВЫЕ ШКАФЫ

Contemporaneo

СОВРЕМЕННОСТЬ *и* ПРАКТИЧНОСТЬ

GLEM

GFP16IX

Характеристики и особенности

Мультифункциональная духовка
Сенсорный электронный программатор
Быстрый разогрев
Объем духовки 64 л
Тангенциальный охлаждающий вентилятор
Телескопические направляющие на 2-х уровнях
Внутренняя покрытие духовки — титановая «Эмаль легкой очистки»

Функции

13 функций

Безопасность

Тройное стекло, «холодная» дверца

Детали

Внутренняя часть дверцы полностью стеклянная

GFP16IX
Нержавеющая сталь

GFP13IX

Характеристики и особенности

Мультифункциональная духовка
Электронный сенсорный LCD дисплей
Объем духовки 64 л
Тангенциальный охлаждающий вентилятор
Телескопические направляющие на 2-х уровнях
Внутренняя покрытие духовки — титановая «Эмаль легкой очистки»

Функции

11 функций

Безопасность

Тройное стекло, «холодная» дверца

Детали

Утапливаемые ручки
Внутренняя часть дверцы полностью стеклянная

GFP13IX
Нержавеющая сталь

GFP13WH

Характеристики и особенности

Мультифункциональная духовка
Электронный сенсорный LCD дисплей
Объем духовки 64 л
Тангенциальный охлаждающий вентилятор
Телескопические направляющие на 2-х уровнях
Внутренняя покрытие духовки — титановая «Эмаль легкой очистки»

Функции

11 функций

Безопасность

Тройное стекло, «холодная» дверца

Детали

Утапливаемые ручки
Внутренняя часть дверцы полностью стеклянная

GFP13WH
Цвет белый

GFP93IX

Характеристики и особенности

Мультифункциональная духовка
Цифровой сенсорный программатор
Объем духовки 64 л
Тангенциальный охлаждающий вентилятор
Телескопические направляющие на 2-х уровнях
Внутренняя покрытие духовки — титановая «Эмаль легкой очистки»

Функции

9 функций

Безопасность

Тройное стекло, «холодная» дверца

Детали

Утапливаемые ручки
Внутренняя часть дверцы полностью стеклянная

GFP93IX
Рамка нержавеющая сталь – черное стекло

GFP93IXL

Характеристики и особенности

Мультифункциональная духовка
Электронный сенсорный программатор
Объем духовки 64 л
Тангенциальный охлаждающий вентилятор
Телескопические направляющие на 2-х уровнях
Внутренняя покрытие духовки — титановая «Эмаль легкой очистки»

Функции

9 функций

Безопасность

Тройное стекло, «холодная» дверца

Детали

Внутренняя часть дверцы полностью стеклянная

GFP93IXL
Нержавеющая сталь

GLEM

GFP93BK

Характеристики и особенности

Мультифункциональная духовка
Электронный сенсорный программатор
Объем духовки 64 л
Тангенциальный охлаждающий вентилятор
Телескопические направляющие на 2-х уровнях
Внутренняя покрытие духовки — титановая «Эмаль легкой очистки»

Функции

9 функций

Безопасность

Тройное стекло, «холодная» дверца

Детали

Утапливаемые ручки
Внутренняя часть дверцы полностью стеклянная

GFP93BK
Нержавеющая сталь — черное стекло

GFP93WH

Характеристики и особенности

Мультифункциональная духовка
Электронный сенсорный программатор
Объем духовки 64 л
Тангенциальный охлаждающий вентилятор
Телескопические направляющие на 2-х уровнях
Внутренняя покрытие духовки — титановая «Эмаль легкой очистки»

Функции

9 функций

Безопасность

Тройное стекло, «холодная» дверца

Детали

Утапливаемые ручки
Внутренняя часть дверцы полностью стеклянная

GFP93WH
Нержавеющая сталь — белое стекло

GFPW21IX

Характеристики и особенности

Мультифункциональная газовая духовка
(с конвекцией)
Газовый гриль
Механический таймер на 60’
Объем духовки 60 л
Тангенциальный охлаждающий вентилятор
Боковые хромированные направляющие
Внутренняя покрытие духовки — титановая
«Эмаль легкой очистки»

Функции

3 функции

Безопасность

Тройное стекло, «холодная» дверца

Детали

Внутренняя часть дверцы полностью стеклянная

GFPW21IX
Нержавеющая сталь

GFPV21IX

Характеристики и особенности

Мультифункциональная газовая духовка
(с конвекцией) — Multichef
Электрический гриль
Механический таймер на 60’
Объем духовки 63 л
Тангенциальный охлаждающий вентилятор
Боковые хромированные направляющие
Внутренняя покрытие духовки — титановая
«Эмаль легкой очистки»

Функции

6 функций

Безопасность

Тройное стекло, «холодная» дверца

Детали

Внутреннее покрытие духовки — титановая эмаль
Внутренняя часть дверцы полностью стеклянная

GFPV21IX
Нержавеющая сталь — черное стекло

GFS93IX

Характеристики и особенности

Мультифункциональная духовка
Электронный программатор
Объем духовки 64 л
Тангенциальный охлаждающий вентилятор
Боковые хромированные направляющие
Внутренняя покрытие духовки — титановая
«Эмаль легкой очистки»

Функции

9 функций

Безопасность

Тройное стекло, «холодная» дверца

Детали

Внутренняя часть дверцы полностью стеклянная
Внешнее стекло — Stopsol

GFS93IX
Нержавеющая сталь

GFS53IX

Характеристики и особенности

Мультифункциональная духовка
Электронный программатор
Объем духовки 64 л
Тангенциальный охлаждающий вентилятор
Боковые хромированные направляющие
Внутренняя покрытие духовки — титановая
«Эмаль легкой очистки»

Функции

5 функций

Безопасность

Тройное стекло, «холодная» дверца

Детали

Внутренняя часть дверцы полностью стеклянная
Внешнее стекло — Stopsol

GFS53IX
Нержавеющая сталь

GFP993IX

Характеристики и особенности

Мультифункциональная духовка — 90 см
Электронный сенсорный программатор
Объем духовки 89 л
Тангенциальный охлаждающий вентилятор
Боковые хромированные направляющие
Вертел
Внутренняя покрытие духовки — титановая
«Эмаль легкой очистки»

Функции

9 функций

Безопасность

Тройное стекло, «холодная» дверца

Детали

Утапливаемые ручки
Внутренняя часть дверцы полностью стеклянная

GFP993IX
Нержавеющая сталь

КОМПАКТНЫЕ ДУХОВЫЕ ШКАФЫ

Contemporaneo

ФУНКЦИИ КОМФОРТА

GMC66BK

Характеристики и особенности

Компактная 45 см комбинированная микроволновая духовка
Цифровое сенсорное управление
Объем духовки 32 л
Тангенциальный охлаждающий вентилятор
5 уровней мощности
Цифровые часы
2-уровневые полки для запекания «в сухарях»
Круговой противень 32 cm

Функции

6 функций
3 автоматических рецепта
Электронный таймер 0 до 90’ со звуковым сигналом
Размораживание по весу/времени
Быстрый разогрев

Безопасность

Откидной кварцевый гриль
Защита от детей

Детали

Внутренняя поверхность духовки из нержавеющей стали
Откидная дверца духовки

GMC66BK
Черное стекло

GFCS16BK

Характеристики и особенности

Компактная 45 см паровая духовка
Цифровое сенсорное управление
Объем духовки 35 л
Тангенциальный охлаждающий вентилятор
Резервуар для воды (1,4 л)
Цифровые часы
4 уровня мощности
Круговой противень 32 cm
Боковые направляющие на 4-х уровнях

Функции

5 функций
5 автоматических рецептов
Электронный таймер 0 до 90’ со звуковым сигналом
Размораживание по весу/времени
Быстрый разогрев

Безопасность

Защита от детей

Детали

Внутренняя поверхность духовки из нержавеющей стали
Откидная дверца духовки

GFCS16BK
Черное стекло

GFCS86BK

Характеристики и особенности

Компактная 45 см паровая духовка
Цифровое сенсорное управление
Объем духовки 32 л
Тангенциальный охлаждающий вентилятор
Резервуар для воды (1,4 л)
Цифровые часы
3 температурных уровня
Боковые направляющие на 4-х уровнях

Функции

5 функций
3 автоматических рецепта
Электронный таймер 0 до 90’ со звуковым сигналом
Размораживание по времени

Безопасность

Защита от детей

Детали

Внутренняя поверхность духовки из нержавеющей стали
Откидная дверца духовки

GFCS86BK
Черное стекло

GFCM96BK

Характеристики и особенности

Компактная 45 см мультифункционная духовка
Объем духовки 40 л
Тангенциальный охлаждающий вентилятор
Телескопические направляющие

Функции

9 функций
Электронный сенсорный программатор
с «красным» дисплеем

Безопасность

Тройное стекло дверцы

Детали

Внутренняя покрытие духовки — титановая
«Эмаль легкой очистки»

GFCM96BK
Черное стекло

Аксессуары

ЯЩИК ДЛЯ ПОСУДЫ

ПОДОГРЕВАТЕЛЬ ПОСУДЫ

GFCDIXN - GFCWDIX

Характеристики и особенности

Высота 15 см
Набор на 6 персон
20 тарелок (Ø 28)
Полезная высота 10 см
Регулируемый термостат 30 ° – 70 ° C (только для подогревателя посуды)
Максимальная мощность 430 Вт

Безопасность

Защита от перегрева 110° C
(только для подогревателя посуды)
Подсветка включения / выключения
(только для подогревателя посуды)

Детали

Внутренняя поверхность из нержавеющей стали
Открывание — система Push-pull

ЯЩИК ДЛЯ ПОСУДЫ

GFCDIXN
Нержавеющая сталь

ПОДОГРЕВАТЕЛЬ ПОСУДЫ

GFCWDIX
Нержавеющая сталь

GLEM
GLEM

GLEM
12:30
GLEM

МИКРОВОЛНОВЫЕ ПЕЧИ

Contemporaneo

ВРЕМЯ БЕСЦЕННО

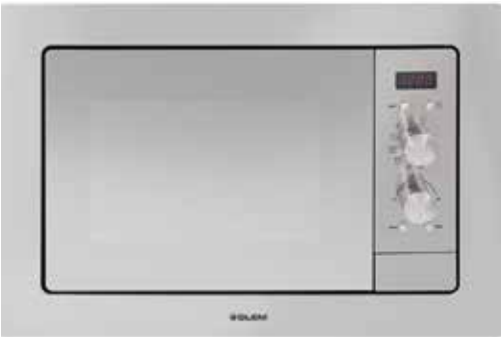

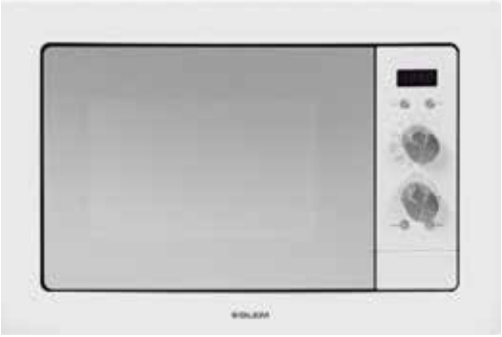

GMI182IX

Характеристики и особенности

Встраиваемая микроволновая печь
Электронное управление
Объем 18 л
Максимальная мощность — 800 Вт
4 уровня мощности
Цифровые часы
Полка для приготовления «в сухарях»
Круговой противень 24 см

Функции

1 функция
1 автоматическая программа
Электронный таймер от 0 до 90’ со звуковым сигналом
Размораживание по весу/времени

Безопасность

Защита от детей

Детали

Внутренняя поверхность из нержавеющей стали
Antitouch нержавеющая сталь — препятствует образованию следов от пальцев
Регулируемые ножки
Внешнее стекло — Stopsol

GMI182IX
Нержавеющая сталь

GMI182WH

Характеристики и особенности

Встраиваемая микроволновая печь
Электронное управление
Объем 18 л
Максимальная мощность — 800 Вт
4 уровня мощности
Цифровые часы
Полка для приготовления «в сухарях»
Круговой противень 24 см

Функции

1 функция
1 автоматическая программа
Электронный таймер от 0 до 90’ со звуковым сигналом
Размораживание по весу/времени

Безопасность

Защита от детей

Детали

Внутренняя поверхность из нержавеющей стали
Регулируемые ножки
Внешнее стекло — Stopsol

GMI182WH
Цвет белый

GMI182BK

Характеристики и особенности

Встраиваемая микроволновая печь
Электронное управление
Объем 18 л
Максимальная мощность: 800 Вт
4 уровня мощности
Цифровые часы
Полка для приготовления «в сухарях»
Круговой противень 24 см

Функции

1 функция
1 автоматическая программа
Электронный таймер от 0 до 90’ со звуковым сигналом
Размораживание по весу/времени

Безопасность

Защита от детей

Детали

Внутренняя поверхность из нержавеющей стали
Регулируемые ножки
Переливающийся черный цвет

GMI182BK
Цвет черный

ИНДУКЦИОННЫЕ ВАРОЧНЫЕ ПОВЕРХНОСТИ

Contemporaneo

БЫСТРОТА, ЧИСТОТА *и* БЕЗОПАСНОСТЬ

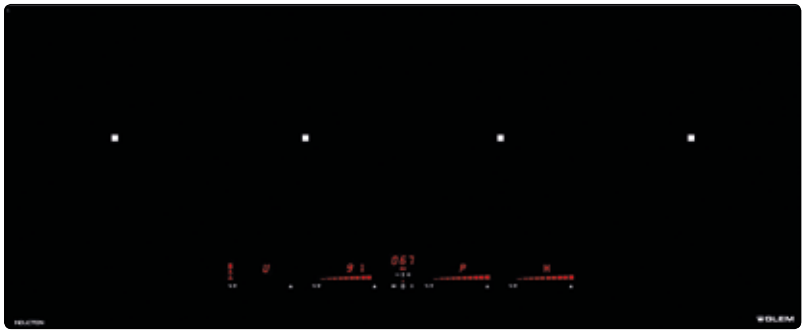

GTIP14BK

Характеристики и особенности

100 cm индукционная варочная поверхность
4 зоны нагрева в ряд — для размещения посуды с любым диаметром основания
Общая мощность — 7 400 Вт
9 уровней мощности
4 слайдера с сенсорным управлением
Таймер

Функции

Double Booster — для увеличения мощности любой конфорки примерно на 75%
3 автоматические температуры
Функция Heat up (Подогрев) — программа приготовления благодаря временному использованию Booster

Безопасность

Защита от детей
Индикатор остаточного тепла
Защита от перелива
Детектор диаметра посуды

GTIP14BK
Цвет черный

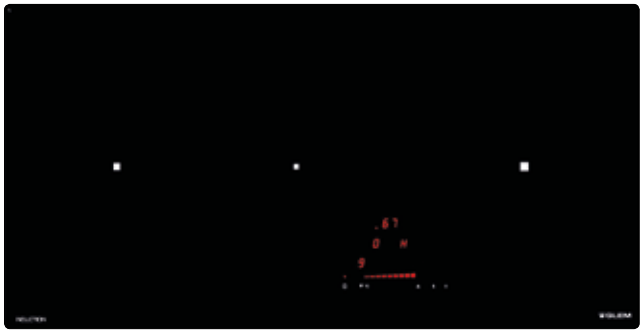

GTIP83BK

Характеристики и особенности

80 cm индукционная варочная поверхность
3 зоны нагрева — для размещения посуды с любым диаметром основания посуды
Общая мощность — 6700 Вт
9 уровней мощности
1 слайдер с сенсорным управлением
Таймер

Функции

Booster — для увеличения мощности любой конфорки примерно на 75%
1 автоматическая температура
Функция Heat up (Подогрев) — программа приготовления благодаря временному использованию Booster

Безопасность

Защита от детей
Индикатор остаточного тепла
Защита от перелива
Детектор диаметра посуды

GTIP83BK
Цвет черный

INDUCTION

ИНДУКЦИОННЫЕ ВАРОЧНЫЕ ПОВЕРХНОСТИ

Contemporaneo

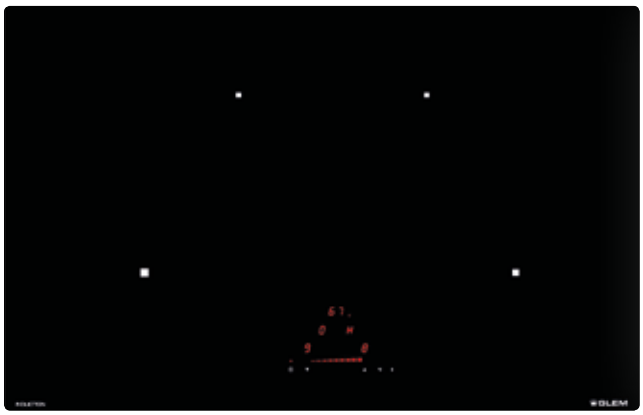

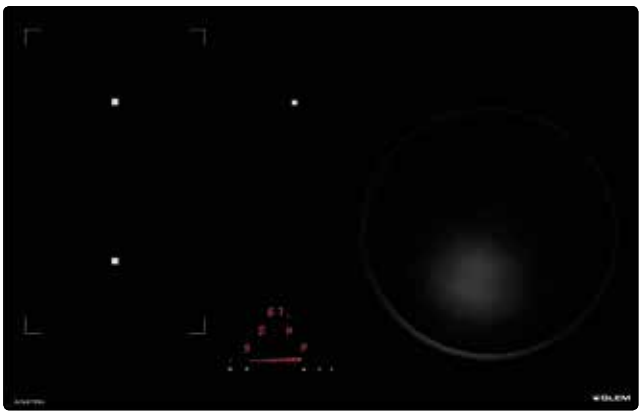

GTIP84BK

Характеристики и особенности

80 cm индукционная варочная поверхность
4 зоны нагрева с удобным расположением, для размещения посуды с большим диаметром основания
Общая мощность — 7 400 Вт
9 уровней мощности
1 слайдер с сенсорным управлением
Таймер

Функции

Double Booster — для увеличения мощности любой конфорки примерно на 75%
2 автоматические температуры
Функция Heat up (Подогрев) — программа приготовления благодаря временному использованию Booster

Безопасность

Защита от детей
Индикатор остаточного тепла
Защита от перелива
Детектор диаметра посуды

GTIP84BK
Цвет черный

GTIPW84BK

Характеристики и особенности

80 cm индукционная варочная поверхность
4 зоны нагрева (1 зона WOK)
Общая мощность — 7 400 Вт
9 уровней мощности
1 слайдер с сенсорным управлением
Таймер

Функции

Double Booster — для увеличения мощности любой конфорки примерно на 75%
3 автоматические температуры
Функция Heat up (Подогрев) — программа приготовления благодаря временному использованию Booster
Функция Bridge (левая зона) позволяет двум зонам нагрева работать в объединенном режиме

Безопасность

Защита от детей
Индикатор остаточного тепла
Защита от перелива
Детектор диаметра посуды

GTIPW84BK
Цвет черный

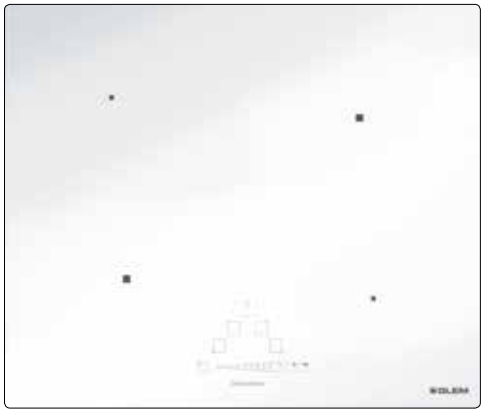

GTIP64WH

Характеристики и особенности

60 cm индукционная варочная поверхность
4 зоны нагрева
Общая мощность — 7 100 Вт
9 уровней мощности
1 слайдер с сенсорным управлением
Таймер

Функции

Booster — для увеличения мощности любой конфорки примерно на 75%
Функция Heat up (Подогрев) — программа приготовления благодаря временному использованию Booster

Безопасность

Защита от детей
Индикатор остаточного тепла
Защита от перелива
Детектор диаметра посуды
Сбалансированное распределение мощности конфорок для предотвращения превышения лимита мощности

GTIP64WH
Цвет белый

GTIP64BK

Характеристики и особенности

60 cm индукционная варочная поверхность
4 зоны нагрева
Общая мощность — 7 100 Вт
9 уровней мощности
1 слайдер с сенсорным управлением
Таймер

Функции

Booster — для увеличения мощности любой конфорки примерно на 75%
Функция Heat up (Подогрев) — программа приготовления благодаря временному использованию Booster

Безопасность

Защита от детей
Индикатор остаточного тепла
Защита от перелива
Детектор диаметра посуды
Сбалансированное распределение мощности конфорок для предотвращения превышения лимита мощности

GTIP64BK
Цвет черный

Contemporaneo

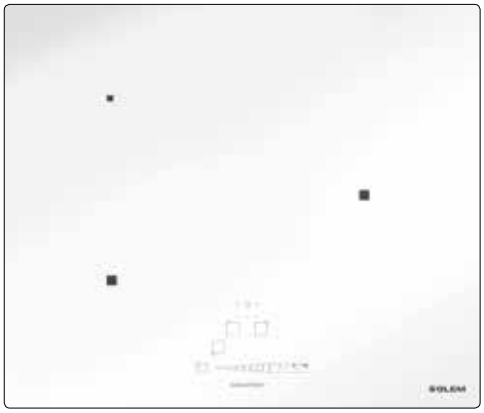

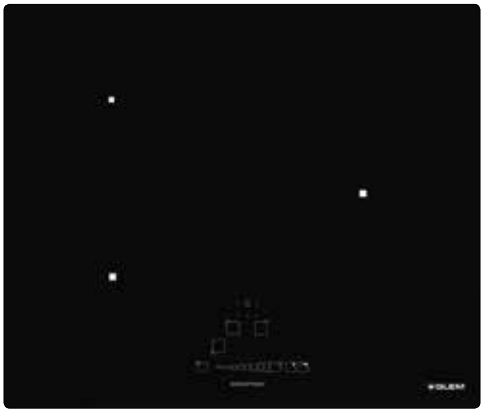

GTIP63WH

Характеристики и особенности

60 cm индукционная варочная поверхность
3 зоны нагрева
Общая мощность — 6700 Вт
9 уровней мощности
1 слайдер с сенсорным управлением
Таймер

Функции

Booster — для увеличения мощности любой конфорки примерно на 75%
Функция Heat up (Подогрев) — программа приготовления благодаря временному использованию Booster

Безопасность

Защита от детей
Индикатор остаточного тепла
Защита от перелива
Детектор диаметра посуды
Сбалансированное распределение мощности конфорок для предотвращения превышения лимита мощности

GTIP63WH
Цвет белый

GTIP63BK

Характеристики и особенности

60 cm индукционная варочная поверхность
3 зоны нагрева
Общая мощность — 6700 Вт
9 уровней мощности
1 слайдер с сенсорным управлением
Таймер

Функции

Booster — для увеличения мощности любой конфорки примерно на 75%
Функция Heat up (Подогрев) — программа приготовления благодаря временному использованию Booster

Безопасность

Защита от детей
Индикатор остаточного тепла
Защита от перелива
Детектор диаметра посуды
Сбалансированное распределение мощности конфорок для предотвращения превышения лимита мощности

GTIP63BK
Цвет черный

WOLSER
Dual
Dual

СТЕКЛОКЕРАМИЧЕСКИЕ ВАРОЧНЫЕ ПОВЕРХНОСТИ

Contemporaneo

ЭЛЕГАНТНЫЙ ГЛЯНЕЦ

Dual

Dual

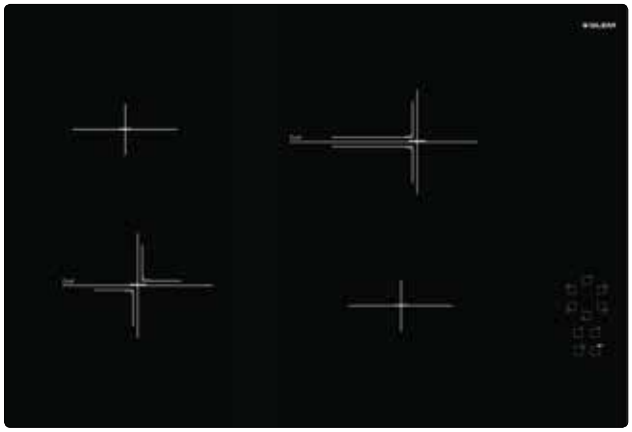

GTHP85T

Характеристики и особенности

80 cm стеклокерамическая варочная поверхность
4 зоны нагрева High-Light (две зоны с расширением) — для достижения быстрого нагрева по времени
Общая мощность — 6700 Вт
9 уровней мощности
Сенсорное управление
Таймер

Функции

Функция Heat up (Подогрев) — для более быстрого достижения желаемой температуры

Безопасность

Защита от детей
Индикатор остаточного тепла
Защита от перелива
Автоматика отключения

Детали

Скребок

GTHP85T
Цвет черный

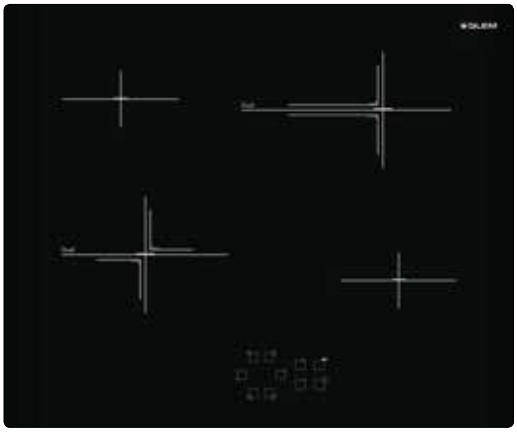

GTHP65T

Характеристики и особенности

60 cm стеклокерамическая варочная поверхность
4 зоны нагрева High-Light (две зоны с расширением) — для достижения быстрого нагрева по времени
Общая мощность — 6700 Вт
9 уровней мощности
Сенсорное управление
Таймер

Функции

Функция Heat up (Подогрев) — для более быстрого достижения желаемой температуры

Безопасность

Защита от детей
Индикатор остаточного тепла
Защита от перелива
Автоматика отключения

Детали

Скребок

GTHP65T
Цвет черный

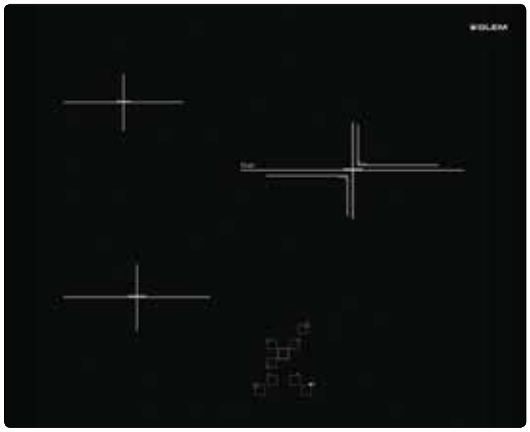

GTHP63T

Характеристики и особенности

60 cm стеклокерамическая варочная поверхность
3 зоны нагрева High-Light (одна зона с расширением) — для достижения быстрого нагрева по времени
Общая мощность — 5400 Вт
9 уровней мощности
Сенсорное управление
Таймер

Безопасность

Защита от детей
Индикатор остаточного тепла
Защита от перелива
Автоматика отключения

Детали

Скребок

GTHP63T
Цвет черный

ГАЗОВЫЕ ВАРОЧНЫЕ ПОВЕРХНОСТИ

Contemporaneo

СТАЛЬ, СТЕКЛО *и* ПЛАМЯ

GLEM

GVP145HBK

Характеристики и особенности

100 cm варочная поверхность «газ на стекле»
4 газовые конфорки в ряд — для размещения посуды с любым диаметром основания
1 трехконтурная конфорка WOK мощностью — 3 800 Вт
Общая мощность — 9 550 Вт

Функции

Автоматический электроподжиг

Безопасность

Газ-контроль

Детали

4 независимых крестообразных чугунных держателя для посуды

3800 W

GVP145HBK
Черное закаленное стекло

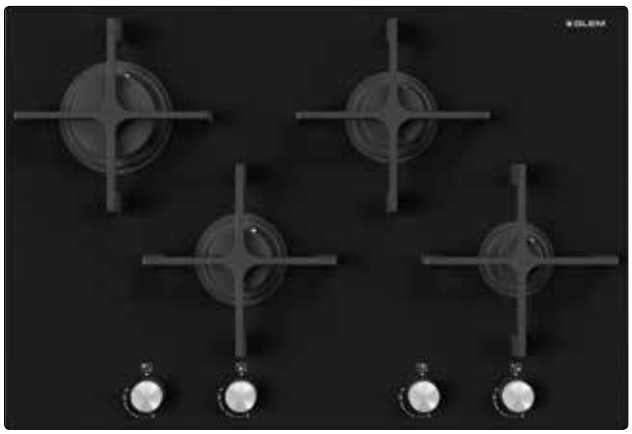

GVP88HBK

Характеристики и особенности

75 cm варочная поверхность «газ на стекле»
4 газовые конфорки
Общая мощность — 7 500 Вт

Функции

Автоматический электроподжиг

Безопасность

Газ-контроль

Детали

4 независимых крестообразных чугунных держателя для посуды

GVP88HBK
Черное закаленное стекло

GLEM

ВАРОЧНЫЕ ПОВЕРХНОСТИ «ГАЗ НА СТЕКЛЕ»

Contemporaneo

GVP755HBK

Характеристики и особенности

75 cm варочная поверхность «газ на стекле»
5 газовых конфорок
1 трехконтурная конфорка WOK мощностью — 3500 Вт
Общая мощность — 10800 Вт

Функции

Автоматический электроподжиг

Безопасность

Газ-контроль

Детали

5 независимых чугунных держателей для посуды

3500 W

GVP755HBK
Черное закаленное стекло

GVP755HWH

Характеристики и особенности

75 cm варочная поверхность «газ на стекле»
5 газовых конфорок
1 трехконтурная конфорка WOK мощностью — 3500 Вт
Общая мощность — 10800 Вт

Функции

Автоматический электроподжиг

Безопасность

Газ-контроль

Детали

5 независимых чугунных держателей для посуды

3500 W

GVP755HWH
Белое закаленное стекло

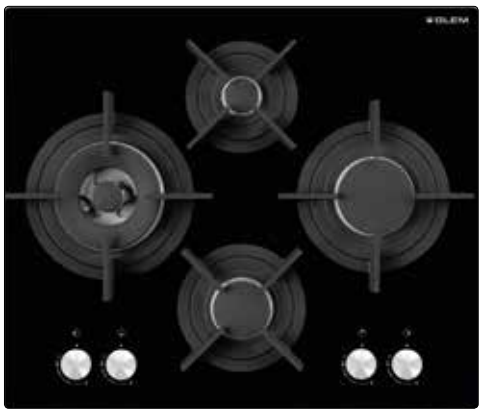

GVP685HBK

Характеристики и особенности

60 cm варочная поверхность «газ на стекле»
4 газовые конфорки
1 трехконтурная конфорка WOK мощностью — 3500 Вт
Общая мощность — 9150 Вт

Функции

Автоматический электроподжиг

Безопасность

Газ-контроль

Детали

4 независимых чугунных держателя для посуды

3500 W

GVP685HBK
Черное закаленное стекло

GVP685HWH

Характеристики и особенности

60 cm варочная поверхность «газ на стекле»
4 газовые конфорки
1 трехконтурная конфорка WOK мощностью — 3500 Вт
Общая мощность — 9150 Вт

Функции

Автоматический электроподжиг

Безопасность

Газ-контроль

Детали

4 независимых чугунных держателя для посуды

3500 W

GVP685HWH
Белое закаленное стекло

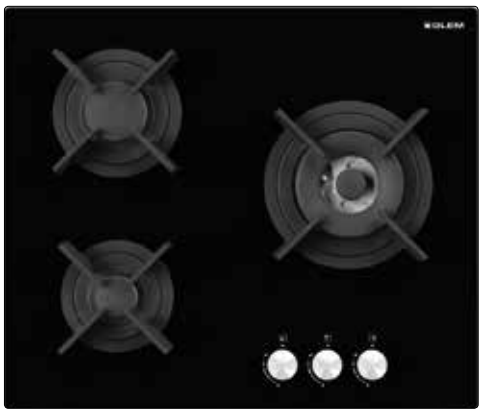

GVP635HBK

Характеристики и особенности

60 cm варочная поверхность «газ на стекле»
3 газовые конфорки
1 трехконтурная конфорка WOK мощностью — 3500 Вт
Общая мощность — 6150 Вт

Функции

Автоматический электроподжиг

Безопасность

Газ-контроль

Детали

3 независимых чугунных держателя для посуды

3500 W

GVP635HBK
Черное закаленное стекло

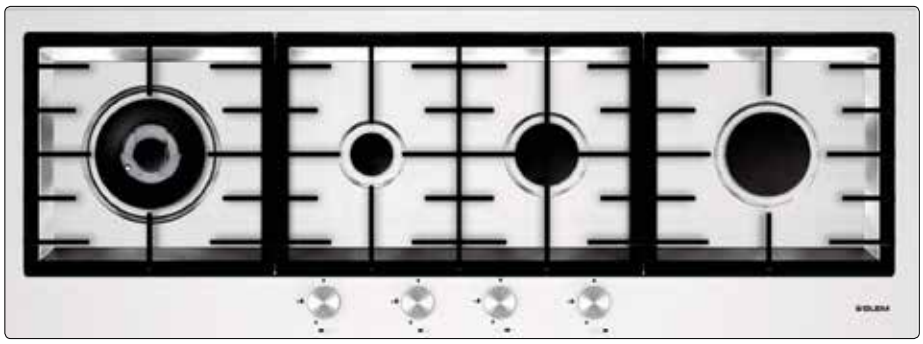

GTPF145HIX

Характеристики и особенности

111,5 cm газовая варочная поверхность
4 газовые конфорки
1 трехконтурная конфорка WOK мощностью — 4000 Вт
Общая мощность — 9750 Вт

Функции

Автоматический электроподжиг

Безопасность

Газ-контроль

Детали

Чугунные решетки поверхности

4000 W

GTPF145HIX
Нержавеющая сталь

Contemporaneo

GTPF855HIX

Характеристики и особенности

75 cm газовая варочная поверхность
5 газовых конфорок
1 трехконтурная конфорка WOK мощностью — 3800 Вт
Общая мощность — 11300 Вт

Функции

Автоматический электроподжиг

Безопасность

Газ-контроль

Детали

Чугунные решетки поверхности
Подставка под WOK

3800 W

GTPF855HIX
Нержавеющая сталь

GTPF685HIX

Характеристики и особенности

60 cm газовая варочная поверхность
4 газовые конфороки
1 трехконтурная конфорка WOK мощностью — 3500 Вт
Общая мощность — 8000 Вт

Функции

Автоматический электроподжиг

Безопасность

Газ-контроль

Детали

Чугунные решетки поверхности

3500 W

GTPF685HIX
Нержавеющая сталь

GTPS51HIX

Характеристики и особенности

75 cm «полуутопленная» газовая варочная поверхность
5 газовых конфорок
1 двойная конфорка WOK мощностью 800–4 500 Вт
Общая мощность — 12 000 Вт

Функции

Автоматический электроподжиг

Безопасность

Газ-контроль

Детали

Чугунные решетки поверхности

4500 W

GTPS51HIX
Нержавеющая сталь

GLEM

GTP955HIX

Характеристики и особенности

90 cm газовая варочная поверхность
5 газовых конфорок
1 трехконтурная конфорка WOK мощностью 3800 Вт
Общая мощность — 11300 Вт

Функции

Автоматический электроподжиг

Безопасность

Газ-контроль

Детали

Чугунные решетки поверхности

GTP955HIX
Нержавеющая сталь

ГАЗОВЫЕ ВАРОЧНЫЕ ПОВЕРХНОСТИ

Contemporaneo

GTP951HIX

Характеристики и особенности

90 cm газовая варочная поверхность
5 газовых конфорок
1 двойная конфорка WOK мощностью 800–4500 Вт
Общая мощность — 12000 Вт

Функции

Автоматический электроподжиг

Безопасность

Газ-контроль

Детали

Чугунные решетки поверхности
Подставка под WOK

4500 W

GTP951HIX
Нержавеющая сталь

GTP851HIX

Характеристики и особенности

75 cm газовая варочная поверхность
5 газовых конфорок
1 двойная конфорка WOK мощностью 800–4500 Вт
Общая мощность — 12000 Вт

Функции

Автоматический электроподжиг

Безопасность

Газ-контроль

Детали

Чугунные решетки поверхности
Подставка под WOK

4500 W

GTP851HIX
Нержавеющая сталь

GTP842HIX

Характеристики и особенности

75 cm газовая варочная поверхность
4 газовые конфорки
1 двойная конфорка WOK мощностью 300–4 300 Вт
1 трехконтурная конфорка WOK мощностью 3 300 Вт
Общая мощность — 10 350 Вт

Функции

Автоматический электроподжиг

Безопасность

Газ-контроль

Детали

Чугунные решетки поверхности
Подставка под WOK

4300 W

3300 W

GTP842HIX
Нержавеющая сталь

GTP855HIX

Характеристики и особенности

75 cm газовая варочная поверхность
5 газовых конфорок
1 трехконтурная конфорка WOK мощностью 3 800 Вт
Общая мощность — 11 300 Вт

Функции

Автоматический электроподжиг

Безопасность

Газ-контроль

Детали

Чугунные решетки поверхности

3800 W

GTP855HIX
Нержавеющая сталь

Contemporaneo

GTP64HIX

Характеристики и особенности

60 cm газовая варочная поверхность
4 газовые конфорки
Общая мощность — 7 500 Вт

Функции

Автоматический электроподжиг

Безопасность

Газ-контроль

Детали

Чугунные решетки поверхности

GTP64HIX
Нержавеющая сталь

GTP685HIX

Характеристики и особенности

60 cm газовая варочная поверхность
4 газовые конфорки
1 трехконтурная конфорка WOK мощностью — 3 800 Вт
Общая мощность — 8 300 Вт

Функции

Автоматический электроподжиг

Безопасность

Газ-контроль

Детали

Чугунные решетки поверхности

3800 W

GTP685HIX
Нержавеющая сталь

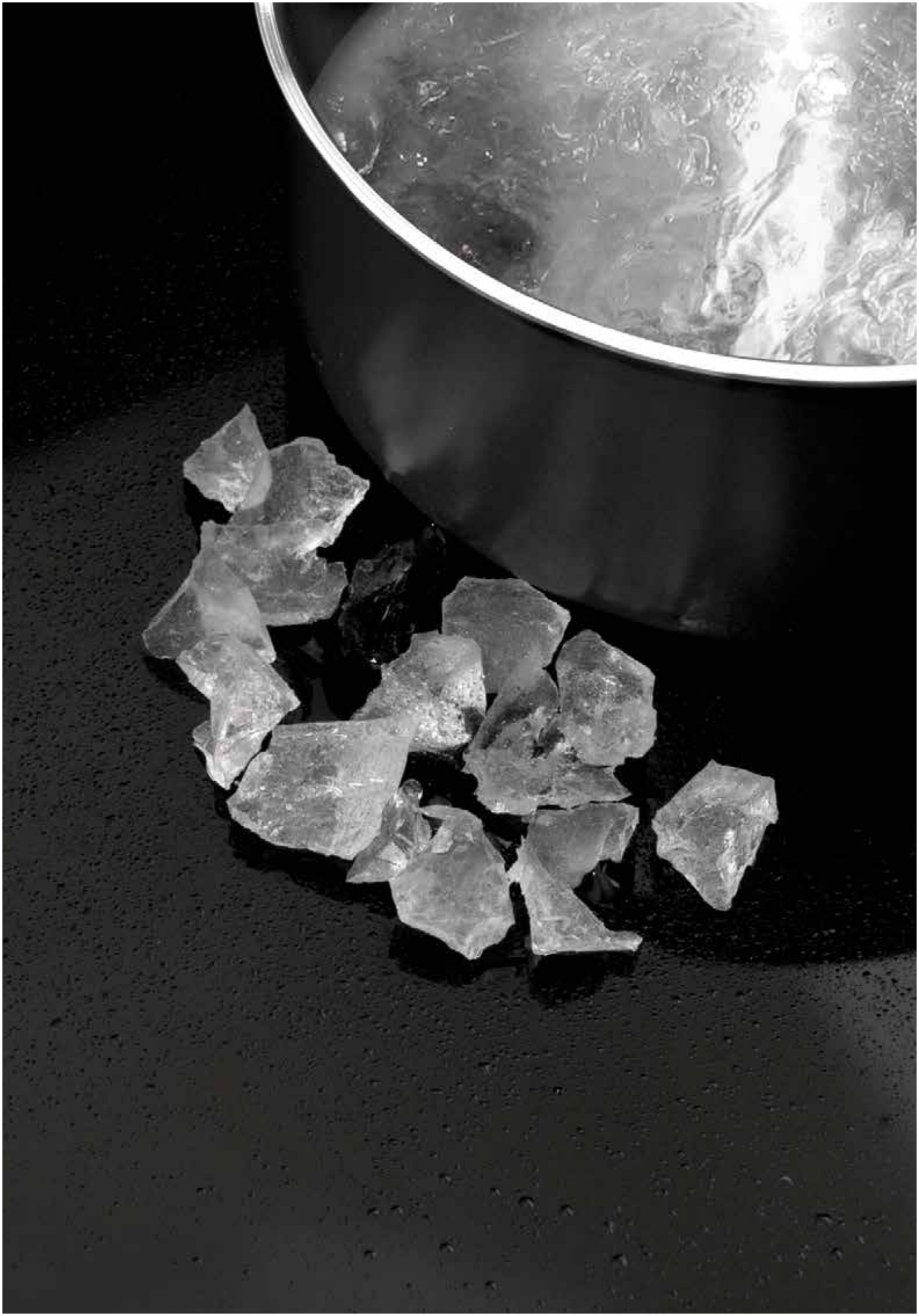

ВАРОЧНЫЕ ПОВЕРХНОСТИ DOMINO

Contemporaneo

СТИЛЬ, СОЗДАННЫЙ *для Вас*

INDUCTION
GLEM
INDUCTION

GLEM
INDUCTION
9
P 1
067
GLEM

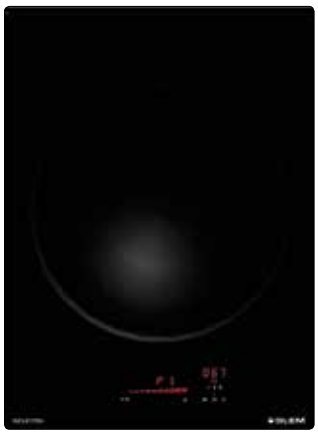

GTIPW41BK

Характеристики и особенности

38 cm индукционная варочная поверхность Wok Domino
1 конфорка WOK мощностью 3000 W
9 уровней мощности
1 слайдер с сенсорным управлением
Таймер

Функции

Booster — для увеличения мощности любой конфорки примерно на 75%
3 автоматические температуры
Функция Heat up (Подогрев) — программа приготовления благодаря временному использованию Booster

Безопасность

Защита от детей
Индикатор остаточного тепла
Защита от перелива
Детектор диаметра посуды

GTIPW41BK
Черная стеклокерамика

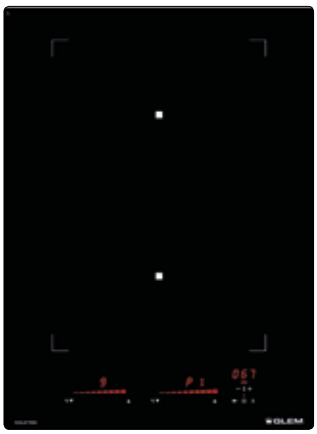

GTIP42BK

Характеристики и особенности

38 cm индукционная варочная поверхность Domino
2 зоны нагрева
Общая мощность — 3700 W
9 уровней мощности
2 слайдера с сенсорным управлением
Таймер

Функции

Booster — для увеличения мощности любой конфорки примерно на 75%
3 автоматические температуры
Функция Heat up (Подогрев) — программа приготовления благодаря временному использованию Booster
Функция Bridge позволяет двум зонам нагрева работать в объединенном режиме

Безопасность

Защита от детей
Индикатор остаточного тепла
Защита от перелива
Детектор диаметра посуды

GTIP42BK
Черная стеклокерамика

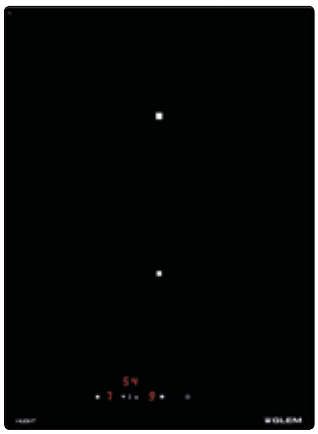

GTHP42BK

Характеристики и особенности

38 cm стеклокерамическая варочная поверхность Domino
2 зоны нагрева High-Light — для достижения быстрого нагрева по времени
Общая мощность — 3000 Вт
9 уровней мощности
Сенсорное управление
Цифровые часы
2 таймера (1 для приготовления яичницы)

Функции

Автоматика приготовления
Booster — для увеличения мощности любой конфорки примерно на 75%

Безопасность

Защита от детей
Индикатор остаточного тепла
Ограничитель температуры
Защита от перелива
Автоматика отключения

GTHP42BK
Черная стеклокерамика

GTPN42BK

Характеристики и особенности

38 cm индукционная поверхность Teppanyaki Domino
2 независимые температурные зоны приготовления
Общая мощность — 2800 Вт
9 уровней мощности
Слайдер с сенсорным управлением
2 таймера (1 для приготовления яичницы)
Цифровые часы

Функции

Регулятор температуры от 50° до 220°
Функция памяти
Функция Bridge позволяет двум зонам нагрева работать в объединенном режиме

Безопасность

Защита от детей
Индикатор остаточного тепла
Ограничитель температуры
Защита от перелива
Автоматика отключения

Детали

Стеклокерамическая панель управления

GTPN42BK
Поверхность гриль — нержавеющая сталь + черная стеклокерамика

GLEM

GLEM
GLEM

GVP415HBK

Характеристики и особенности
38 cm варочная поверхность «газ на стеклокерамике» Domino
1 трехконтурная конфорка WOK мощностью 5000 Вт

Функции
Автоматический электроподжиг

Безопасность
Газ-контроль

Детали
Чугунный держатель для посуды
Подставка под WOK

GVP415HBK
Черная стеклокерамика

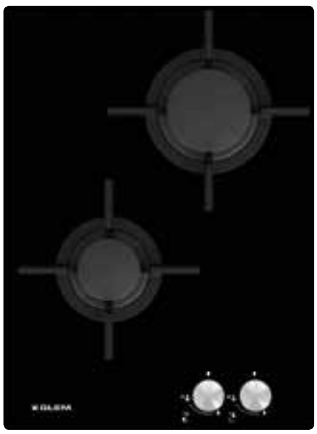

GVP42HBK

Характеристики и особенности
38 cm варочная поверхность «газ на стеклокерамике» Domino
2 газовые конфорки
Общая мощность — 4000 Вт

Функции
Автоматический электроподжиг

Безопасность
Газ-контроль

Детали
2 независимых чугунных держателя для посуды
Подставка под WOK

GVP42HBK
Черная стеклокерамика

GT415HIX

Характеристики и особенности

37 cm газовая варочная поверхность Domino
1 трехконтурная конфорка WOK мощностью 3800 Вт

Функции

Автоматический электроподжиг

Безопасность

Газ-контроль

Детали

Чугунные решетки поверхности

GT415HIX
Нержавеющая сталь

GT425HIX

Характеристики и особенности

37 cm газовая варочная поверхность Domino
2 газовые конфорки
Общая мощность — 4000 Вт

Функции

Автоматический электроподжиг

Безопасность

Газ-контроль

Детали

Чугунные решетки поверхности

GT425HIX
Нержавеющая сталь

СВЕТ *и* ВОЗДУХ *в* ПРОСТРАНСТВЕ

FOLIM

50 cm

ОСТРОВНАЯ ВЫТЯЖКА STARLIGHT
GHIL55IX

Характеристики и особенности

Диаметр 51,5 cm
Электронное управление
3 скорости
Алюминиевый жироулавливающий фильтр
Угольные фильтры
Максимальная производительность 540 м^3/ч

Функции

Booster — 10’ на полной мощности для очистки воздуха в помещении
Отсрочка старта — установка и автоматическое отключение
Очистка воздуха — включение вытяжки на несколько минут в час, чтобы очистить воздух на вашей кухне

Безопасность

Сигнал насыщения фильтра

Детали

Всасывание воздуха по периметру

D CLEANAIR

GHIL55IX
Нержавеющая сталь

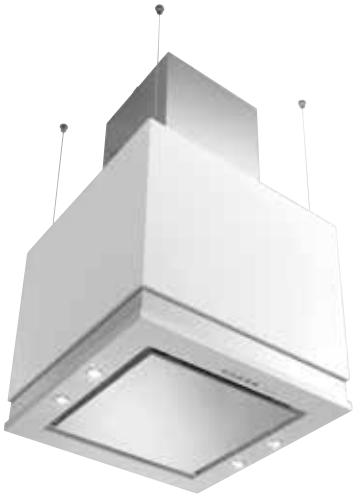

50 cm

ОСТРОВНАЯ ВЫТЯЖКА CUBO
GHIK58WH

Характеристики и особенности

Ширина 50 cm
Электронное управление
Освещение LED
4 скорости
Алюминиевый жироулавливающий фильтр
Угольный фильтр
Максимальная производительность 576 м^3/ч

Функции

Booster — 10’ на полной мощности для очистки воздуха в помещении

Детали

Всасывание воздуха по периметру

C LED

GHIK58WH
Белое покрытие + короб из нержавеющий стали

80 cm

ОСТРОВНАЯ ВЫТЯЖКА APPLE
GHIA85IX

Характеристики и особенности

Ширина 80,4 cm
Управление — электронные кнопки
4 скорости
Жироулавливающий фильтр (нержавеющая сталь с алюминиевой панелью)
Угольные фильтры
Максимальная производительность 496 м³/ч

Функции

Booster — 10’ на полной мощности для очистки воздуха в помещении

GHIA85IX
Сатинированное белое стекло + нержавеющая сталь - боковые стороны

67 cm

НАСТЕННАЯ ВЫТЯЖКА
GHWK68WH

Характеристики и особенности

Ширина 67 cm
Электронное управление с дисплеем
4 скорости
Освещение LED
Алюминиевый жироулавливающий фильтр
Угольный фильтр
Максимальная производительность 802,5 м³/ч

Функции

Booster —10’ на полной мощности для очистки воздуха в помещении

Детали

Всасывание воздуха по периметру

GHWK68WH
Белое стекло и нержавеющая сталь

80 cm

СТЕКЛЯННАЯ ВЫТЯЖКА
GHGP89BK

Характеристики и особенности

Ширина 80 cm
Сенсорное управление с подсветкой
4 скорости
Алюминиевый жироулавливающий фильтр
Угольные фильтры
Максимальная производительность 920 м³/ч
Освещение LED

Функции

Booster — 10’ на полной мощности для очистки воздуха в помещении
Отсрочка старта — установка и автоматическое отключение
Очистка воздуха — включение вытяжки на несколько минут в час, чтобы очистить воздух на вашей кухне

Безопасность

Сигнал насыщения фильтра

Детали

Всасывание воздуха по периметру

GHGP89BK
Черное стекло

80 cm

СТЕКЛЯННАЯ ВЫТЯЖКА
GHGP89WH

Характеристики и особенности

Ширина 80 cm
Сенсорное управление с подсветкой
4 скорости
Алюминиевый жироулавливающий фильтр
Угольные фильтры
Максимальная производительность 920 м³/ч
Освещение LED

Функции

Booster — 10’ на полной мощности для очистки воздуха в помещении
Отсрочка старта — установка и автоматическое отключение
Очистка воздуха — включение вытяжки на несколько минут в час, чтобы очистить воздух на вашей кухне

Безопасность

Сигнал насыщения фильтра

Детали

Всасывание воздуха по периметру

GHGP89WH
Белое стекло

90 cm

ВЫТЯЖКИ С ТЕХНОЛОГИЕЙ DOWNDRAFT
GHVP98BK

Характеристики и особенности

Ширина 90 cm
Сенсорное управление
4 скорости
Алюминиевый жироулавливающий фильтр
Угольные фильтры
Максимальная производительность 850 м³/ч

Функции

Отсрочка старта — установка и автоматическое отключение

Безопасность

Сигнал насыщения фильтра

Детали

Всасывание воздуха по периметру
Черное стекло

GHVP98BK
Нержавеющая сталь и черное стекло

60 cm

ВЫТЯЖКИ С ТЕХНОЛОГИЕЙ DOWNDRAFT
GHVP68BK

Характеристики и особенности

Ширина 60 cm
Сенсорное управление
4 скорости
Алюминиевый жироулавливающий фильтр
Угольные фильтры
Максимальная производительность 850 м³/ч

Функции

Отсрочка старта — установка и автоматическое отключение

Безопасность

Сигнал насыщения фильтра

Детали

Всасывание воздуха по периметру
Черное стекло

GHVP68BK
Нержавеющая сталь и черное стекло

37 cm

ОСТРОВНАЯ ЦИЛИНДРИЧЕСКАЯ ВЫТЯЖКА
GHIP48IX

Характеристики и особенности

Диаметр Ø 37 cm
Сенсорное управление «Feel touch»
3 скорости
Жироулавливающий алюминиевый фильтр
Угольный фильтр
Максимальная производительность 650 м^3/ч

Функции

Booster — 10’ на полной мощности для очистки воздуха в помещении
Отсрочка старта — установка и автоматическое отключение
Очистка воздуха — включение вытяжки на несколько минут в час, чтобы очистить воздух на вашей кухне

Безопасность

Сигнал насыщения фильтра

Детали

Всасывание воздуха по периметру

CLEANAIR

GHIP48IX
Нержавеющая сталь

60 cm

ОСТРОВНАЯ ВЫТЯЖКА КУБИЧЕСКОЙ ФОРМЫ
GHIP68IX

Характеристики и особенности

Ширина 60 cm
Сенсорное управление «Feel touch»
3 скорости
Жироулавливающий алюминиевый фильтр
Угольный фильтр
Максимальная производительность 700 м^3/ч

Функции

Booster — 10’ на полной мощности для очистки воздуха в помещении

Безопасность

Сигнал насыщения фильтра

Детали

Всасывание воздуха по периметру

GHIP68IX
Нержавеющая сталь

90 cm

ВСТРАИВАЕМЫЕ ВЫТЯЖКИ

GHIS98IX / GHIS128IX

Характеристики и особенности

Ширина 90 / 120 cm
Электронное управление
3 скорости
Освещение — 1 Led bar
Алюминиевый жироулавливающий фильтр
Угольные фильтры
Максимальная производительность 790 м^3/ч

Функции

Booster — 10’ на полной мощности для очистки воздуха в помещении
Отсрочка старта — установка и автоматическое отключение
Очистка воздуха — включение вытяжки на несколько минут в час, чтобы очистить воздух на вашей кухне

Безопасность

Сигнал насыщения фильтра

Детали

Всасывание воздуха по периметру

C LED CLEANAIR

GHIS98IX / GHIS128IX
Нержавеющая сталь

90 cm

GHBP98IX

Характеристики и особенности

Ширина 90 cm
Сенсорное управление, клавиши с подсветкой
3 скорости
Жироулавливающие фильтры из нержавеющий стали
Максимальная производительность 820 м^3/ч

Функции

Booster — 10’ на полной мощности для очистки воздуха в помещении

D

GHBP98IX
Нержавеющая сталь — черное стекло

67 cm

GHFP77IX / GHFP57IX

Характеристики и особенности

Ширина 70 / 52 cm
Электронное управление
3 скорости
Алюминиевый жироулавливающий фильтр
Угольные фильтры
Максимальная производительность 690 м^3/ч

Функции

Booster — 10’ на полной мощности для очистки воздуха в помещении

Безопасность

Сигнал насыщения фильтра

Детали

Всасывание воздуха по периметру

GHFP77IX / GHFP57IX
Нержавеющая сталь

ТЕПЛОТА ВАШ

Tradizione

ШЕГО ДОМА

ДУХОВЫЕ ШКАФЫ

Tradizione

Kitchen Design

GFN94AV

Характеристики и особенности

Мультифункциональная духовка
Аналоговые часы (начало/конец приготовления)
Объем духовки 64 л
Тангенциальный охлаждающий вентилятор
Телескопические направляющие на 2-х уровнях
Внутренняя покрытие духовки — титановая
«Эмаль легкой очистки»

Функции

9 функций

Безопасность

Тройное стекло, «холодная» дверца

Детали

Внутренняя часть дверцы полностью стеклянная

GFN94AV
Цвет овёс

GFN94RM

Характеристики и особенности

Мультифункциональная духовка
Аналоговые часы (начало/конец приготовления)
Объем духовки 64 л
Тангенциальный охлаждающий вентилятор
Телескопические направляющие на 2-х уровнях
Внутренняя покрытие духовки — титановая
«Эмаль легкой очистки»

Функции

9 функций

Безопасность

Тройное стекло, «холодная» дверца

Детали

Внутренняя часть дверцы полностью стеклянная

GFN94RM
Цвет медь

GFN94AN

Характеристики и особенности

Мультифункциональная духовка
Аналоговые часы (начало/конец приготовления)
Объем духовки 64 л
Тангенциальный охлаждающий вентилятор
Телескопические направляющие на 2-х уровнях
Внутренняя покрытие духовки — титановая
«Эмаль легкой очистки»

Функции

9 функций

Безопасность

Тройное стекло, «холодная» дверца

Детали

Внутренняя часть дверцы полностью стеклянная

GFN94AN
Цвет антрацит

GFN94TF

Характеристики и особенности

Мультифункциональная духовка
Аналоговые часы (начало/конец приготовления)
Объем духовки 64 л
Тангенциальный охлаждающий вентилятор
Телескопические направляющие на 2-х уровнях
Внутренняя покрытие духовки — титановая
«Эмаль легкой очистки»

Функции

9 функций

Безопасность

Тройное стекло, «холодная» дверца

Детали

Внутренняя часть дверцы полностью стеклянная

GFN94TF
Цвет Terre de France

GFN94BA

Характеристики и особенности

Мультифункциональная духовка
Аналоговые часы (начало/конец приготовления)
Объем духовки 64 л
Тангенциальный охлаждающий вентилятор
Телескопические направляющие на 2-х уровнях
Внутренняя покрытие духовки — титановая
«Эмаль легкой очистки»

Функции

9 функций

Безопасность

Тройное стекло, «холодная» дверца

Детали

Внутренняя часть дверцы полностью стеклянная

GFN94BA
Цвет белый

GFN94PN

Характеристики и особенности

Мультифункциональная духовка
Аналоговые часы (начало/конец приготовления)
Объем духовки 64 л
Тангенциальный охлаждающий вентилятор
Телескопические направляющие на 2-х уровнях
Внутренняя покрытие духовки — титановая
«Эмаль легкой очистки»

Функции

9 функций

Безопасность

Тройное стекло, «холодная» дверца

Детали

Внутренняя часть дверцы полностью стеклянная

GFN94PN
Цвет кремовый

GLEM

MAKING IT

GFN54AV

Характеристики и особенности

Мультифункциональная духовка
Аналоговые часы (начало/конец приготовления)
Объем духовки 64 л
Тангенциальный охлаждающий вентилятор
Боковые хромированные направляющие
Внутренняя покрытие духовки — титановая
«Эмаль легкой очистки»

Функции

5 функций

Безопасность

Тройное стекло, «холодная» дверца

Детали

Внутренняя часть дверцы полностью стеклянная

GFN54AV
Цвет овёс

GFN54ARM

Характеристики и особенности

Мультифункциональная духовка
Аналоговые часы (начало/конец приготовления)
Объем духовки 64 л
Тангенциальный охлаждающий вентилятор
Боковые хромированные направляющие
Внутренняя покрытие духовки — титановая
«Эмаль легкой очистки»

Функции

5 функций

Безопасность

Тройное стекло, «холодная» дверца

Детали

Внутренняя часть дверцы полностью стеклянная

GFN54RM
Цвет медь

GFN54AN

Характеристики и особенности

Мультифункциональная духовка
Аналоговые часы (начало/конец приготовления)
Объем духовки 64 л
Тангенциальный охлаждающий вентилятор
Боковые хромированные направляющие
Внутренняя покрытие духовки — титановая
«Эмаль легкой очистки»

Функции

5 функций

Безопасность

Тройное стекло, «холодная» дверца

Детали

Внутренняя часть дверцы полностью стеклянная

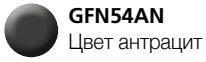

GFN54AN
Цвет антрацит

GFN54TF

Характеристики и особенности

Мультифункциональная духовка
Аналоговые часы (начало/конец приготовления)
Объем духовки 64 л
Тангенциальный охлаждающий вентилятор
Боковые хромированные направляющие
Внутренняя покрытие духовки — титановая
«Эмаль легкой очистки»

Функции

5 функций

Безопасность

Тройное стекло, «холодная» дверца

Детали

Внутренняя часть дверцы полностью стеклянная

GFN54TF
Цвет Terre de France

GFN54BA

Характеристики и особенности

Мультифункциональная духовка
Аналоговые часы (начало/конец приготовления)
Объем духовки 64 л
Тангенциальный охлаждающий вентилятор
Боковые хромированные направляющие
Внутренняя покрытие духовки — титановая
«Эмаль легкой очистки»

Функции

5 функций

Безопасность

Тройное стекло, «холодная» дверца

Детали

Внутренняя часть дверцы полностью стеклянная

GFN54BA
Цвет белый

GFN54PN

Характеристики и особенности

Мультифункциональная духовка
Аналоговые часы (начало/конец приготовления)
Объем духовки 64 л
Тангенциальный охлаждающий вентилятор
Боковые хромированные направляющие
Внутренняя покрытие духовки — титановая
«Эмаль легкой очистки»

Функции

5 функций

Безопасность

Тройное стекло, «холодная» дверца

Детали

Внутренняя часть дверцы полностью стеклянная

GFN54PN
Цвет кремовый

GFNV25AV

Характеристики и особенности

MULTICHEF (Мульти-повар)
Мультифункциональная газовая духовка (с конвекцией)
Электрический гриль
Аналоговые часы
Объем духовки 63 л
Тангенциальный охлаждающий вентилятор
Боковые хромированные направляющие
Внутренняя покрытие духовки — титановая
«Эмаль легкой очистки»

Функции

6 функций

Безопасность

Тройное стекло, «холодная» дверца

Детали

Внутренняя часть дверцы полностью стеклянная

GFNV25AV
Цвет овёс

GFNV25TF

Характеристики и особенности

MULTICHEF (Мульти-повар)
Мультифункциональная газовая духовка (с конвекцией)
Электрический гриль
Аналоговые часы
Объем духовки 63 л
Тангенциальный охлаждающий вентилятор
Боковые хромированные направляющие
Внутренняя покрытие духовки — титановая
«Эмаль легкой очистки»

Функции

6 функций

Безопасность

Тройное стекло, «холодная» дверца

Детали

Внутренняя часть дверцы полностью стеклянная

GFNV25TF
Цвет Terre de France

GLEM
Kitchen Design

ВАРОЧНЫЕ ПОВЕРХНОСТИ

Tradizione

ГАЗОВЫЕ ВАРОЧНЫЕ ПОВЕРХНОСТИ

Tradizione

GTPR855HAV

Характеристики и особенности

75 cm газовая варочная поверхность
5 газовых конфорок
1 трехконтурная конфорка WOK мощностью 3300 Вт
Общая мощность — 10800 Вт

Функции

Автоматический электроподжиг

Безопасность

Газ-контроль

Детали

Чугунные решетки поверхности

GTPR855HAV
Цвет овёс

GTPR855HRM

Характеристики и особенности

75 cm газовая варочная поверхность
5 газовых конфорок
1 трехконтурная конфорка WOK мощностью 3300 Вт
Общая мощность — 10800 Вт

Функции

Автоматический электроподжиг

Безопасность

Газ-контроль

Детали

Чугунные решетки поверхности

GTPR855HRM
Цвет медь

GTPR855HAN

Характеристики и особенности

75 cm газовая варочная поверхность
5 газовых конфорок
1 трехконтурная конфорка WOK мощностью 3300 Вт
Общая мощность — 10800 Вт

Функции

Автоматический электроподжиг

Безопасность

Газ-контроль

Детали

Чугунные решетки поверхности

GTPR855HAN
Цвет антрацит

GTPR855HTF

Характеристики и особенности

75 cm газовая варочная поверхность
5 газовых конфорок
1 трехконтурная конфорка WOK мощностью 3300 Вт
Общая мощность — 10800 Вт

Функции

Автоматический электроподжиг

Безопасность

Газ-контроль

Детали

Чугунные решетки поверхности

GTPR855HTF
Цвет Terre de France

GTPR855HBA

Характеристики и особенности

75 cm газовая варочная поверхность
5 газовых конфорок
1 трехконтурная конфорка WOK мощностью 3300 Вт
Общая мощность — 10800 Вт

Функции

Автоматический электроподжиг

Безопасность

Газ-контроль

Детали

Чугунные решетки поверхности

GTPR855HBA
Цвет белый

GTPR855HPN

Характеристики и особенности

75 cm газовая варочная поверхность
5 газовых конфорок
1 трехконтурная конфорка WOK мощностью 3300 Вт
Общая мощность — 10800 Вт

Функции

Автоматический электроподжиг

Безопасность

Газ-контроль

Детали

Чугунные решетки поверхности

GTPR855HPN
Цвет кремовый

ГАЗОВЫЕ ВАРОЧНЫЕ ПОВЕРХНОСТИ

Tradizione

GTPR645HAV

Характеристики и особенности

60 cm газовая варочная поверхность
4 газовые конфорки
1 трехконтурная конфорка WOK мощностью 3300 Вт
Общая мощность — 7800 Вт

Функции

Автоматический электроподжиг

Безопасность

Газ-контроль

Детали

Чугунные решетки поверхности

GTPR645HAV
Цвет овёс

GTPR645HRM

Характеристики и особенности

60 cm газовая варочная поверхность
4 газовые конфорки
1 трехконтурная конфорка WOK мощностью 3300 Вт
Общая мощность — 7800 Вт

Функции

Автоматический электроподжиг

Безопасность

Газ-контроль

Детали

Чугунные решетки поверхности

GTPR645HRM
Цвет медь

GTPR645HAN

Характеристики и особенности

60 cm газовая варочная поверхность
4 газовые конфорки
1 трехконтурная конфорка WOK мощностью 3300 Вт
Общая мощность — 7800 Вт

Функции

Автоматический электроподжиг

Безопасность

Газ-контроль

Детали

Чугунные решетки поверхности

GTPR645HAN
Цвет антрацит

GTPR645HTF

Характеристики и особенности

60 cm газовая варочная поверхность
4 газовые конфорки
1 трехконтурная конфорка WOK мощностью 3300 Вт
Общая мощность — 7800 Вт

Функции

Автоматический электроподжиг

Безопасность

Газ-контроль

Детали

Чугунные решетки поверхности

GTPR645HTF
Цвет Terre de France

ГАЗОВЫЕ ВАРОЧНЫЕ ПОВЕРХНОСТИ

Tradizione

GTPR645HBA

Характеристики и особенности

60 cm газовая варочная поверхность
4 газовые конфорки
1 трехконтурная конфорка WOK мощностью 3 300 Вт
Общая мощность — 7 800 Вт

Функции

Автоматический электроподжиг

Безопасность

Газ-контроль

Детали

Чугунные решетки поверхности

GTPR645HBA
Цвет белый

GTPR645HPN

Характеристики и особенности

60 cm газовая варочная поверхность
4 газовые конфорки
1 трехконтурная конфорка WOK мощностью 3300 Вт
Общая мощность — 7 800 Вт

Функции

Автоматический электроподжиг

Безопасность

Газ-контроль

Детали

Чугунные решетки поверхности

GTPR645HPN
Цвет кремовый

ВЫТЯЖКИ

Tradizione

Tradizione

GHPR94AV

Характеристики и особенности

Ширина 90/60 cm
Управление слайдер
3 скорости
Алюминиевый жироулавливающий фильтр
Угольные фильтры
Максимальная производительность 395 м^3/ч

E

GHPR94AV 90 cm
GHPR64AV 60 cm
Цвет овёс

GHPR94RM

Характеристики и особенности

Ширина 90/60 cm
Управление слайдер
3 скорости
Алюминиевый жироулавливающий фильтр
Угольные фильтры
Максимальная производительность 395 м^3/ч

E

GHPR94RM 90 cm
GHPR64RM 60 cm
Цвет медь

GHPR94AN

Характеристики и особенности

Ширина 90/60 cm
Управление слайдер
3 скорости
Алюминиевый жироулавливающий фильтр
Угольные фильтры
Максимальная производительность 395 м^3/ч

GHPR94AN 90 cm
GHPR64AN 60 cm
Цвет антрацит

GHPR94TF

Характеристики и особенности

Ширина 90/60 cm
Управление слайдер
3 скорости
Алюминиевый жироулавливающий фильтр
Угольные фильтры
Максимальная производительность 395 м^3/ч

GHPR94TF 90 cm
GHPR64TF 60 cm
Цвет Terre de France

Tradizione

GHPR94BA

Характеристики и особенности

Ширина 90/60 cm
Управление слайдер
3 скорости
Алюминиевый жироулавливающий фильтр
Угольные фильтры
Максимальная производительность 395 м^3/ч

E

GHPR94BA 90 cm
GHPR64BA 60 cm
Цвет белый

GHPR94PN

Характеристики и особенности

Ширина 90/60 cm
Управление слайдер
3 скорости
Алюминиевый жироулавливающий фильтр
Угольные фильтры
Максимальная производительность 395 м^3/ч

E

GHPR94PN 90 cm
GHPR64PN 60 cm
Цвет кремовый

ТЕХНИЧЕСКАЯ ИНФОРМАЦИЯ

GPFA11

ДУХОВЫЕ ШКАФЫ

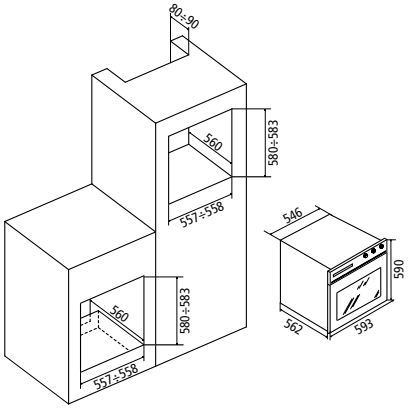

GFP16 - GFP13 - GFP93 - GFP93L - GFPW21 - GFPV21 - GFS93 - GFS53 - GFN94 - GFN54

ДУХОВЫЕ ШКАФЫ

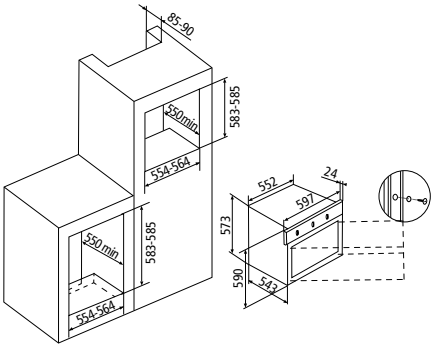

GFP993IX

ДУХОВЫЕ ШКАФЫ

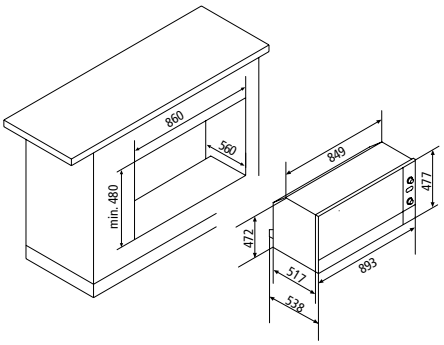

GFNV25

ДУХОВЫЕ ШКАФЫ

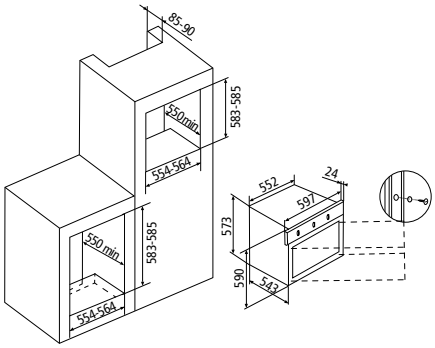

GMC66 - GFCS16

КОМПАКТНЫЕ ДУХОВЫЕ ШКАФЫ

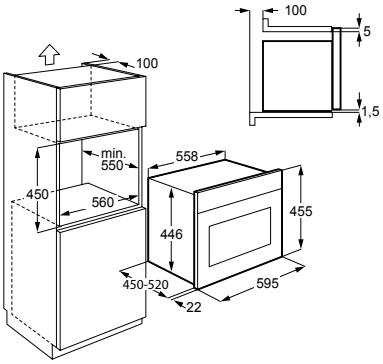

GFCS86 - GFCM96

КОМПАКТНЫЕ ДУХОВЫЕ ШКАФЫ

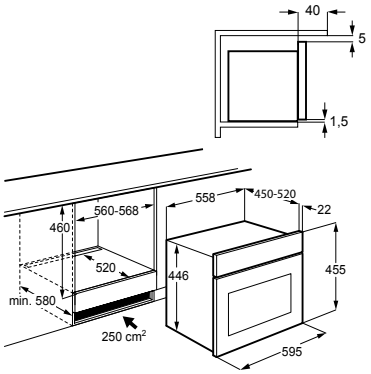

GFCDIXN - GFCWDIX

ЯЩИК ДЛЯ ПОСУДЫ / ПОДОГРЕВАТЕЛЬ ПОСУДЫ

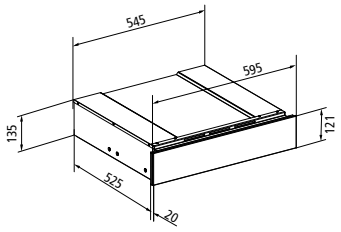

GMI182

ДУХОВЫЕ ШКАФЫ

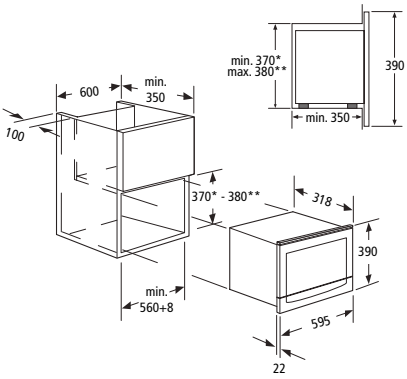

GPINDS

ВАРОЧНЫЕ ПОВЕРХНОСТИ

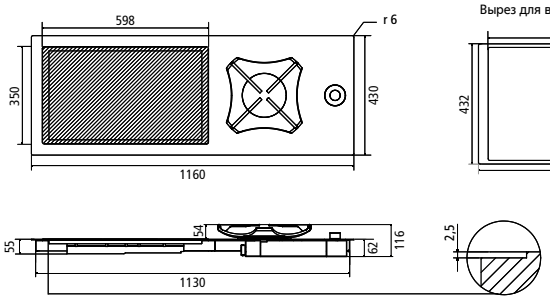

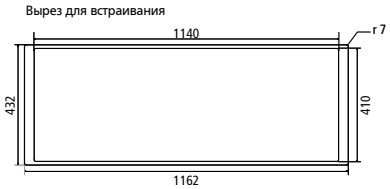

GTIP14

ВАРОЧНЫЕ ПОВЕРХНОСТИ

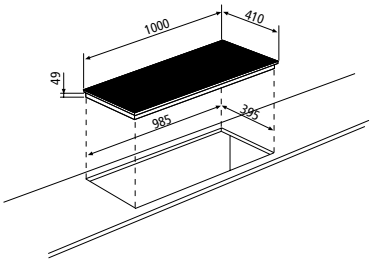

GTIP83

ВАРОЧНЫЕ ПОВЕРХНОСТИ

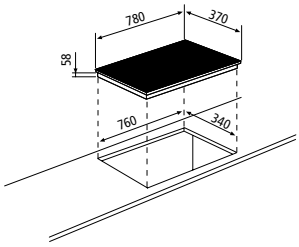

GTIP84

ВАРОЧНЫЕ ПОВЕРХНОСТИ

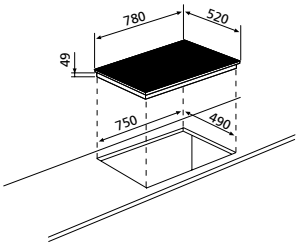

GTIPW84

ВАРОЧНЫЕ ПОВЕРХНОСТИ

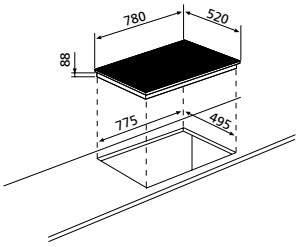

GTIP64 - GTIP63 - GTHP85T - GTHP65T - GTHP63T

ВАРОЧНЫЕ ПОВЕРХНОСТИ

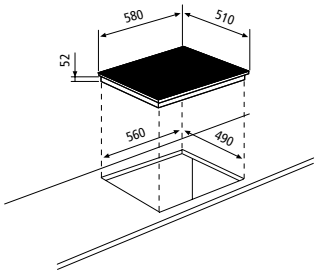

GTPF145H

ВАРОЧНЫЕ ПОВЕРХНОСТИ

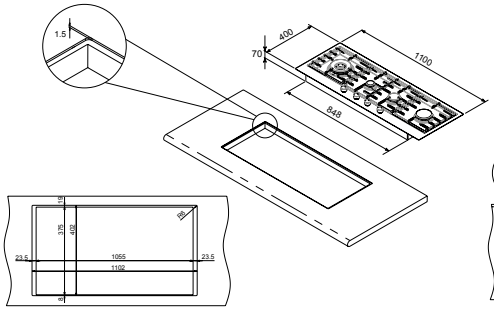

GTPF855H

ВАРОЧНЫЕ ПОВЕРХНОСТИ

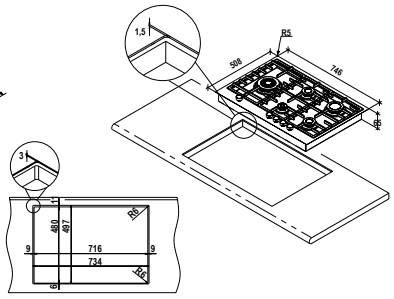

GTPF685H

ВАРОЧНЫЕ ПОВЕРХНОСТИ

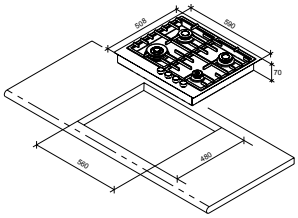

GTPS51H

ВАРОЧНЫЕ ПОВЕРХНОСТИ

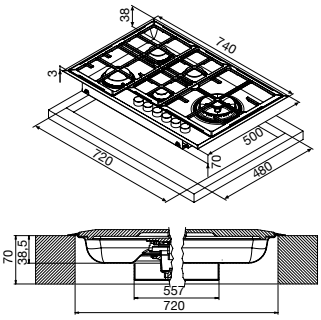

GTP955H

ВАРОЧНЫЕ ПОВЕРХНОСТИ

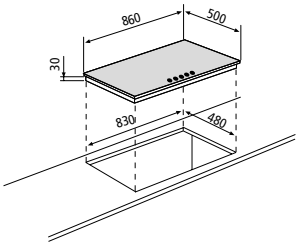

GTP951H

ВАРОЧНЫЕ ПОВЕРХНОСТИ

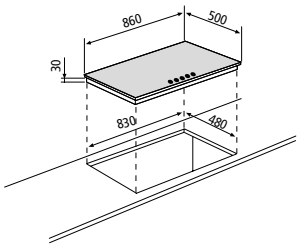

GTP851H - GTP842H - GTP855H

ВАРОЧНЫЕ ПОВЕРХНОСТИ

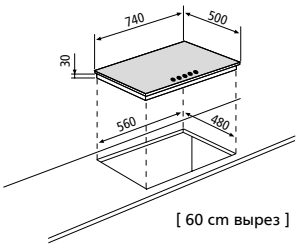

GTP64H - GTP685H

ВАРОЧНЫЕ ПОВЕРХНОСТИ

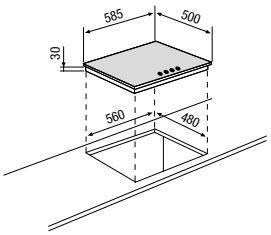

GTPR855H

ВАРОЧНЫЕ ПОВЕРХНОСТИ

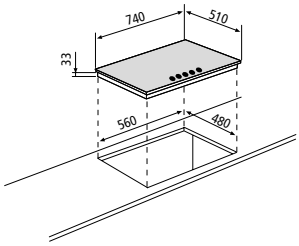

GTPR645H

ВАРОЧНЫЕ ПОВЕРХНОСТИ

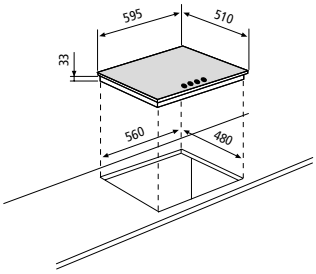

GVP145H

ВАРОЧНЫЕ ПОВЕРХНОСТИ

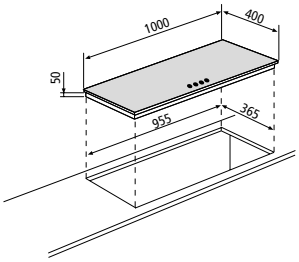

GVP88H

ВАРОЧНЫЕ ПОВЕРХНОСТИ

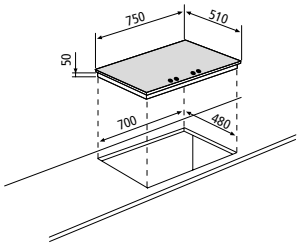

GVP755H

ВАРОЧНЫЕ ПОВЕРХНОСТИ

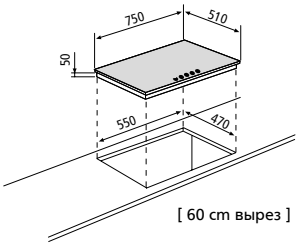

GVP685H - GVP635H

ВАРОЧНЫЕ ПОВЕРХНОСТИ

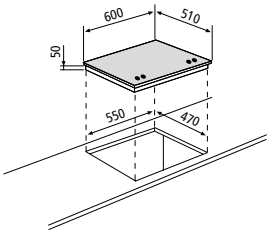

ORIGINE

ВАРОЧНЫЕ ПОВЕРХНОСТИ

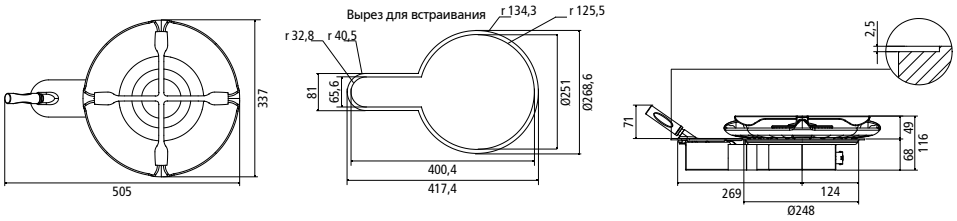

STELLARE

ВАРОЧНЫЕ ПОВЕРХНОСТИ

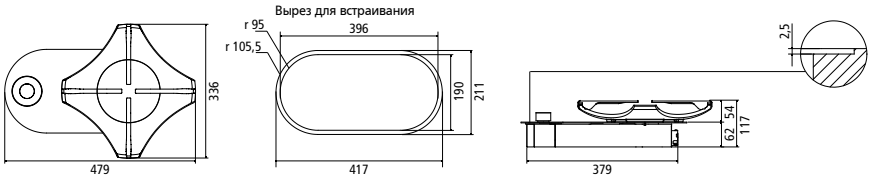

GTIPW41

ВАРОЧНЫЕ ПОВЕРХНОСТИ

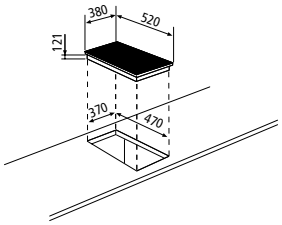

GTPN42

ВАРОЧНЫЕ ПОВЕРХНОСТИ

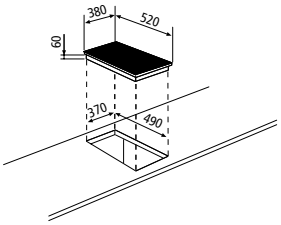

GTIP42

ВАРОЧНЫЕ ПОВЕРХНОСТИ

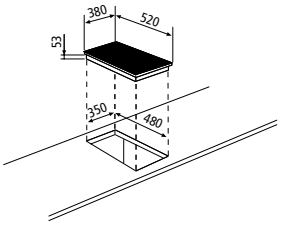

GTHP42

ВАРОЧНЫЕ ПОВЕРХНОСТИ

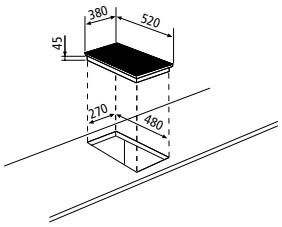

GT415H - GT425H

ВАРОЧНЫЕ ПОВЕРХНОСТИ

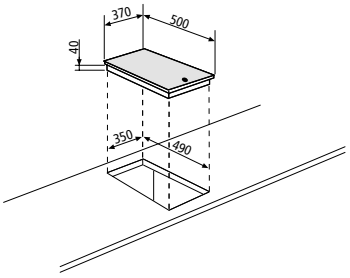

GVP415H - GVP42H

ВАРОЧНЫЕ ПОВЕРХНОСТИ

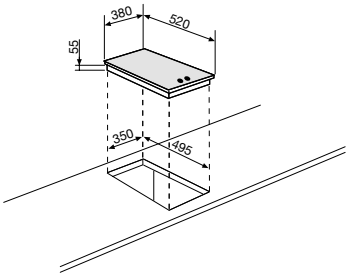

GPCR1M

ВЫТЯЖКИ

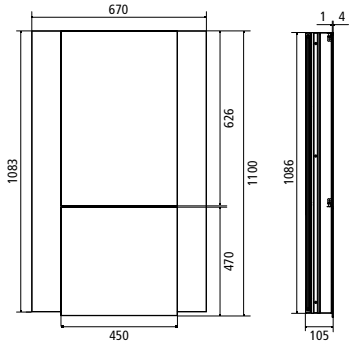

ДИСТАНЦИОННЫЙ МОТОР **GPKITRE**

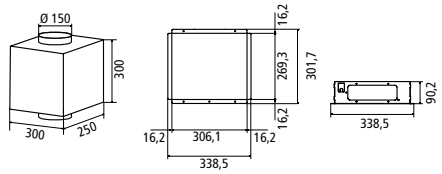

ВСТРАИВАЕМЫЙ МОТОР **GPKITIN**

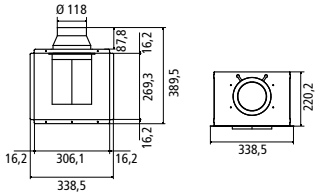

GHIL55

ВЫТЯЖКИ

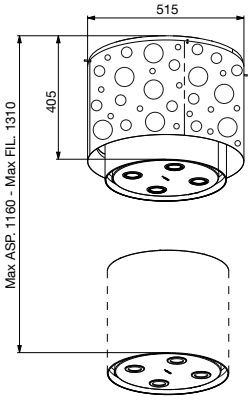

GHIK58

ВЫТЯЖКИ

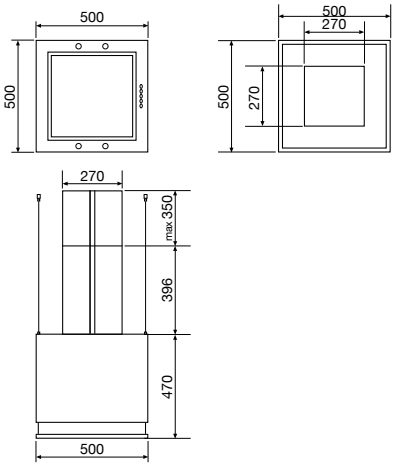

GHIA85

ВЫТЯЖКИ

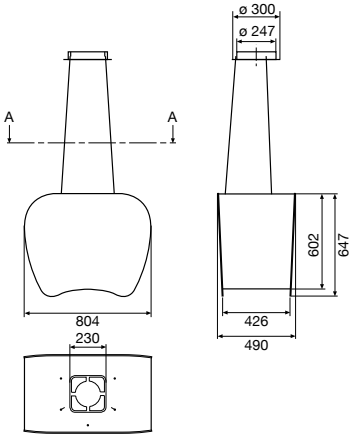

GHWK68

ВЫТЯЖКИ

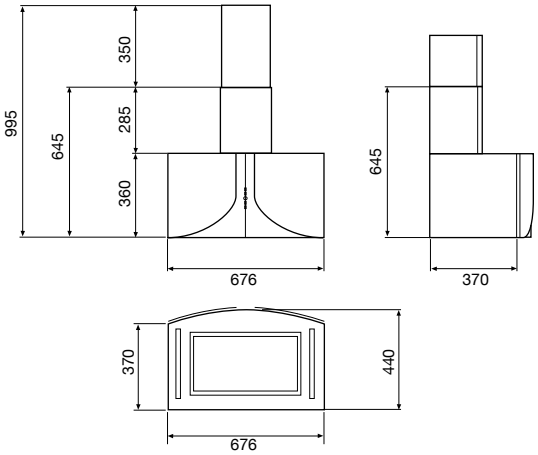

GHGP89

ВЫТЯЖКИ

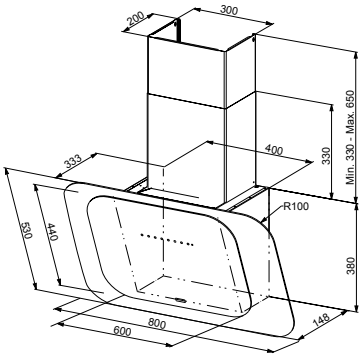

GHVP98

ВЫТЯЖКИ

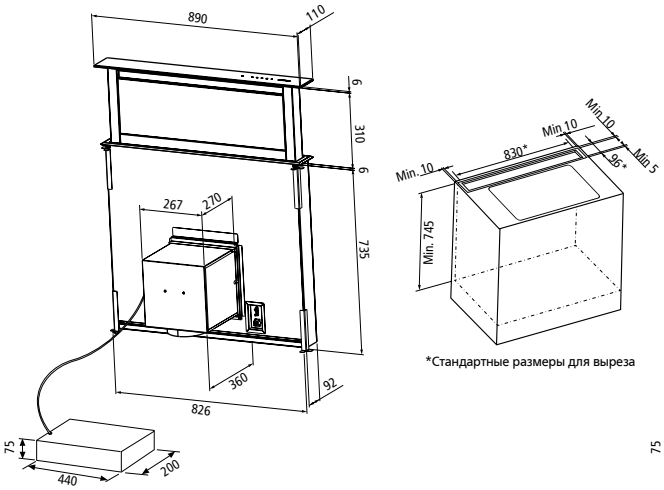

GHVP68

ВЫТЯЖКИ

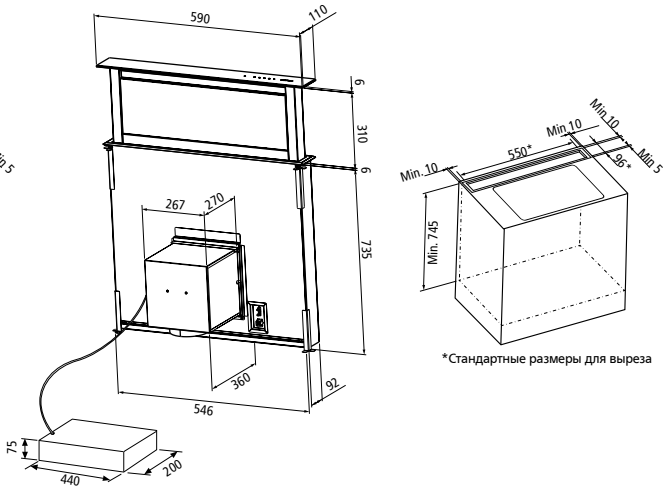

GHIP48

ВЫТЯЖКИ

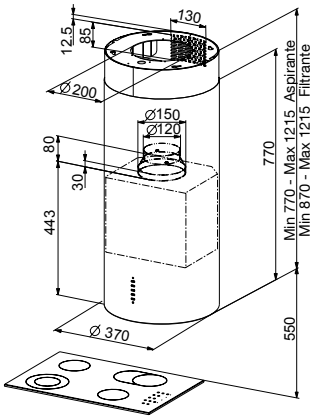

GHIP68

ВЫТЯЖКИ

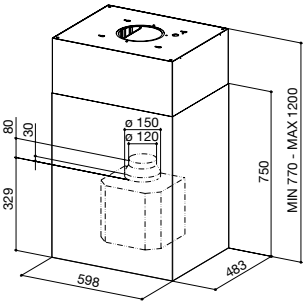

GHIS98 - GHIS128

ВЫТЯЖКИ

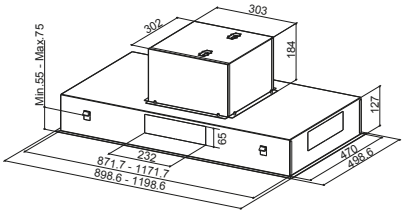

GHBP98

ВЫТЯЖКИ

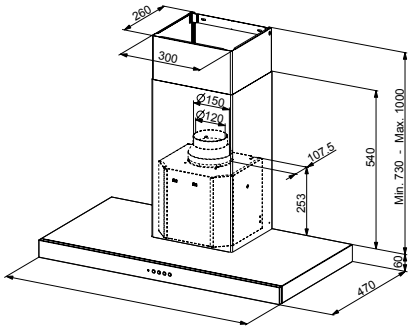

GHFP77

ВЫТЯЖКИ

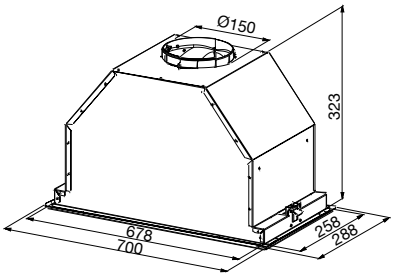

GHPR94 - GHPR64

ВЫТЯЖКИ

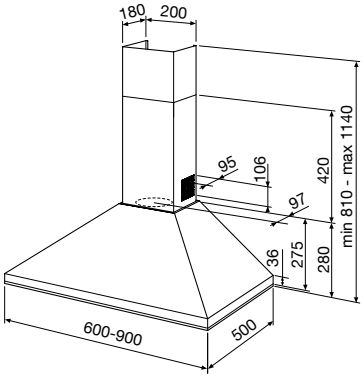

КЕРАМИЧЕСКИЕ «ЧАШИ» ДЛЯ ВАРОЧНЫХ ПОВЕРХНОСТЕЙ DOMINO ORIGINE

КЕРАМИЧЕСКИЕ «ЧАШИ»
“MONOLITE IPERGRES”®
для вспомогательной конфорки

- GPPO1AWH Белый
- GPPO1ABK Черный
- GPPO1ATT Цвет горлицы
- GPPO1ACM Кремовый
- GPPO1ACC Цикламен-красный

КЕРАМИЧЕСКИЕ «ЧАШИ»
“MONOLITE IPERGRES”®
для полубыстрой конфорки

- GPPO1SWH Белый
- GPPO1SBK Черный
- GPPO1STT Цвет горлицы
- GPPO1SCM Кремовый
- GPPO1SCC Цикламен-красный

КЕРАМИЧЕСКИЕ «ЧАШИ»
“MONOLITE IPERGRES”®
для трехконтурной конфорки

- GPPO1TWH Белый
- GPPO1TBK Черный
- GPPO1TTT Цвет горлицы
- GPPO1TCM Кремовый
- GPPO1TCC Цикламен-красный

МОТОРЫ ДЛЯ ВЫТЯЖЕК RIFLESSO

ДИСТАНЦИОННЫЙ МОТОР

Мотор дистанционного монтажа
Встраиваемая в стену панель
Вентиляционная труба (прямоугольного сечения)
Максимальная производительность 1000 m³/ч
4 скорости
Минимальная глубина стены – 10 см

GPKITRE

ВСТРАИВАЕМЫЙ МОТОР

Встраиваемый в стену
Вентиляционная труба ø 12 cm
Максимальная производительность 800 m³/ч
4 скорости
Минимальная глубина стены – 23 cm

GPKITIN

ПОДСВЕТКА ДУХОВКИ
Работает при использовании функций духовки.

ПИЦЦА
Идеальная программа для приготовления пиццы.

ПРЕДВАРИТЕЛЬНЫЙ НАГРЕВ
Эта функция экономит время, подогревая духовку приблизительно на 30% быстрее, используя сразу все нагревательные элементы.

ТРАДИЦИОННОЕ ПРИГОТОВЛЕНИЕ
Включаются верхний и нижний нагревательные элементы духовки. Идеально подходит для приготовления кондитерских изделий и блюд с традиционными рецептами.

НИЖНИЙ НАГРЕВ
Идеально подходит для приготовления пирогов и для придания последнего штриха в кулинарии.

НИЖНИЙ НАГРЕВ С КОНВЕКЦИЕЙ
Тепло, излучаемое нижним нагревательным элементом, равномерно распределяется конвекционным вентилятором. Идеально подходит для приготовления суфле.

ВЕРХНИЙ НАГРЕВ
Эта функция для непосредственного приготовления блюд. Очень хорошо подходит для приготовления блюд в «панировочных сухарях».

СТАТИЧЕСКИЙ НАГРЕВ + КОНВЕКЦИЯ
Тепло, излучаемое нижним и верхним нагревательными элементами, равномерно распределяется конвекционным вентилятором.

ВЕРХНИЙ НАГРЕВ + КОНВЕКЦИЯ
Эта функция для непосредственного приготовления блюд. Хорошо подходит для приготовления больших кусков мяса.

ГРИЛЬ
Функция используется для приготовления блюд в «панировочных сухарях». Идеально подходит для приготовления тонких кусков мяса.

ГРИЛЬ С КОНВЕКЦИЕЙ
Гриль, совместно с конвекцией, равномерно распределяет излучаемое тепло. Функция идеально подходит для приготовления средних и очень толстых кусков мяса.

ГРИЛЬ + ВЕРТЕЛ
Идеально подходит для блюд, которые готовятся на гриле.

ГРИЛЬ С КОНВЕКЦИЕЙ + ВЕРТЕЛ
Гриль, совместно с конвекцией, равномерно распределяет излучаемое тепло. Функция идеально подходит для приготовления блюд на гриле из средних и очень толстых кусков мяса.

ДВОЙНОЙ ГРИЛЬ
Гриль, совместно с верхним нагревом, образуют гриль большей площади для приготовления блюд.

ДВОЙНОЙ ГРИЛЬ С КОНВЕКЦИЕЙ
Идеально подходит для приготовления на гриле мяса и рыбы.

ДВОЙНОЙ ГРИЛЬ + ВЕРТЕЛ
Идеально подходит для приготовления на гриле больших кусков мяса.

ДВОЙНОЙ ГРИЛЬ + КОНВЕКЦИЯ + ВЕРТЕЛ
Идеально подходит для приготовления на гриле больших кусков мяса, с помощью вертела.

МУЛЬТИФУНКЦИЯ (КОЛЬЦЕОБРАЗНЫЙ НАГРЕВ + КОНВЕКЦИЯ)
Вентилятор равномерно распределяет излучаемое тепло, позволяя готовить разные блюда на 3 уровнях, без перемешивания запахов.

РАЗМОРАЖИВАНИЕ
При данной функции работает вентилятор без нагревательных элементов. Это обеспечивает быстрое размораживание замороженных продуктов в течение нескольких минут.

НИЗКАЯ ТЕМПЕРАТУРА
Конвекция при температуре 40 °C, идеально подходит для размораживания продуктов или для поддержания горячими уже приготовленных блюд.

ВЕРТЕЛ
Идеально подходит для приготовления мяса.

ГАЗ
Традиционное приготовление в газовой духовке.

ГАЗОВЫЙ ГРИЛЬ
Идеальное приготовление с использованием вертела.

ГАЗОВЫЙ ГРИЛЬ + ВЕРТЕЛ
Идеально подходит для приготовления мяса.

ГАЗ + ВЕРТЕЛ
Идеально подходит для равномерного прожаривания.

ГАЗ С КОНВЕКЦИЕЙ
Вентилятор равномерно распределяет тепло в духовке, излучаемое газовой горелкой.

ПОДСВЕТКА AMBIENTE
Создает особую атмосферу на кухне.

	GPFA11BK	GPFA11IX	GFP16IX	GFP13IX
Дизайн	Progetti	Progetti	Contemporaneo	Contemporaneo
Тип	Мультифункциональная	Мультифункциональная	Мультифункциональная	Мультифункциональная
Цвет	Черная анодированная сталь	Нержавеющая сталь	Черный / рамка - Нержавеющая сталь	Черный / рамка - Нержавеющая сталь
Функции				
Программы	11	11	13	11
Подсветка	•	•	-	-
Пицца	•	•	•	•
Предварительный нагрев	•	•	-	•
Традиционное приготовление	•	•	•	•
Нижний нагрев	•	•	-	•
Нижний нагрев + конвекция	-	-	•	•
Верхний нагрев	-	-	•	-
Гриль	-	-	•	•
Гриль + верхний нагрев (двойной гриль)	-	-	•	-
Двойной гриль + конвекция	-	-	•	•
Двойной гриль + вертел	•	•	-	-
Двойной гриль + конвекция + вертел	-	-	-	-
Гриль + конвекция	-	-	•	-
Гриль + вертел	•	•	-	-
Гриль + конвекция + вертел	•	•	-	-
Статический нагрев + конвекция	-	-	•	•
Мультифункционный (кольцеобразный нагрев + конвекция)	•	•	•	•
Размораживание	•	•	•	•
Вертел	-	-	-	-
Газ	-	-	-	-
Газовый гриль	-	-	-	-
Газовый гриль + вертел	-	-	-	-
Газ + конвекция	-	-	-	-
Газ + вертел	-	-	-	-
Верхний нагрев + конвекция	-	-	•	-
Низкая температура	-	-	•	•
Подсветка Ambiente	•	•	-	-
ПРОГРАММИРОВАНИЕ				
Система управления духовки	Электронный программатор	Электронный программатор	Сенсорный электронный программатор	Электронный программатор
ВНУТРЕННЯЯ ПОВЕРХНОСТЬ ДУХОВКИ				
Черная эмаль	-	-	-	-
Титановая «Эмаль легкой очистки» (ETC)	-	-	•	•
Бронзовая эмаль	•	•	-	-
Тип стеклянной двери	Полностью стеклянная	Полностью стеклянная	Полностью стеклянная	Полностью стеклянная
«Холодная дверца»	•	•	•	•
ПРИНАДЛЕЖНОСТИ ДУХОВКИ				
Боковые стенки с хромированными направляющими	•	•	•	•
Количество решеток	1	1	1	1
Количество противней	1	1	2	2
Прочие аксессуары	Камень для пиццы	Камень для пиццы	-	-
Вертел	•	•	-	-
Количество уровней с телескопическими направляющими	4	4	2	2
ТЕХНИЧЕСКИЕ ХАРАКТЕРИСТИКИ				
Мощность Вт	2.896	2.896	2.870	2.870
Напряжение/Частота В/Гц	220-240 / 50-60	220-240 / 50-60	220-240 / 50-60	220-240 / 50-60
Класс энергетической эффективности [1]	A	A	A	A
Полезный объем л	64	64	64	64
Количество стекол	3	3	3	3
Количество ламп освещения	2 (галогеновые)	2 (галогеновые)	1	1
Тангенциальное охлаждение	•	•	•	•
Стандартное потребление электроэнергии [1] Вт	0,88	0,88	0,88	0,80
Потребление электроэнергии с принудительной конвекцией [1] Вт	0,80	0,80	0,80	0,80
Максимальная температура °C	250	250	250	250
РАЗМЕРЫ				
Габаритные размеры (ВхШхГ) мм	590x597x543	590x597x543	590x597x543	590x597x543
Размеры встраивания (ВхШхГ) мм	583x554x564	583x554x564	583x554x564	583x554x564
Размеры в упаковке (ВхШхГ) мм	700x640x640	700x640x640	700x640x640	700x640x640

[1] с января 2015 года, в соответствии с постановлением ЕС 65/2014

ТЕХНИЧЕСКИЕ ХАРАКТЕРИСТИКИ ДУХОВЫХ ШКАФОВ

	GFP13WH	GFP93IX	GFP93IXL	GFP93BK
Дизайн	Contemporaneo	Contemporaneo	Contemporaneo	Contemporaneo
Тип	Мультифункциональная	Мультифункциональная	Мультифункциональная	Мультифункциональная
Цвет	Белый / рамка - Нержавеющая сталь	Черный / рамка - Нержавеющая сталь	Черный / рамка - Нержавеющая сталь	Черный
Функции				
Программы	11	9	9	9
Подсветка	-	-	-	-
Пицца	•	•	•	•
Предварительный нагрев	•	•	•	•
Традиционное приготовление	•	•	•	•
Нижний нагрев	•	-	-	-
Нижний нагрев + конвекция	•	-	-	-
Верхний нагрев	-	-	-	-
Гриль	•	•	•	•
Гриль + верхний нагрев (двойной гриль)	-	•	•	•
Двойной гриль + конвекция	•	•	•	•
Двойной гриль + вертел	-	-	-	-
Двойной гриль + конвекция + вертел	-	-	-	-
Гриль + конвекция	-	-	-	-
Гриль + вертел	-	-	-	-
Гриль + конвекция + вертел	-	-	-	-
Статический нагрев + конвекция	•	•	•	•
Мультифункционный (кольцеобразный нагрев + конвекция)	•	•	•	•
Размораживание	•	•	•	•
Вертел	-	-	-	-
Газ	-	-	-	-
Газовый гриль	-	-	-	-
Газовый гриль + вертел	-	-	-	-
Газ + конвекция	-	-	-	-
Газ + вертел	-	-	-	-
Верхний нагрев + конвекция	-	-	-	-
Низкая температура	•	-	-	-
Подсветка Ambiente	-	-	-	-
ПРОГРАММИРОВАНИЕ				
Система управления духовки	Электронный программатор	Цифровой сенсорный программатор	Электронный сенсорный программатор	Электронный сенсорный программатор
ВНУТРЕННЯЯ ПОВЕРХНОСТЬ ДУХОВКИ				
Черная эмаль	-	-	-	-
Титановая «Эмаль легкой очистки» (ETC)	•	•	•	•
Бронзовая эмаль	-	-	-	-
Тип стеклянной двери	Полностью стеклянная	Полностью стеклянная	Полностью стеклянная	Полностью стеклянная
«Холодная дверца»	•	•	•	•
ПРИНАДЛЕЖНОСТИ ДУХОВКИ				
Боковые стенки с хромированными направляющими	•	•	•	•
Количество решеток	1	1	1	1
Количество противней	2	2	2	2
Прочие аксессуары	-	-	-	-
Вертел	-	-	-	-
Количество уровней с телескопическими направляющими	2	2	2	2
ТЕХНИЧЕСКИЕ ХАРАКТЕРИСТИКИ				
Мощность Вт	2.870	2.670	2.870	2.870
Напряжение/Частота В/Гц	220-240 / 50-60	220-240 / 50-60	220-240 / 50-60	220-240 / 50-60
Класс энергетической эффективности [1]	A	A	A	A
Полезный объем л	64	64	64	64
Количество стекол	3	3	3	3
Количество ламп освещения	1	1	1	1
Тангенциальное охлаждение	•	•	•	•
Стандартное потребление электроэнергии [1] Вт	0,88	0,88	0,88	0,88
Потребление электроэнергии с принудительной конвекцией [1] Вт	0,80	0,80	0,80	0,80
Максимальная температура °C	250	250	250	250
РАЗМЕРЫ				
Габаритные размеры (ВхШхГ) мм	590x597x543	590x597x543	590x597x543	590x597x543
Размеры встраивания (ВхШхГ) мм	583x554x564	583x554x564	583x554x564	583x554x564
Размеры в упаковке (ВхШхГ) мм	700x640x640	700x640x640	700x640x640	700x640x640

[1] с января 2015 года, в соответствии с постановлением ЕС 65/2014

	GFP93WH	GFPW21IX	GFPV21IX	GFS93IX
Дизайн	Contemporaneo	Contemporaneo	Contemporaneo	Contemporaneo
Тип	Мультифунциональная	Мультифунциональная газовая	Мультифунциональная газовая (электрический гриль)	Мультифунциональная
Цвет	Белый	Черный / рамка - Нержавеющая сталь	Черный / рамка - Нержавеющая сталь	Нержавеющая сталь
Функции				
Программы	9	3	6	9
Подсветка	-	•	•	-
Пицца	•	-	-	•
Предварительный нагрев	•	-	-	•
Традиционное приготовление	•	-	-	•
Нижний нагрев	-	-	-	-
Нижний нагрев + конвекция	-	-	-	-
Верхний нагрев	-	-	-	-
Гриль	•	-	•	•
Гриль + верхний нагрев (двойной гриль)	•	-	-	•
Двойной гриль + конвекция	•	-	-	•
Двойной гриль + вертел	-	-	-	-
Двойной гриль + конвекция + вертел	-	-	-	-
Гриль + конвекция	-	-	•	-
Гриль + вертел	-	-	-	-
Гриль + конвекция + вертел	-	-	-	-
Статический нагрев + конвекция	•	-	-	•
Мультифункционный (кольцеобразный нагрев + конвекция)	•	-	-	•
Размораживание	•	-	•	•
Вертел	-	-	-	-
Газ	-	-	•	-
Газовый гриль	-	•	-	-
Газовый гриль + вертел	-	-	-	-
Газ + конвекция	-	•	•	-
Газ + вертел	-	-	-	-
Верхний нагрев + конвекция	-	-	-	-
Низкая температура	-	-	-	-
Подсветка Ambiente	-	-	-	-
ПРОГРАММИРОВАНИЕ				
Система управления духовки	Электронный сенсорный программатор	Механический таймер на 60’	Механический таймер на 60’	Стандартный электронный программатор
ВНУТРЕННЯЯ ПОВЕРХНОСТЬ ДУХОВКИ				
Черная эмаль	-	-	-	-
Титановая «Эмаль легкой очистки» (ETC)	•	•	•	•
Бронзовая эмаль	-	-	-	-
Тип стеклянной двери	Полностью стеклянная	Полностью стеклянная	Полностью стеклянная	Полностью стеклянная
«Холодная дверца»	•	•	•	•
ПРИНАДЛЕЖНОСТИ ДУХОВКИ				
Боковые стенки с хромированными направляющими	•	•	•	•
Количество решеток	1	1	1	1
Количество противней	2	1	1	2
Прочие аксессуары	-	-	-	-
Вертел	-	-	-	-
Количество уровней с телескопическими направляющими	2	-	-	-
ТЕХНИЧЕСКИЕ ХАРАКТЕРИСТИКИ				
Мощность Вт	2.870	0,075	1.375	2.870
Напряжение/Частота В/Гц	220-240 / 50-60	220-240 / 50-60	220-240 / 50-60	220-240 / 50-60
Класс энергетической эффективности [1]	A	-	-	A
Полезный объем л	64	60	63	64
Количество стекол	3	3	3	3
Количество ламп освещения	1	1	1	1
Тангенциальное охлаждение	•	•	•	•
Стандартное потребление электроэнергии [1] Вт	0,88	1,59 / 5,71	1,59 / 5,71	0,88
Потребление электроэнергии с принудительной конвекцией [1] Вт	0,80	1,77 / 6,37	1,77 / 6,37	0,80
Максимальная температура °C	250	250	250	250
РАЗМЕРЫ				
Габаритные размеры (ВхШхГ) мм	590x597x543	590x597x543	590x597x543	590x597x543
Размеры встраивания (ВхШхГ) мм	583x554x564	583x554x564	583x554x564	583x554x564
Размеры в упаковке (ВхШхГ) мм	700x640x640	700x640x640	700x640x640	700x640x640

[1] с января 2015 года, в соответствии с постановлением ЕС 65/2014

ТЕХНИЧЕСКИЕ ХАРАКТЕРИСТИКИ ДУХОВЫХ ШКАФОВ

	GFS53IX	GFP993IX	GFN94AV	GFN94RM
Дизайн	Contemporaneo	Contemporaneo	Tradizione	Tradizione
Тип	Мультифунциональная	Мультифунциональная	Мультифунциональная	Мультифунциональная
Цвет	Нержавеющая сталь	Черный / рамка - Нержавеющая сталь	Овес	Медь
Функции				
Программы	5	9	9	9
Подсветка	-	•	-	-
Пицца	-	•	•	•
Предварительный нагрев	-	-	•	•
Традиционное приготовление	•	•	•	•
Нижний нагрев	•	•	-	-
Нижний нагрев + конвекция	•	-	-	-
Верхний нагрев	-	-	-	-
Гриль	-	•	•	•
Гриль + верхний нагрев (двойной гриль)	-	•	•	•
Двойной гриль + конвекция	-	•	•	•
Двойной гриль + вертел	-	-	-	-
Двойной гриль + конвекция + вертел	-	-	-	-
Гриль + конвекция	•	-	-	-
Гриль + вертел	-	-	-	-
Гриль + конвекция + вертел	-	-	-	-
Статический нагрев + конвекция	•	•	•	•
Мультифункционный (кольцеобразный нагрев + конвекция)	-	•	•	•
Размораживание	-	-	•	•
Вертел	-	-	-	-
Газ	-	-	-	-
Газовый гриль	-	-	-	-
Газовый гриль + вертел	-	-	-	-
Газ + конвекция	-	-	-	-
Газ + вертел	-	-	-	-
Верхний нагрев + конвекция	-	-	-	-
Низкая температура	-	-	-	-
Подсветка Ambiente	-	-	-	-
ПРОГРАММИРОВАНИЕ				
Система управления духовки	Стандартный электронный программатор	Электронный сенсорный программатор	Аналоговый программатор (начало и конец приготовления)	Аналоговый программатор (начало и конец приготовления)
ВНУТРЕННЯЯ ПОВЕРХНОСТЬ ДУХОВКИ				
Черная эмаль	-	•	-	-
Титановая «Эмаль легкой очистки» (ETC)	•	-	•	•
Бронзовая эмаль	-	-	-	-
Тип стеклянной двери	Полностью стеклянная	Полностью стеклянная	Полностью стеклянная	Полностью стеклянная
«Холодная дверца»	•	•	•	•
ПРИНАДЛЕЖНОСТИ ДУХОВКИ				
Боковые стенки с хромированными направляющими	•	•	•	•
Количество решеток	1	2	1	1
Количество противней	1	1	2	2
Прочие аксессуары	-	Противень для кондитерских изделий (15 мм)	-	-
Вертел	-	•	-	-
Количество уровней с телескопическими направляющими	-	-	2	2
ТЕХНИЧЕСКИЕ ХАРАКТЕРИСТИКИ				
Мощность Вт	2.670	-	2.870	2.870
Напряжение/Частота В/Гц	220-240 / 50-60	220-240 / 50-60	220-240 / 50-60	220-240 / 50-60
Класс энергетической эффективности [1]	A	A	A	A
Полезный объем л	64	75	64	64
Количество стекол	3	3	3	3
Количество ламп освещения	1	2	1	1
Тангенциальное охлаждение	•	•	•	•
Стандартное потребление электроэнергии [1] Вт	0,88	0,98	0,88	0,88
Потребление электроэнергии с принудительной конвекцией [1] Вт	0,80	1,05	0,80	0,80
Максимальная температура °C	250	-	250	250
РАЗМЕРЫ				
Габаритные размеры (ВхШхГ) мм	590x597x543	893x477x538	590x597x543	590x597x543
Размеры встраивания (ВхШхГ) мм	583x554x564	860x480x860	583x554x564	583x554x564
Размеры в упаковке (ВхШхГ) мм	700x640x640	980x690x560	700x640x640	700x640x640

[1] с января 2015 года, в соответствии с постановлением ЕС 65/2014

	GFN94AN	GFN94TF	GFN94BA	GFN94PN
Дизайн	Tradizione	Tradizione	Tradizione	Tradizione
Тип	Мультифунциональная	Мультифунциональная	Мультифунциональная	Мультифунциональная
Цвет	Антрацит	Terre de France	Белый	Кремовый
Функции				
Программы	9	9	9	9
Подсветка	-	-	-	-
Пицца	•	•	•	•
Предварительный нагрев	•	•	•	•
Традиционное приготовление	•	•	•	•
Нижний нагрев	-	-	-	-
Нижний нагрев + конвекция	-	-	-	-
Верхний нагрев	-	-	-	-
Гриль	•	•	•	•
Гриль + верхний нагрев (двойной гриль)	•	•	•	•
Двойной гриль + конвекция	•	•	•	•
Двойной гриль + вертел	-	-	-	-
Двойной гриль + конвекция + вертел	-	-	-	-
Гриль + конвекция	-	-	-	-
Гриль + вертел	-	-	-	-
Гриль + конвекция + вертел	-	-	-	-
Статический нагрев + конвекция	•	•	•	•
Мультифункционный (кольцеобразный нагрев + конвекция)	•	•	•	•
Размораживание	•	•	•	•
Вертел	-	-	-	-
Газ	-	-	-	-
Газовый гриль	-	-	-	-
Газовый гриль + вертел	-	-	-	-
Газ + конвекция	-	-	-	-
Газ + вертел	-	-	-	-
Верхний нагрев + конвекция	-	-	-	-
Низкая температура	-	-	-	-
Подсветка Ambiente	-	-	-	-
ПРОГРАММИРОВАНИЕ				
Система управления духовки	Аналоговый программатор (начало и конец приготовления)	Аналоговый программатор (начало и конец приготовления)	Аналоговый программатор (начало и конец приготовления)	Аналоговый программатор (начало и конец приготовления)
ВНУТРЕННЯЯ ПОВЕРХНОСТЬ ДУХОВКИ				
Черная эмаль	-	-	-	-
Титановая «Эмаль легкой очистки» (ETC)	•	•	•	•
Бронзовая эмаль	-	-	-	-
Тип стеклянной двери	Полностью стеклянная	Полностью стеклянная	Полностью стеклянная	Полностью стеклянная
«Холодная дверца»	•	•	•	•
ПРИНАДЛЕЖНОСТИ ДУХОВКИ				
Боковые стенки с хромированными направляющими	•	•	•	•
Количество решеток	1	1	1	1
Количество противней	2	2	2	2
Прочие аксессуары	-	-	-	-
Вертел	-	-	-	-
Количество уровней с телескопическими направляющими	2	2	2	2
ТЕХНИЧЕСКИЕ ХАРАКТЕРИСТИКИ				
Мощность Вт	2.870	2.870	2.870	2.870
Напряжение/Частота В/Гц	220-240 / 50-60	220-240 / 50-60	220-240 / 50-60	220-240 / 50-60
Класс энергетической эффективности [1]	A	A	A	A
Полезный объем л	64	64	64	64
Количество стекол	3	3	3	3
Количество ламп освещения	1	1	1	1
Тангенциальное охлаждение	•	•	•	•
Стандартное потребление электроэнергии [1] Вт	0,88	0,88	0,88	0,88
Потребление электроэнергии с принудительной конвекцией [1] Вт	0,80	0,80	0,80	0,80
Максимальная температура °C	250	250	250	250
РАЗМЕРЫ				
Габаритные размеры (ВхШхГ) мм	590x597x543	590x597x543	590x597x543	590x597x543
Размеры встраивания (ВхШхГ) мм	583x554x564	583x554x564	583x554x564	583x554x564
Размеры в упаковке (ВхШхГ) мм	700x640x640	700x640x640	700x640x640	700x640x640

[1] с января 2015 года, в соответствии с постановлением ЕС 65/2014

ТЕХНИЧЕСКИЕ ХАРАКТЕРИСТИКИ ДУХОВЫХ ШКАФОВ

	GFN54AV	GFN54RM	GFN54AN	GFN54TF
Дизайн	Tradizione	Tradizione	Tradizione	Tradizione
Тип	Мультифунциональная	Мультифунциональная	Мультифунциональная	Мультифунциональная
Цвет	Овес	Медь	Антрацит	Terre de France
Функции				
Программы	5	5	5	5
Подсветка	-	-	-	-
Пицца	-	-	-	-
Предварительный нагрев	-	-	-	-
Традиционное приготовление	•	•	•	•
Нижний нагрев	•	•	•	•
Нижний нагрев + конвекция	•	•	•	•
Верхний нагрев	-	-	-	-
Гриль	-	-	-	-
Гриль + верхний нагрев (двойной гриль)	-	-	-	-
Двойной гриль + конвекция	-	-	-	-
Двойной гриль + вертел	-	-	-	-
Двойной гриль + конвекция + вертел	-	-	-	-
Гриль + конвекция	•	•	•	•
Гриль + вертел	-	-	-	-
Гриль + конвекция + вертел	-	-	-	-
Статический нагрев + конвекция	•	•	•	•
Мультифункционный (кольцеобразный нагрев + конвекция)	-	-	-	-
Размораживание	-	-	-	-
Вертел	-	-	-	-
Газ	-	-	-	-
Газовый гриль	-	-	-	-
Газовый гриль + вертел	-	-	-	-
Газ + конвекция	-	-	-	-
Газ + вертел	-	-	-	-
Верхний нагрев + конвекция	-	-	-	-
Низкая температура	-	-	-	-
Подсветка Ambiente	-	-	-	-
ПРОГРАММИРОВАНИЕ				
Система управления духовки	Аналоговый программатор (начало и конец приготовления)	Аналоговый программатор (начало и конец приготовления)	Аналоговый программатор (начало и конец приготовления)	Аналоговый программатор (начало и конец приготовления)
ВНУТРЕННЯЯ ПОВЕРХНОСТЬ ДУХОВКИ				
Черная эмаль	-	-	-	-
Титановая «Эмаль легкой очистки» (ETC)	•	•	•	•
Бронзовая эмаль	-	-	-	-
Тип стеклянной двери	Полностью стеклянная	Полностью стеклянная	Полностью стеклянная	Полностью стеклянная
«Холодная дверца»	•	•	•	•
ПРИНАДЛЕЖНОСТИ ДУХОВКИ				
Боковые стенки с хромированными направляющими	•	•	•	•
Количество решеток	1	1	1	1
Количество противней	1	1	1	1
Прочие аксессуары	-	-	-	-
Вертел	-	-	-	-
Количество уровней с телескопическими направляющими	-	-	-	-
ТЕХНИЧЕСКИЕ ХАРАКТЕРИСТИКИ				
Мощность Вт	2.670	2.670	2.670	2.670
Напряжение/Частота В/Гц	220-240 / 50-60	220-240 / 50-60	220-240 / 50-60	220-240 / 50-60
Класс энергетической эффективности [1]	A	A	A	A
Полезный объем л	64	64	64	64
Количество стекол	3	3	3	3
Количество ламп освещения	1	1	1	1
Тангенциальное охлаждение	•	•	•	•
Стандартное потребление электроэнергии [1] Вт	0,88	0,88	0,88	0,88
Потребление электроэнергии с принудительной конвекцией [1] Вт	0,80	0,80	0,80	0,80
Максимальная температура °C	250	250	250	250
РАЗМЕРЫ				
Габаритные размеры (ВхШхГ) мм	590x597x543	590x597x543	590x597x543	590x597x543
Размеры встраивания (ВхШхГ) мм	583x554x564	583x554x564	583x554x564	583x554x564
Размеры в упаковке (ВхШхГ) мм	700x640x640	700x640x640	700x640x640	700x640x640

[1] с января 2015 года, в соответствии с постановлением ЕС 65/2014

	GFN54BA	GFN54PN	GFNV25AV	GFNV25TF
Дизайн	Tradizione	Tradizione	Tradizione	Tradizione
Тип	Мультифунциональная	Мультифунциональная	Мультифунциональная газовая (электрический гриль)	Мультифунциональная газовая (электрический гриль)
Цвет	Белый	Кремовый	Овес	Terre de France
Функции				
Программы	5	5	6	6
Подсветка	-	-	•	•
Пицца	-	-	-	-
Предварительный нагрев	-	-	-	-
Традиционное приготовление	•	•	-	-
Нижний нагрев	•	•	-	-
Нижний нагрев + конвекция	•	•	-	-
Верхний нагрев	-	-	-	-
Гриль	-	-	•	•
Гриль + верхний нагрев (двойной гриль)	-	-	-	-
Двойной гриль + конвекция	-	-	-	-
Двойной гриль + вертел	-	-	-	-
Двойной гриль + конвекция + вертел	-	-	-	-
Гриль + конвекция	•	•	•	•
Гриль + вертел	-	-	-	-
Гриль + конвекция + вертел	-	-	-	-
Статический нагрев + конвекция	•	•	-	-
Мультифункционный (кольцеобразный нагрев + конвекция)	-	-	-	-
Размораживание	-	-	•	•
Вертел	-	-	-	-
Газ	-	-	•	•
Газовый гриль	-	-	-	-
Газовый гриль + вертел	-	-	-	-
Газ + конвекция	-	-	•	•
Газ + вертел	-	-	-	-
Верхний нагрев + конвекция	-	-	-	-
Низкая температура	-	-	-	-
Подсветка Ambiente	-	-	-	-
ПРОГРАММИРОВАНИЕ				
Система управления духовки	Аналоговый программатор (начало и конец приготовления)	Аналоговый программатор (начало и конец приготовления)	Аналоговый таймер	Аналоговый таймер
ВНУТРЕННЯЯ ПОВЕРХНОСТЬ ДУХОВКИ				
Черная эмаль	-	-	-	-
Титановая «Эмаль легкой очистки» (ETC)	•	•	•	•
Бронзовая эмаль	-	-	-	-
Тип стеклянной двери	Полностью стеклянная	Полностью стеклянная	Полностью стеклянная	Полностью стеклянная
«Холодная дверца»	•	•	•	•
ПРИНАДЛЕЖНОСТИ ДУХОВКИ				
Боковые стенки с хромированными направляющими	•	•	•	•
Количество решеток	1	1	1	1
Количество противней	1	1	1	1
Прочие аксессуары	-	-	-	-
Вертел	-	-	-	-
Количество уровней с телескопическими направляющими	-	-	-	-
ТЕХНИЧЕСКИЕ ХАРАКТЕРИСТИКИ				
Мощность Вт	2670	2670	1375	1375
Напряжение/Частота В/Гц	220-240 / 50-60	220-240 / 50-60	220-240 / 50-60	220-240 / 50-60
Класс энергетической эффективности [1]	A	A		
Полезный объем л	64	64	63	63
Количество стекол	3	3	3	3
Количество ламп освещения	1	1	1	1
Тангенциальное охлаждение	•	•	•	•
Стандартное потребление электроэнергии [1] Вт	0,88	0,88	1,59 / 5,71	1,59 / 5,71
Потребление электроэнергии с принудительной конвекцией [1] Вт	0,80	0,80	1,77 / 6,37	1,77 / 6,37
Максимальная температура °C	250	250	250	250
РАЗМЕРЫ				
Габаритные размеры (ВхШхГ) мм	590x597x543	590x597x543	590x597x543	590x597x543
Размеры встраивания (ВхШхГ) мм	583x554x564	583x554x564	583x554x564	583x554x564
Размеры в упаковке (ВхШхГ) мм	700x640x640	700x640x640	700x640x640	700x640x640

[1] с января 2015 года, в соответствии с постановлением ЕС 65/2014

ТЕХНИЧЕСКИЕ ХАРАКТЕРИСТИКИ ДУХОВЫХ ШКАФОВ

		GMC66BK	GFCS16BK	GFCS86BK	GFCM96BK
Дизайн		Contemporaneo	Contemporaneo	Contemporaneo	Contemporaneo
Размеры	мм	600x450	600x450	600x450	600x450
Тип		Компактная 45 cm Комбинированная микроволновая печь	Компактная 45 cm Паровая духовка	Компактная 45 cm Комбинированная паровая духовка	Компактная 45 cm Мультифункциональная
Цвет		Черное стекло	Черное стекло	Черное стекло	Черное стекло
ОСНОВНЫЕ ХАРАКТЕРИСТИКИ					
Функции		6 (Микроволны, Гриль, Конвекция, Микроволны + Гриль, Микроволны + Конвекция, Гриль + конвекция)	4 + 1 (Пар, Регенерация, Очистка, Удаление накипи) + Стерилизация	5 (Пар; Горячий Воздух; Гриль; Пар+Горячий Воздух; Гриль + горячий воздух)	9 (Пицца, Традиционное приготовление, Нижний нагрев, Гриль, Двойной гриль + конвекция, Статический нагрев + конвекция, Мультифункционный (задний нагрев + конвекция), Разморозка, Гриль + нижний нагрев)
Объем духовки	л	32	35	35	46/40
ХАРАКТЕРИСТИКИ					
Цифровые часы		•	•	•	•
Таймер	м	Электронный 0 to 90´	Электронный 0 to 90´	Электронный 0 to 90´	•
Круглый противень		32cm	32cm	-	-
Функция размораживания по времени		•	•	•	-
Функция размораживания по весу		•	•	-	-
Управление		Цифровое сенсорное управление	Цифровое сенсорное управление	Цифровое сенсорное управление	Цифровое сенсорное управление
Автоменю		3	5	3 в памяти	-
Уровни мощности	Вт	5	4	-	-
Температурные уровни	°C	-	-	40 - 60 - 100	-
Мощность микроволн	Вт	1000	-	-	-
Мощность гриля	Вт	1500	-	1200	1100/2600
Мощность конвектора	Вт	1700	-	-	2150
Турбо мощность	Вт	-	-	1600	1800
Максимальная мощность	Вт	2750	1000	2900	2973
Комбирежим Микроволны/Гриль		•	-	-	-
Полка для запекания в сухарях		Прямоугольные двух уровневые	-	-	-
Внутреннее освещение		Галогеновое	•	•	Галогеновое
Регулируемые ножки		-	-	-	-
Шнур питания с вилкой		•	•	•	-
Сигнал окончания приготовления		•	•	•	•
Заданная функция		•	•	3 в памяти	• (заданная температура)
ВНУТРЕННЯЯ ПОВЕРХНОСТЬ ДУХОВКИ И БЕЗОПАСНОСТЬ					
Внутренний интерьер		Нержавеющая сталь	Нержавеющая сталь	Нержавеющая сталь	Титановая эмаль «Легкой очистки» (AA)
Количество стекол		2	2	2	3
Защита от детей		•	•	•	•
Тангенциальный охлаждающий вентилятор		•	•	•	•
АКСЕССУАРЫ					
Хромированные боковые направляющие		-	• (4 уровня)	• (4 уровня)	•
Эмалированный противень		-	-	-	2 (обычный + глубокий)
Противень из нержавеющей стали		2 решетки	1 Перфорированный / 1 не перфорированный (40 и 20 мм)	1 Перфорированный / 1 не перфорированный (40 и 20 мм)	1 решетка
Резервуар для воды	л	-	1,4	1,4	-
Телескопические направляющие			-	-	1
ТЕХНИЧЕСКИЕ ХАРАКТЕРИСТИКИ					
Напряжение / Частота	В/Гц	220-240 / 50	220-240 / 50	230-240 / 50	220-240 / 50-60
Штекер		Schucko	Schucko	Schucko	-
Класс энергетической эффективности (1)		-	-	A+	A
Стандартное потребление электроэнергии (1)	Вт	-	-	-	-
Потребление электроэнергии с принудительной конвекцией (1)	Вт	-	-	0,44	-
Полезный объем духовки	л	32	35	32	40
ВЕСА И РАЗМЕРЫ					
Габаритные размеры ШхГхВ	мм	595x542x455	595x472x455	595x472x455	595x542x455
Размеры встраивания ШхГхВ	мм	560-568x450x542	560-568x450x542	560-568x450x542	560-568x450x542
Внутренние размеры ШхГхВ	мм	420x390x210	420x390x210	420x390x210	-

		GFCDIXN	GFCWDIX
Дизайн		Contemporaneo	Contemporaneo
Тип		Аксессуары	Аксессуары
Цвет		Нержавеющая сталь	Нержавеющая сталь
ОСНОВНЫЕ ХАРАКТЕРИСТИКИ			
Количество наборов		6	6
Количество тарелок Ø28 cm		20	20
Полезная высота	см	10	10
Входная мощность	Вт	-	430
Регулируемый термостат	°C	-	30-70
Термостат		-	Электромеханический
Защита от перегрева 110 °C		-	•
Подсветка включения / выключения		-	•
Антискользящий коврик		•	•
Система открывания		push / pull	push / pull
ВЕС И РАЗМЕРЫ			
Габаритные размеры ВхШхГ	мм	139x595x542	139x595x542
Размеры встраивания ВхШхГ	мм	140x595x542	140x 595x542
Размеры в упаковке ВхШхГ	мм	250x645x670	250x645x670
Вес Gross / net	кг	20,3 / 18,0	20,3 / 18,0
ТЕХНИЧЕСКИЕ ХАРАКТЕРИСТИКИ			
Напряжение / Частота	В/Гц	-	220-240 / 50-60
Тип штекера		-	Schuko
Длина кабеля		-	1,5 m

ТЕХНИЧЕСКИЕ ХАРАКТЕРИСТИКИ МИКРОВОЛНОВЫХ ПЕЧЕЙ

		GMI182IX	GMI182WH	GMI182BK
Дизайн		Contemporaneo	Contemporaneo	Contemporaneo
Тип		Встраиваемая микроволновая печь	Встраиваемая микроволновая печь	Встраиваемая микроволновая печь
Цвет		Нержавеющая сталь	Белый	Черный
ОСНОВНЫЕ ХАРАКТЕРИСТИКИ				
Объем печи	л	18	18	18
Функции		1	1	1
Открывание двери		Боковые	Боковые	Боковые
ОСОБЕННОСТИ				
Цифровые часы		•	•	•
Таймер	м	Электронный от 0 до 90´	Электронный от 0 до 90´	Электронный от 0 до 90´
Круглый противень		24 cm	24 cm	24 cm
Функция размораживания по времени		•	•	•
Функция размораживания по весу		•	•	•
Управление		Электронное	Электронное	Электронное
Автоменю		1	1	1
Уровни мощности	Вт	4	4	4
Мощность микроволн	Вт	800	800	800
Защита от детей		•	•	•
Поддон для готовки в «сухарях»		•	-	-
Внутренне освещение		•	•	•
Регулируемые ножки		•	•	•
Шнур питания с вилкой		•	•	•
Сигнал окончания приготовления		•	•	•
Заданная функция		•	•	•
Внутренний интерьер		Нержавеющая сталь	Нержавеющая сталь	Нержавеющая сталь
ТЕХНИЧЕСКИЕ ХАРАКТЕРИСТИКИ				
Напряжение / Частота	В/Гц	230 / 50	230 / 50	230 / 50
Тип штекера		Schucko	Schucko	Schucko
ВЕСА И РАЗМЕРЫ				
Габаритные размеры с рамкой ШхГхВ	мм	595x340x390	595x340x390	595x340x390
Размеры встраивания	мм	560x320x380	560x320x380	560x320x380
Размеры рамки	мм	39	39	39
Внутренние размеры ШхГхВ	мм	305x280x210	305x280x210	305x280x210

		GPINDSIX	GTPS51HIX	GTP955HIX	GTP951HIX	GTP851HIX	GTP842HIX
Дизайн		Progetti	Contemporaneo	Contemporaneo	Contemporaneo	Contemporaneo	Contemporaneo
Ширина	см	116	75	90	90	75	75
Тип		Индукционная	Газовая	Газовая	Газовая	Газовая	Газовая
Цвет		Черное стекло / Нержавеющая сталь	Нержавеющая сталь	Нержавеющая сталь	Нержавеющая сталь	Нержавеющая сталь	Нержавеющая сталь
ОСОБЕННОСТИ							
Управление		Фронтальное	Фронтальное	Фронтальное	Фронтальное	Фронтальное	Фронтальное
Количество электрических зон		2 (индукционные)	-	-	-	-	-
Количество газовых конфорок		1	5	5	5	5	4
Передняя левая конфорка	Вт	Ø 21 cm / 2300	3000	1000	1000	1000	300 - 4300
Задняя левая конфорка	Вт	Ø 14,5 cm / 1400	1750	3000	1750	1750	-
Передняя конфорка	Вт	-	1000	3800	300 - 4300	300 - 4300	1000
Задняя конфорка	Вт	-	1750	-	-	-	1750
Передняя правая конфорка	Вт	3300	800 - 4500	1750	1750	1750	3300
Задняя правая конфорка	Вт			1750	3000	3000	-
Газ-контроль		•	•	•	•	•	•
Автоматический электроподжиг		•	•	•	•	•	•
РЕШЕТКИ ПОВЕРХНОСТИ							
Эмалированные решетки		-	-	-	-	-	-
Чугунные решетки		•	•	•	•	•	•
РАЗМЕРЫ							
Габаритные размеры ВхШхГ	мм	1160x430	90x740x500	39x860x500	35x860x500	38x740x500	38x740x500
Размеры встраивания ВхШхГ	мм	62x1140x410	95x720x480	55x840x480	55x840x480	55x560x480	55x560x480

		GTP855HIX	GTP64HIX	GTP685HIX	GTPF145HIX	GTPF855HIX	GTPF685HIX
Дизайн		Современный	Современный	Современный	Современный	Современный	Современный
Ширина	см	75	60	60	111,5	75	60
Тип		Газ	Газ	Газ	Газ	Газ	Газ
Цвет		Нержавеющая сталь	Нержавеющая сталь	Нержавеющая сталь	Нержавеющая сталь	Нержавеющая сталь	Нержавеющая сталь
ОСОБЕННОСТИ							
Управление		Фронтальное	Фронтальное	Фронтальное	Фронтальное	Фронтальное	Фронтальное
Количество электрических зон		-	-	-	-	-	-
Количество газовых зон		5	4	4	4	5	4
Передняя левая конфорка	Вт	1000	1000	3800	4000	3800	3500
Задняя левая конфорка	Вт	3000	3000	1000	1000	-	1750
Передняя конфорка	Вт	3800	-	-	1750	1000	-
Задняя конфорка	Вт	-	-	-	3000	1750	-
Передняя правая конфорка	Вт	1750	1750	1750	-	1750	1000
Задняя правая конфорка	Вт	1750	1750	1750	-	3000	1750
Газ-контроль		•	•	•	•	•	•
Автоматический электроподжиг		•	•	•	•	•	•
РЕШЕТКИ ПОВЕРХНОСТИ							
Эмалированные решетки		-	-	-	-	-	-
Чугунные решетки		•	•	•	•	•	•
DIMENSIONS							
Габаритные размеры ВхШхГ	мм	34x740x500	38x585x500	38x585x500	70x1100x400	65x746x508	70x590x508
Размеры встраивания ВхШхГ	мм	55x560x480	55x560x480	55x560x480	1055x375	720x480	560x480

ТЕХНИЧЕСКИЕ ХАРАКТЕРИСТИКИ ВАРОЧНЫХ ПОВЕРХНОСТЕЙ

		GTPR855HAV	GTPR855HRM	GTPR855HAN	GTPR855HTF	GTPR855HBA	GTPR855HPN
Дизайн		Tradizione	Tradizione	Tradizione	Tradizione	Tradizione	Tradizione
Ширина	см	75	75	75	75	75	75
Тип		Газовая	Газовая	Газовая	Газовая	Газовая	Газовая
Цвет		Овес	Медь	Антрацит	Terre de France	Белый	Кремовый
ОСОБЕННОСТИ							
Управление		Фронтальное	Фронтальное	Фронтальное	Фронтальное	Фронтальное	Фронтальное
Количество электрических зон		-	-	-	-	-	-
Количество газовых зон		5	5	5	5	5	5
Передняя левая конфорка	Вт	1000	1000	1000	1000	1000	1000
Задняя левая конфорка	Вт	3000	3000	3000	3000	3000	3000
Передняя конфорка	Вт	3300	3300	3300	3300	3300	3300
Задняя конфорка	Вт	-	-	-	-	-	-
Передняя правая конфорка	Вт	1750	1750	1750	1750	1750	1750
Задняя правая конфорка	Вт	1750	1750	1750	1750	1750	1750
Газ-контроль		•	•	•	•	•	•
Автоматический электроподжиг		•	•	•	•	•	•
РЕШЕТКИ ПОВЕРХНОСТИ							
Эмалированные решетки		-	-	-	-	-	-
Чугунные решетки		•	•	•	•	•	•
DIMENSIONS							
Габаритные размеры ВхШхГ	мм	38x740x500	38x740x500	38x740x500	38x740x500	38x740x500	38x740x500
Размеры встраивания ВхШхГ	мм	55x560x480	55x560x480	55x560x480	55x560x480	55x560x480	55x560x480

		GTPR645HAV	GTPR645HRM	GTPR645HAN	GTPR645HTF	GTPR645HBA	GTPR645HPN
Дизайн		Tradizione	Tradizione	Tradizione	Tradizione	Tradizione	Tradizione
Ширина	см	60	60	60	60	60	60
Тип		Газовая	Газовая	Газовая	Газовая	Газовая	Газовая
Цвет		Овес	Медь	Антрацит	Terre de France	Белый	Кремовый
ОСОБЕННОСТИ							
Управление		Фронтальное	Фронтальное	Фронтальное	Фронтальное	Фронтальное	Фронтальное
Количество электрических зон		-	-	-	-	-	-
Количество газовых конфорок		4	4	4	4	4	4
Передняя левая конфорка	Вт	1000	1000	1000	1000	1000	1000
Задняя левая конфорка	Вт	3300	3300	3300	3300	3300	3300
Передняя правая конфорка	Вт	1750	1750	1750	1750	1750	1750
Задняя правая конфорка	Вт	1750	1750	1750	1750	1750	1750
Газ-контроль		•	•	•	•	•	•
Автоматический электроподжиг		•	•	•	•	•	•
РЕШЕТКИ ПОВЕРХНОСТИ							
Эмалированные решетки		-	-	-	-	-	-
Чугунные решетки		•	•	•	•	•	•
РАЗМЕРЫ							
Габаритные размеры ВхШхГ	мм	38x595x500	38x595x500	38x595x500	38x595x500	38x595x500	38x595x500
Размеры встраивания ВхШхГ	мм	55x560x480	55x560x480	55x560x480	55x560x480	55x560x480	55x560x480

		GTIP14BK	GTIP83BK	GTIP84BK	GTIPW84BK
Дизайн		Contemporaneo	Contemporaneo	Contemporaneo	Contemporaneo
Ширина	см	100	80	80	80
Тип		Индукционная	Индукционная	Индукционная	Индукционная
Цвет		Черная стеклокерамика	Черная стеклокерамика	Черная стеклокерамика	Черная стеклокерамика
СПЕЦИФИКАЦИЯ					
Тип управления		Слайдер, Сенсорное управление	Слайдер, Сенсорное управление	Слайдер, Сенсорное управление	Слайдер, Сенсорное управление
Расположение управления		Фронтальное	Фронтальное	Фронтальное	Фронтальное
Уровни мощности		9 уровней	9 уровней	9 уровней	9 уровней
Передний левый нагревательный элемент	мм/Вт	Ø 210 - 2900/3700	Ø 190 - 2300/3000	Ø 280 - 2600/3700	220x180 - 2100/2600/3700
Задний левый нагревательный элемент	мм/Вт	Ø 210 - 2900/3700	-	Ø 180 - 2300/3000	220x180 - 2100/2600/3700
Центральный нагревательный элемент	мм/Вт	-	Ø 150 - 1100/1400	-	-
Задний правый нагревательный элемент	мм/Вт	Ø 210 - 2900/3700	-	Ø 180 - 2300/3000	180 - 1850/2300/3000
Передний правый нагревательный элемент	мм/Вт	Ø 210 - 2900/3700	Ø 250 - 2300/3000	Ø 210 - 2900/3700	314 - 2500/3200
ХАРАКТЕРИСТИКИ					
Общая мощность	Вт	7.400	6.700	7.400	7.400
Включение/Выключение		-	-	-	-
Функция Stop&Go		•	•	•	•
Booster		4 двойных	3	4 двойных	•
Heat up (Подогрев)		•	•	•	•
Таймер		•	•	•	•
Механический таймер		•	•	•	•
Низкая температура	°C	42 - 70 - 94	Низкая температура между 0 и 1	42 - 70	42 - 70 - 93
Детектор диаметра посуды/детектор посуды		•	•	•	•
Индикатор остаточного тепла		•	•	•	•
Защита от детей		•	•	•	•
Защита от перелива		•	•	•	•
Автоматика отключения		•	•	•	•
Управление энергопотреблением		•	•	•	•
Шнур питания		•	•	•	•
Длина кабеля	мм	1500	1500	1500	1500
Скребок		-	-	-	-
Напряжение/Частота	В/Гц	220-240 / 50-60	220-240 / 50-60	220-240 / 50-60	220-240 / 50-60
РАЗМЕРЫ					
Габаритные размеры ШхГхВ	мм	1000x410x49	780x370x58	780x520x49	780 x 520mm, R=5
Размеры встраивания ШхГхВ	мм	985x395	760x340	750x490	765 x 495mm - толщина: 82mm + 6mm стеклокерамика

ТЕХНИЧЕСКИЕ ХАРАКТЕРИСТИКИ ВАРОЧНЫХ ПОВЕРХНОСТЕЙ

		GTIP64WH	GTIP64BK	GTIP63WH	GTIP63BK
Дизайн		Contemporaneo	Contemporaneo	Contemporaneo	Contemporaneo
Ширина	см	60	60	60	60
Тип		Индукционная	Индукционная	Индукционная	Индукционная
Цвет		Белая стеклокерамика	Черная стеклокерамика	Белая стеклокерамика	Черная стеклокерамика
СПЕЦИФИКАЦИЯ					
Тип управления		Слайдер, Сенсорное управление	Слайдер, Сенсорное управление	Слайдер, Сенсорное управление	Слайдер, Сенсорное управление
Расположение управления		Фронтальное	Фронтальное	Фронтальное	Фронтальное
Уровни мощности		9	9	9	9
Передний левый нагревательный элемент	мм/Вт	200 mm 1400/2000 BOOSTER	200 mm 1400/2000 BOOSTER	200 mm 2300/3000 BOOSTER	200 mm 2300/3000 BOOSTER
Задний левый нагревательный элемент	мм/Вт	160 mm 1100/1400 BOOSTER	160 mm 1100/1400 BOOSTER	160mm 1200/1400 BOOSTER	160mm 1200/1400 BOOSTER
Центральный нагревательный элемент	мм/Вт	-	-	-	-
Задний правый нагревательный элемент	мм/Вт	200 mm 2300/3000 BOOSTER	200 mm 2300/3000 BOOSTER	250mm 2300/3000 BOOSTER	250mm 2300/3000 BOOSTER
Передний правый нагревательный элемент	мм/Вт	160 mm 1100/1400 BOOSTER	160 mm 1100/1400 BOOSTER		
ХАРАКТЕРИСТИКИ					
Общая мощность	Вт	7.100	7.100	6.700	6.700
Включение/Выключение		•	•	•	•
Функция Stop&Go		•	•	•	•
Booster		•	•	•	•
Heat up (Подогрев)		•	•	•	•
Таймер		•	•	•	•
Механический таймер		•	•	•	•
Низкая температура	°C	70	70	70	70
Детектор диаметра посуды/детектор посуды		•	•	•	•
Индикатор остаточного тепла		•	•	•	•
Защита от детей		•	•	•	•
Защита от перелива		•	•	•	•
Автоматика отключения		•	•	•	•
Управление энергопотреблением		•	•	•	•
Шнур питания		•	•	•	•
Длина кабеля	мм	1120	1200	1120	1120
Скребок		-	-	-	-
Напряжение/Частота	В/Гц	220-240 / 50-60	220-240 / 50-60	220-240 / 50-60	220-240 / 50-60
РАЗМЕРЫ					
Габаритные размеры ШхГхВ	мм	590x520	590x520	590x520	590x520
Размеры встраивания ШхГхВ	мм	560x490	560x490	560x490	560x490

		GTIPW41BK	GTIP42BK	GTPN42BK
Дизайн		Contemporaneo	Contemporaneo	Contemporaneo
Ширина	см	38	38	38
Тип		Индукционная	Индукционная	Teppanyaki
Цвет		Черная стеклокерамика	Черная стеклокерамика	Поверхность гриль – Нержавеющая сталь + Черная стеклокерамика
СПЕЦИФИКАЦИЯ				
Тип управления		Слайдер, Сенсорное управление	Слайдер, Сенсорное управление	Сенсорное управление
Расположение управления		Фронтальное	Фронтальное	Фронтальное
Уровни мощности		9 уровней	9 уровней	9
Передний левый нагревательный элемент	мм/Вт	310 mm 2300/3000	220x180 - 2100/2600/3700	1400
Задний левый нагревательный элемент	мм/Вт	-	220x180 - 2100/2600/3700	1400
Центральный нагревательный элемент	мм/Вт	-	-	-
Задний правый нагревательный элемент	мм/Вт	-	-	-
Передний правый нагревательный элемент	мм/Вт	-	-	-
ХАРАКТЕРИСТИКИ				
Общая мощность	Вт	3000	3700	2800
Включение/Выключение		-	-	-
Функция Stop&Go		•	•	-
Booster		•	•	-
Heat up (Подогрев)		•	•	-
Таймер		•	•	•
Механический таймер		•	•	•
Низкая температура	°C	42 - 70 - 93	Автоматические температуры	-
Детектор диаметра посуды/детектор посуды		•	•	-
Индикатор остаточного тепла		•	•	•
Защита от детей		•	•	•
Защита от перелива		•	•	•
Автоматика отключения		•	•	•
Управление энергопотреблением		•	•	•
Шнур питания		•	•	•
Длина кабеля	мм	1500	1500	1500
Скребок		-	-	-
Напряжение/Частота	В/Гц	220-240 / 50-60	220-240 / 50-60	220-240 / 50-60
РАЗМЕРЫ				
Габаритные размеры ШхГхВ	мм	520x380x121	520x380x48	520x380x64
Размеры встраивания ШхГхВ	мм	490x370	490x360	490x360

ТЕХНИЧЕСКИЕ ХАРАКТЕРИСТИКИ ВАРОЧНЫХ ПОВЕРХНОСТЕЙ

		GVP415HBK	GVP42HBK	GT415HIX	GT425HIX
Дизайн		Contemporaneo	Contemporaneo	Contemporaneo	Contemporaneo
Ширина	см	38	38	37	37
Тип		Поверхность Domino на стеклокерамике	Поверхность Domino на стеклокерамике	Domino	Domino
Цвет		Черная стеклокерамика	Черная стеклокерамика	Нержавеющая сталь	Нержавеющая сталь
ХАРАКТЕРИСТИКИ					
Расположение управления		Фронтальное	Фронтальное	Фронтальное	Фронтальное
Количество газовых конфорок		1	2	1	2
Передняя конфорка	Вт	5000	1000	3800	1000
Задняя конфорка	Вт	-	3000	-	3000
Газ-контроль		•	•	•	•
Автоматический электроподжиг		•	•	•	•
РЕШЕТКИ ВАРОЧНОЙ ПОВЕРХНОСТИ					
Эмалированные решетки		-	-	-	-
Чугунные решетки		•	•	•	•
РАЗМЕРЫ					
Габаритные размеры ВхШхГ	мм	520x380x55	520x380x55	45x370x500	45x370x500
Размеры встраивания ВхШхГ	мм	495x350	495x350	55x350x490	55x350x490
Размеры в упаковке ВхШхГ	мм	555x440x145	555x440x145	-	-

		GTHP85T	GTHP65T	GTHP63T	GTHP42BK
Дизайн		Современный	Современный	Современный	Современный
Размер	см	80	60	60	38
Тип		Стеклокерамическая варочная поверхность	Стеклокерамическая варочная поверхность	Стеклокерамическая варочная поверхность	Стеклокерамическая варочная поверхность Domino
Цвет		Черная стеклокерамика	Черная стеклокерамика	Черная стеклокерамика	Черная стеклокерамика
ХАРАКТЕРИСТИКИ					
Рамка		-	-	-	-
Управление		Сенсорное управление	Сенсорное управление	Сенсорное управление	Сенсорное управление
Общая мощность	Вт	6700	6700	5400	3000
СПЕЦИФИКАЦИЯ					
Зоны расширения		2	2	1	-
Количество уровней мощности		9	9	9	9
Передний левый нагревательный элемент	мм-Вт	120/210 - 700/2100	Ø 210/120 mm - 2100/700	180 / 1800	155 mm - 1200
Задний левый нагревательный элемент	мм-Вт	145/1200	Ø 145 mm - 1200	145 / 1200	190 mm - 1800
Средний нагревательный элемент	мм-Вт	-	-	-	-
Передний правый нагревательный элемент	мм-Вт	145/1200	Ø 145 mm - 1200	275/210 mm - 2400/1500	-
Задний правый нагревательный элемент	мм-Вт	170/265 - 1400/2200	Ø 170/265 - 1400/2200	-	-
High-light		4	4	3	2
ХАРАКТЕРИСТИКИ					
Функция памяти		-	-	-	•
Таймер		•	•	•	•
Heat up (Подогрев)		•	•	-	•
Электрический кабель		•	•	•	•
Напряжение/Частота	В/Гц	220-240 / 50-60	220-240 / 50-60	220-240 / 50-60	220-240 / 50-60
Скребок		•	•	•	-
ЗАЩИТА					
Индикатор остаточного тепла		•	•	•	•
Защита от детей		•	•	•	•
Защита от перелива		•	•	•	•
Автоматика отключения		•	•	•	•
РАЗМЕРЫ					
Габаритные размеры ШхГхВ	мм	770x510x48	580x510x48	580x510x48	520x380x45
Размеры встраивания ШхГхВ	мм	750x490	560x490	560x490	490x350x41

		GVP145HBK	GVP88HBK	GVP755HBK	GVP755HWH
Дизайн		Contemporaneo	Contemporaneo	Contemporaneo	Contemporaneo
Ширина	см	100	75	75	75
Тип		Газ на стекле	Газ на стекле	Газ на стекле	Газ на стекле
Цвет		Черное закаленное стекло	Черное закаленное стекло	Черное закаленное стекло	Белое закаленное стекло
ХАРАКТЕРИСТИКИ					
Управление		Фронтальное	Фронтальное	Фронтальное	Фронтальное
Количество газовых конфорок		4	4	5	5
Передняя левая конфорка	Вт	3800	1750	1000	1000
Задняя левая конфорка	Вт	-	3000	3000	3000
Передняя конфорка	Вт	1000	-	-	-
Задняя конфорка	Вт	1750	-	3500	3500
Передняя правая конфорка	Вт	3000	1000	1650	1650
Задняя правая конфорка	Вт	-	1750	1650	1650
Газ - контроль		•	•	•	•
Автоматический электроподжиг		•	•	•	•
Чугунные решетки		•	•	•	•
РАЗМЕРЫ					
Габаритные размеры ВхШхГ	мм	100x400x50	750x510x50	750x510x50	750x510x50
Размеры встраивания ВхШхГ	мм	955x365	700x480	550x470	550x470
Размеры с упаковкой ВхШхГ	мм	1070x470x150	810x560x150	800x580x150	800x580x150

		GVP685HBK	GVP685HWH	GVP635HBK
Дизайн		Contemporaneo	Contemporaneo	Contemporaneo
Ширина	см	60	60	60
Тип		Газ на стекле	Газ на стекле	Газ на стекле
Цвет		Черное закаленное стекло	Белое закаленное стекло	Черное закаленное стекло
ХАРАКТЕРИСТИКИ				
Управление		Фронтальное справа и слева	Фронтальное справа и слева	Фронтальное
Количество газовых конфорок		4	4	3
Передняя левая конфорка	Вт	3500	3500	1000
Задняя левая конфорка	Вт	-	-	1650
Передняя конфорка	Вт	1000	1000	-
Задняя конфорка	Вт	1650	1650	-
Передняя правая конфорка	Вт	3000	3000	3500
Задняя правая конфорка	Вт	-	-	-
Газ - контроль		•	•	•
Автоматический электроподжиг		•	•	•
Чугунные решетки		•	•	•
РАЗМЕРЫ				
Габаритные размеры ВхШхГ	мм	600x510x50	600x510x50	600x510x50
Размеры встраивания ВхШхГ	мм	550x470	550x470	550x470
Размеры с упаковкой ВхШхГ	мм	700x580x150	700x580x150	700x580x150

ТЕХНИЧЕСКИЕ ХАРАКТЕРИСТИКИ ВАРОЧНЫХ ПОВЕРХНОСТЕЙ

		GPMO1TIX	GPMO1SIX	GPMO1AIX	GPMO1TBR	GPMO1SBR	GPMO1ABR
Дизайн		Progetti	Progetti	Progetti	Progetti	Progetti	Progetti
Тип		Origine	Origine	Origine	Origine	Origine	Origine
Цвет		Нержавеющая сталь	Нержавеющая сталь	Нержавеющая сталь	Бронза	Бронза	Бронза
ХАРАКТЕРИСТИКИ							
Ручки управления		Эбеновое дерево	Эбеновое дерево	Эбеновое дерево	“Canaletto” орех	“Canaletto” орех	“Canaletto” орех
Управление		Фронтальное	Фронтальное	Фронтальное	Фронтальное	Фронтальное	Фронтальное
Количество газовых конфорок		1	1	1	1	1	1
Передняя конфорка	Вт	3300	1750	1000	3300	1750	1000
Задняя конфорка	Вт	-	-	-	-	-	-
Газ-контроль		•	•	•	•	•	•
Автоматический электроподжиг		•	•	•	•	•	•
Чугунные решетки		•	•	•	•	•	•
РАЗМЕРЫ							
Габаритные размеры ВхШхГ	мм	Смотрите схему	Смотрите схему	Смотрите схему	Смотрите схему	Смотрите схему	Смотрите схему
Размеры встраивания ВхШхГ	мм	Смотрите схему	Смотрите схему	Смотрите схему	Смотрите схему	Смотрите схему	Смотрите схему

		GPMS1TIX	GPMS1SIX	GPMS1AIX
Дизайн		Progetti	Progetti	Progetti
Тип		Stellare	Stellare	Stellare
Цвет		Нержавеющая сталь	Нержавеющая сталь	Нержавеющая сталь
ХАРАКТЕРИСТИКИ				
Ручки управления		Черный металл	Черный металл	Черный металл
Управление		Фронтальное	Фронтальное	Фронтальное
Количество газовых конфорок		1	1	1
Передняя конфорка	Вт	3300	1750	1000
Задняя конфорка	Вт	-	-	-
Газ-контроль		•	•	•
Автоматический электроподжиг		•	•	•
Чугунные решетки		•	•	•
РАЗМЕРЫ				
Габаритные размеры ВхШхГ	мм	Смотрите схему	Смотрите схему	Смотрите схему
Размеры встраивания ВхШхГ	мм	Смотрите схему	Смотрите схему	Смотрите схему

		GPCR1MBK	GPCR1MIX	GPKITIN	GPKITRE
Дизайн		Progetti	Progetti	Progetti	Progetti
Размер	см	67	67	-	-
Тип		Настенная	Настенная	Встраиваемый мотор	Дистанционный мотор
Цвет		Черный	Нержавеющая сталь	-	-
ХАРАКТЕРИСТИКИ					
Производительность	m^3/ч	-	-	705	890
Производительность (в свободном режиме)	m^3/ч	-	-	780	950
Уровень шума при максимальной мощности	dBa	-	-	62	66
Уровень шума на первой скорости	dBa	-	-	35	43
Количество моторов		-	-	-	-
Скорости		3+Boost	3+Boost	-	-
Booster		•	•	-	-
Отсрочка старта		•	•	-	-
Очистка воздуха		-	-	-	-
Сигнал насыщения фильтра		•	•	-	-
Лампы освещения		3 leds + декоративная часть LED	3 leds + декоративная часть LED	-	-
Всасывание воздуха по периметру		-	-	-	-
Жироулавливающие фильтры		•	•	-	-
Угольные фильтры		-	-	-	-
Управление		Электронное сенсорное	Электронное сенсорное	-	-
Размер выходного отверстия	ø мм	-	-	120	150
Штекер		-	-	-	-
Длина кабеля	см	-	-	100	700
Нет обратного клапана		-	-	•	•
Мощность мотора	Вт	-	-	-	-
Напряжение/Частота	В/Гц	220-240 / 50-60	220-240 / 50-60	220-240 / 50-60	220-240 / 50-60
Дистанционное управление		-	-	-	-
РАЗМЕРЫ					
Габаритные размеры ВхШхГ	мм	1100x670x105	1100x670x105	338,5x220,2x389,5	300x250x300
Размеры с упаковкой ВхШхГ	мм	1240x810x230	1240x810x230	380x420x360	360x440x400

ТЕХНИЧЕСКИЕ ХАРАКТЕРИСТИКИ ВЫТЯЖЕК

		GHIL55IX	GHIK58WH	GHIA85IX	GHWK68WH
Дизайн		Contemporaneo	Contemporaneo	Contemporaneo	Contemporaneo
Размер	см	51,5x40,5	50x50	80,4x49,0	67
Тип		Островная	Островная	Островная	Настенная
Цвет		Нержавеющая сталь	Белое покрытие + короб из нержавеющий стали	Сатинированное стекло + боковые части нержавеющая сталь	Белое покрытие + короб из нержавеющий стали
ХАРАКТЕРИСТИКИ					
Производительность	m^3/ч	520	802	496	802
Производительность (в свободном режиме)	m^3/ч	540	-	434	-
Уровень шума при максимальной мощности	dBa	68	61	57	61
Уровень шума на первой скорости	dBa	49	35	44	35
Количество моторов		1	1	1	1
Скорости		3+Boost	3+Boost	3+Boost	3+Boost
Booster		•	•	•	•
Отсрочка старта		•	-	-	-
Очистка воздуха		•	-	-	-
Сигнал насыщения фильтра		•	-	-	-
Лампы освещения		4x20 Вт	LED 4x1 Вт	Неоновые лампы 2x13Вт + led 1x7Вт	LED 2x3 Вт
Всасывание воздуха по периметру		•	•		•
Жироулавливающие фильтры		1	1	1	1
Угольные фильтры		2	•	•	•
Управление		Электронное	Электронное	Электронное	Электронное
Размер выходного отверстия	ø мм	150	150 (уменьшение до 120)	150 (уменьшение до 120)	150 (уменьшение до 120)
Штекер		•	-	-	-
Длина кабеля	см	150	120	120	120
Нет обратного клапана		•	•	•	•
Мощность мотора	Вт	250	270	270	270
Напряжение/Частота	В/Гц	220-240 / 50 Hz	220-240 / 50 Hz	220-240 / 50 Hz	220-240 / 50 Hz
Класс энергетической эффективности [1]		D	C	C	C
Дистанционное управление		•	Необязательно	Необязательно	Необязательно
РАЗМЕРЫ					
Габаритные размеры ВхШхГ	мм	1305xØ515	500x500x470	800x488x645	676x440x360
Размеры с упаковкой ВхШхГ	мм	581x521x532 + 730x680x540	560x560x930	850x550x680	720x520x680

[1] с января 2015 года, в соответствии с постановлением ЕС 65/2014

		GHGP89BK	GHGP89WH	GHVP98BK	GHVP68BK
Дизайн		Contemporaneo	Contemporaneo	Contemporaneo	Contemporaneo
Размер	см	80	80	90	60
Тип		Настенная	Настенная	Встраиваемая в столешницу	Встраиваемая в столешницу
Цвет		Черное стекло	Белое стекло	Нержавеющая сталь + черное стекло	Нержавеющая сталь + черное стекло
ХАРАКТЕРИСТИКИ					
Производительность	m^3/ч	860	860	755	755
Производительность (в свободном режиме)	m^3/ч	920	920	850	850
Уровень шума при максимальной мощности	dBa	70	70	72	72
Уровень шума на первой скорости	dBa	42	42	52	52
Количество моторов		1	1	1	1
Скорости		4+Boost	4+Boost	4	4
Booster		•	•	-	-
Отсрочка старта		•	•	•	•
Очистка воздуха		•	•	-	-
Сигнал насыщения фильтра		•	•	•	•
Лампы освещения		2X1 Вт Led	2X1 Вт Led	-	-
Всасывание воздуха по периметру		•	•	•	•
Жироулавливающие фильтры		2	2	2	2
Угольные фильтры		2	2	1	1
Управление		Сенсорное с подсветкой	Сенсорное с подсветкой	Сенсорное	Сенсорное
Размер выходного отверстия	ø мм	150 (уменьшение до 120)	150 (уменьшение до 120)	150	150
Штекер		•	•	-	-
Длина кабеля	см	150	150	-	-
Нет обратного клапана		•	•	•	•
Максимальная мощность	Вт	278	278	350	350
Мощность мотора	Вт	270	270	350	350
Напряжение/Частота	В/Гц	220-240 / 50	220-240 / 50	230/50	230/50
Класс энергетической эффективности [1]		A	A	C	C
Дистанционное управление		Необязательно	Необязательно	-	-
РАЗМЕРЫ					
Габаритные размеры ВхШхГ	мм	380/1030x800x333	380/1030x800x333	310x890x110	310x590x110
Размеры с упаковкой ВхШхГ	мм	1020x650x637	1020x650x637	1005x930x570	725x930x570

[1] с января 2015 года, в соответствии с постановлением ЕС 65/2014

ТЕХНИЧЕСКИЕ ХАРАКТЕРИСТИКИ ВЫТЯЖЕК

		GHIP48IX	GHIP68IX	GHIS128IX	GHIS98IX
Дизайн		Contemporaneo	Contemporaneo	Contemporaneo	Contemporaneo
Размер	см	ø 37	60x48	120x50	90x50
Тип		Островная	Островная	Встраиваемая	Встраиваемая
Цвет		Нержавеющая сталь	Нержавеющая сталь	Нержавеющая сталь	Нержавеющая сталь
ХАРАКТЕРИСТИКИ					
Производительность	m^3/ч	750	670	770	770
Производительность (в свободном режиме)	m^3/ч	790	700	790	790
Уровень шума при максимальной мощности	dBa	69	57	70	70
Уровень шума на первой скорости	dBa	52	45	52	52
Количество моторов		1	1	1	1
Скорости		3+Boost	3+Boost	3+Boost	3+Boost
Booster		•	•	•	•
Отсрочка старта		•	-	•	•
Очистка воздуха		•	-	•	•
Сигнал насыщения фильтра		•	•	•	•
Лампы освещения		4x20 Вт	4x20 Вт	1 LED bar (6 Вт)	1 LED bar (6 Вт)
Всасывание воздуха по периметру		•	•	•	•
Жироулавливающие фильтры		1	1	4	3
Угольные фильтры		1	•	1	1
Управление		Сенсорное «Feel touch»	Сенсорное «Feel touch»	Электронное	Электронное
Размер выходного отверстия	ø мм	150 (уменьшение до 120)	150 (уменьшение до 120)	150 (уменьшение до 120)	150 (уменьшение до 120)
Штекер		•	•	•	•
Длина кабеля	см	150	150	150	150
Нет обратного клапана		•	•	•	•
Максимальная мощность	Вт	355	330	275	275
Мощность мотора	Вт	275	250	270	270
Напряжение/Частота	В/Гц	220-240 / 50	220-240 / 50	220-240 / 50	220-240 / 50
Класс энергетической эффективности [1]				C	C
Дистанционное управление		Необязательно	Необязательно	•	•
РАЗМЕРЫ					
Габаритные размеры ВхШхГ	мм	1215xø370	770/1200x598x483	310,7x1198,6x498,6	310,7x898,6x498,6
Размеры с упаковкой ВхШхГ	мм	1075x938x518	1065x995x616	1290x610x396	990x610x396

[1] с января 2015 года, в соответствии с постановлением ЕС 65/2014

		GHBP98IX	GHFP77IX	GHFP57IX	GHPR94AV
Дизайн		Contemporaneo	Contemporaneo	Contemporaneo	Tradizione
Размер	см	90	70	52	90
Тип		Настенная	Встраиваемая	Встраиваемая	Настенная
Цвет		Нержавеющая сталь + черное стекло	Нержавеющая сталь	Нержавеющая сталь	Овес
ХАРАКТЕРИСТИКИ					
Производительность	m^3/ч	770	660	660	395
Производительность (в свободном режиме)	m^3/ч	820	690	690	
Уровень шума при максимальной мощности	dBa	64	63	63	59
Уровень шума на первой скорости	dBa	55	44	44	-
Количество моторов		1	1	1	1
Скорости		3+Boost	3+Boost	3+Boost	3
Booster		•	•	•	-
Отсрочка старта		-	-	-	-
Очистка воздуха		-	-	-	-
Сигнал насыщения фильтра		-	•	•	-
Лампы освещения		2x20 Вт	2x20 Вт	2x20 Вт	2x20 Вт
Всасывание воздуха по периметру		-	•	•	-
Жироулавливающие фильтры		3	2	2	3
Угольные фильтры		-	2	2	•
Управление		Сенсорное с подсветкой	Электронное	Электронное	Слайдер
Размер выходного отверстия	ø мм	150 (уменьшение до 120)	150 (уменьшение до 120)	150 (уменьшение до 120)	120
Штекер		•	•	•	-
Длина кабеля	см	150	150	150	100
Нет обратного клапана		•	•	•	-
Максимальная мощность	Вт	315	290	290	-
Мощность мотора	Вт	275	250	250	-
Напряжение/Частота	В/Гц	220-240 / 50	220-240 / 50	220-240 / 50	220-240 / 50
Класс энергетической эффективности [1]		D	C	C	E
Дистанционное управление		-	•	•	-
РАЗМЕРЫ					
Габаритные размеры ВхШхГ	мм	1060x898x460	323x520x288	323x700x288	870/1335x982x490
Размеры с упаковкой ВхШхГ	мм	1020x800x506	785x365x425	605x365x425	984x384x617

[1] с января 2015 года, в соответствии с постановлением ЕС 65/2014

ТЕХНИЧЕСКИЕ ХАРАКТЕРИСТИКИ ВЫТЯЖЕК

		GHPR94RM	GHPR94AN	GHPR94TF	GHPR94BA	GHPR94PN
Дизайн		Tradizione	Tradizione	Tradizione	Tradizione	Tradizione
Размер	см	90	90	90	90	90
Тип		Настенная	Настенная	Настенная	Настенная	Настенная
Цвет		Медь	Антрацит	Terre de France	Белый	Кремовый
ХАРАКТЕРИСТИКИ						
Производительность	m^3/ч	395	395	395	395	395
Производительность (в свободном режиме)	m^3/ч					
Уровень шума при максимальной мощности	dBa	59	59	59	59	59
Уровень шума на первой скорости	dBa	-	-	-	-	-
Количество моторов		1	1	1	1	1
Скорости		3	3	3	3	3
Booster		-	-	-	-	-
Отсрочка старта		-	-	-	-	-
Очистка воздуха		-	-	-	-	-
Сигнал насыщения фильтра		-	-	-	-	-
Лампы освещения		2x20 Вт	2x20 Вт	2x20 Вт	2x20 Вт	2x20 Вт
Всасывание воздуха по периметру		-	-	-	-	-
Жироулавливающие фильтры		3	3	3	3	3
Угольные фильтры		•	•	•	•	•
Управление		Слайдер	Слайдер	Слайдер	Слайдер	Слайдер
Размер выходного отверстия	ø мм	120	120	120	120	120
Штекер		-	-	-	-	-
Длина кабеля	см	100	100	100	100	100
Нет обратного клапана		-	-	-	-	-
Максимальная мощность	Вт	-	-	-	-	-
Мощность мотора	Вт	-	-	-	-	-
Напряжение/Частота	В/Гц	220-240 / 50	220-240 / 50	220-240 / 50	220-240 / 50	220-240 / 50
Класс энергетической эффективности [1]		E	E	E	E	E
Дистанционное управление		-	-	-	-	-
РАЗМЕРЫ						
Габаритные размеры ВхШхГ	мм	870/1335x982x490	870/1335x982x490	870/1335x982x490	870/1335x982x490	870/1335x982x490
Размеры с упаковкой ВхШхГ	мм	984x384x617	984x384x617	984x384x617	984x384x617	984x384x617

[1] с января 2015 года, в соответствии с постановлением ЕС 65/2014

		GHPR64AV	GHPR64RM	GHPR64AN	GHPR64TF
Дизайн		Tradizione	Tradizione	Tradizione	Tradizione
Размер	см	60	60	60	60
Тип		Настенная	Настенная	Настенная	Настенная
Цвет		Овес	Медь	Антрацит	Terre de France
ХАРАКТЕРИСТИКИ					
Производительность	m^3/ч	395	395	395	395
Уровень шума при максимальной мощности	dBa	59	59	59	59
Уровень шума на первой скорости	dBa	-	-	-	-
Количество моторов		1	1	1	1
Скорости		3	3	3	3
Booster		-	-	-	-
Отсрочка старта		-	-	-	-
Очистка воздуха		-	-	-	-
Сигнал насыщения фильтра		-	-	-	-
Лампы освещения		2x20 Вт	2x20 Вт	2x20 Вт	2x20 Вт
Всасывание воздуха по периметру		-	-	-	-
Жироулавливающие фильтры		2	2	2	2
Угольные фильтры		•	•	•	•
Управление		Слайдер	Слайдер	Слайдер	Слайдер
Размер выходного отверстия	ø мм	120	120	120	120
Штекер		-	-	-	-
Длина кабеля	см	100	100	100	100
Нет обратного клапана		•	•	•	•
Напряжение/Частота	В/Гц	220-240 / 50	220-240 / 50	220-240 / 50	220-240 / 50
Класс энергетической эффективности [1]		E	E	E	E
Дистанционное управление		-	-	-	-
РАЗМЕРЫ					
Габаритные размеры ВхШхГ	мм	870/1335x682x490	870/1335x682x490	870/1335x682x490	870/1335x682x490
Размеры с упаковкой ВхШхГ	мм	669x373x544	669x373x544	669x373x544	669x373x544

[1] с января 2015 года, в соответствии с постановлением ЕС 65/2014

ТЕХНИЧЕСКИЕ ХАРАКТЕРИСТИКИ ВЫТЯЖЕК

		GHPR64BA	GHPR64PN
Дизайн		Tradizione	Tradizione
Размер	см	60	60
Тип		Настенная	Настенная
Цвет		Белый	Кремовый
ХАРАКТЕРИСТИКИ			
Производительность	m^3/ч	395	395
Уровень шума при максимальной мощности	dBa	59	59
Уровень шума на первой скорости	dBa	-	-
Количество моторов		1	1
Скорости		3	3
Booster		-	-
Отсрочка старта		-	-
Очистка воздуха		-	-
Сигнал насыщения фильтра		-	-
Лампы освещения		2x20 Вт	2x20 Вт
Всасывание воздуха по периметру		-	-
Жироулавливающие фильтры		2	2
Угольные фильтры		•	•
Управление		Слайдер	Слайдер
Размер выходного отверстия	ø мм	120	120
Штекер		-	-
Длина кабеля	см	100	100
Нет обратного клапана		•	•
Напряжение/Частота	В/Гц	220-240 / 50	220-240 / 50
Класс энергетической эффективности [1]		E	E
Дистанционное управление		-	-
РАЗМЕРЫ			
Габаритные размеры ВхШхГ	мм	870/1335x682x490	870/1335x682x490
Размеры с упаковкой ВхШхГ	мм	669x373x544	669x373x544

[1] с января 2015 года, в соответствии с постановлением ЕС 65/2014

MARKETING
Glem Gas

AD & GRAPHIC DESIGN
Ikos

PHOTO
Visual Pro - Studio 129 - Terzo Piano

*GLEM GAS S.p.A. оставляет за собой право вносить в любое время
в одностороннем порядке изменения в конструкцию, комплектацию
и дизайн своей продукции без изменений содержания каталога.*

012H31.2 06/2015

GLEM

Glem Gas S.p.A.
via Modenese, 4266
41018 San Cesario S.P.
Modena – Italy
info@glemgas.com
www.glemgas.com