GLEM

BUILT

ENCASTRABLE

ENCASTRABLE

2 *Glem*
10 **HORNOS**
25 **HORNOS COMPACTOS**
29 **HORNOS MICROONDAS**
30 **PLACAS DE INDUCCIÓN**
34 **PLACAS VITROCERÁMICAS**
40 **PLACAS DE CRISTAL A GAS**
44 **PLACAS A GAS**
58 **PLACAS DOMINÓ**
66 **CAMPANAS**
75 *Información Técnica*

Glem World

DISEÑO *y* EMOCIÓN MADE *in* ITALY

La marca Glem pertenece al grupo Glem Gas establecido en 1959 en San Cesario, a pocos kilómetros de Módena, en el corazón de la región Emilia y de este territorio lleva con orgullo la excelencia culinaria, la tradición artística, el espíritu de innovación y la artesanía de su gente. El contenido tecnológico y estético de nuestros productos representa nuestro valor absoluto, una imagen rigurosa y emblemática del **Made in Italy**. Todos los productos Made in Italy se ensamblan en nuestras instalaciones locales y son sometidos a estrictos controles de calidad para garantizar excelentes prestaciones.

Glem Experience

IO CUCINO *con* GLEM

Cocino con Glem

"Cocino con Glem" encapsula nuestra identidad renovada, basada en un impresionante patrimonio de valores por compartir, donde el producto es el centro de capítulos de la vida y de historias personales a la espera de ser contadas. Al investigar la experiencia de la gente que usa nuestros productos diariamente, nos enfocamos en el diálogo con ellos mediante la interacción a través de los medios sociales.

Comparte tu experiencia

www.glemgas.com

Io Cucino
con
GLEM
MADE IN ITALY

CIUDADANOS GLOBALES *e* INGENIOSOS

Desarrollamos productos pensados para la vida contemporánea, favoreciendo materiales y formas innovadoras que garantizan una estética encantadora, formas ergonómicas, facilidad de uso y mantenimiento. Nuestros electrodomésticos se convierten en objeto de mobiliario capaz de adaptarse perfectamente a las últimas tendencias de la moda y del diseño de interiores. El pragmatismo, la experiencia y la creatividad son los ingredientes que han permitido a Glem lograr recibir prestigiosos premios y elogios en el ambiente del diseño.

DELL

PRH

PRH (PRECALENTAMIENTO)

Los modelos superiores tienen una función PRH (precalentamiento) que les permite precalentar el horno rápidamente. El horno alcanza una temperatura de 200°C en pocos tiempo, reduciendo así el tiempo total de cocción. El horno emite un tono cuando se alcanza la temperatura, a partir de ese momento se puede configurar la función de cocción que se desea utilizar.

LOOK MODERNO, ELEVADO RENDIMIENTO

PIZZA

Este especial programa pizza permite cocinar pizzas exactamente a la misma temperatura que la de un horno de leña, en modo uniforme y en solo pocos minutos. Este programa también es ideal para hornear panes y focaccia fresca.

HORNO A GAS MULTIFUNCIÓN CON VENTILADOR

Glem ha creado un horno innovador, que combina todas las características de un horno eléctrico multifunción con los de un horno a gas. La cocción tradicional de un horno a gas, ideal para asar y hornear, combinada con la ventilación forzada mediante un ventilador proporciona una excelente distribución del calor para cocinar en uno o en varios niveles. Así se podrán preparar varias recetas en menos tiempo y consumiendo menos energía.

TEMPERATURA PREAJUSTADA

Gracias al control electrónico de la temperatura, el horno indicará la temperatura preajustada ideal para cada función. Esta función garantiza una temperatura constante dentro de la cavidad para obtener los mejores resultados de cocción.

VENTILADOR TANGENCIAL DE REFRIGERACIÓN

La refrigeración tangencial del horno significa que este se mantiene más fresco en el exterior para evitar el calentamiento de los muebles de la cocina o la formación de condensación. El ventilador tangencial en la parte superior del horno comienza a funcionar en modo automático algunos minutos después de encendido el horno, y un dispositivo con termostato asegura que continuará a funcionando una vez apagado el horno y hasta su enfriamiento.

HORNOS

COCCIÓN SIMPLE *y* SEGURA

ESMALTE TITANIUM - FÁCIL DE LIMPIAR

Gracias a la reducida porosidad del esmalte Titanium, la limpieza es mucho más fácil y se reduce la acumulación de suciedad. El esmalte Titanium es resistente al ataque de los ácidos, y mantiene su color con el pasar del tiempo aún tras usos intensos.

PUERTA FRÍA

Gracias a la nueva puerta del horno, se reduce la temperatura externa. La innovadora chimenea de extracción aumenta considerablemente la circulación del flujo de aire dentro del horno para que la temperatura externa sea baja.

MULTICHEF (INTERRUPTOR VENTILADOR)

El Multichef permite seleccionar entre la cocción ventilada o estática en los hornos a gas. Esto otorga una gran versatilidad a los tiempos y métodos de cocción. Basta seleccionar el ventilador mediante la específica perilla en el panel de control para obtener una perfecta distribución del calor dentro al horno. La temperatura precisa y constante del horno dora los platos en modo perfecto y permite cocinar más de un plato al mismo tiempo, optimizando así el uso del espacio dentro al horno.

PUERTA FULL GLASS

La puerta interior del horno, «full glass» (completamente de vidrio), otorga fuerza y solidez y a la vez facilita la limpieza, ya que es completamente lisa.

Contemporaneo

GFP16IX

Rendimiento y características

Horno eléctrico multifunción
Controles completamente táctiles con programador electrónico
Temperatura preajustada
Capacidad 64 l
Ventilador tangencial de refrigeración
Bordes lisos con rejillas cromadas
2 posiciones de rejillas con guías telescópicas

Funciones: 13

Seguridad

Puerta fría con triple vidrio

Detalles

Cavidad de esmalte Titanium
Puerta interior full flat glass
Puerta interior de vidrio extraíble

GFP16IX
Vidrio negro / Marco acero inox

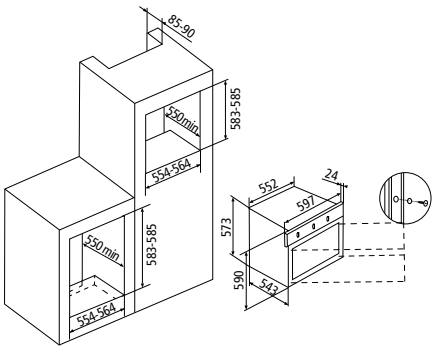

Contemporaneo

GFP13IX

Rendimiento y características

Horno eléctrico multifunción
Display de LED
Programador electrónico completamente táctil
Temperatura preajustada
Capacidad 64 l
Ventilador tangencial de refrigeración
Bordes lisos con rejillas cromadas
2 posiciones de rejillas con guías telescópicas

Funciones: 11

Seguridad

Puerta fría con triple vidrio

Detalles

Perillas Push-pull
Cavidad de esmalte Titanium
Puerta interior full flat glass
Puerta interior de vidrio extraíble

GFP13IX
Vidrio negro / Marco acero inox

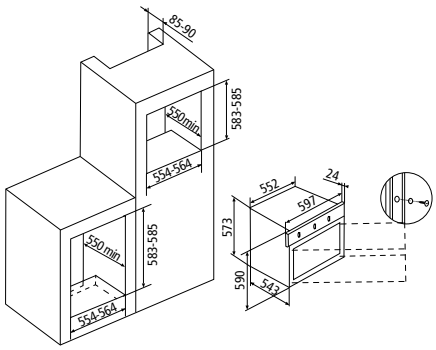

Contemporaneo

GFP93IX

Rendimiento y características

Horno eléctrico multifunción
Programador electrónico táctil
Capacidad 64 l
Ventilador tangencial de refrigeración
Bordes lisos con rejillas cromadas
2 posiciones de rejillas con guías telescópicas

Funciones: 9

Seguridad

Puerta fría con triple vidrio

Detalles

Perillas Push-Pull
Cavidad de esmalte Titanium
Puerta interior full flat glass
Puerta interior de vidrio extraíble

GFP93IX
Vidrio negro / Marco acero inox

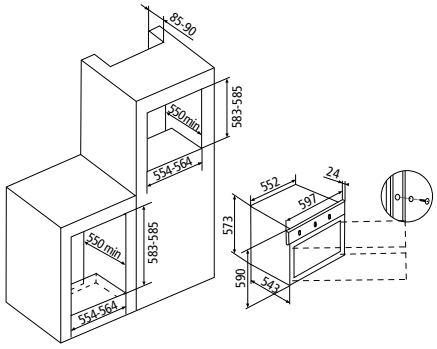

Stylish

GFS93IX

Rendimiento y características

Horno eléctrico multifunción
Programador electrónico
Capacidad 64 l
Programación inicio y fin de coccion
Ventilador tangencial de refrigeración
Bordes lisos con rejillas cromadas

Funciones: 9

Seguridad

Puerta fría con triple vidrio

Detalles

Cavidad de esmalte Titanium
Puerta interior full flat glass
Puerta interior de vidrio extraíble

GFS93IX
Acero inox

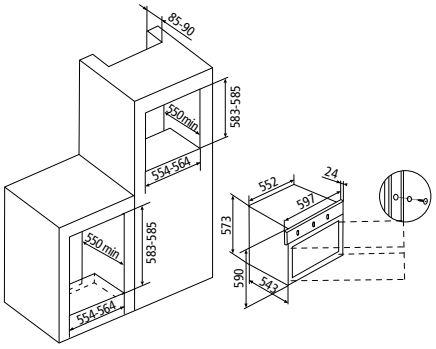

Stylish

GFS53IX

Rendimiento y características

Horno eléctrico multifunción
Programador electrónico
Capacidad 64 l
Programación inicio y fin de coccion
Ventilador tangencial de refrigeración
Bordes lisos con rejillas cromadas

Funciones: 5

Seguridad

Puerta fría con triple vidrio

Detalles

Cavidad de esmalte Titanium
Puerta interior full flat glass
Puerta interior de vidrio extraíble

GFS53IX
Acero inox

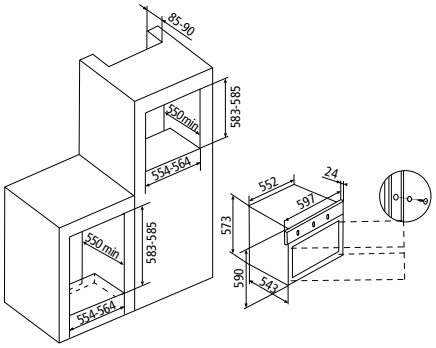

Stylish

GFS92IX

Rendimiento y características

Horno eléctrico multifunción
Temporizador 120' fin cocción
Capacidad 64 l
Ventilador tangencial de refrigeración
Bordes lisos con rejillas cromadas

Funciones: 9

Seguridad

Puerta fría con triple vidrio

Detalles

Cavidad de esmalte Titanium
Puerta interior full flat glass
Puerta interior de vidrio extraíble

GFS92IX
Acero inox

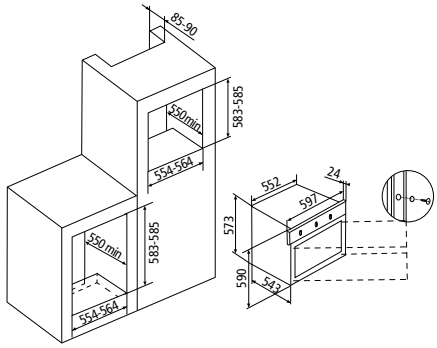

Stylish

GFS52IX

Rendimiento y características

Horno eléctrico multifunción
Temporizador 120' fin cocción
Capacidad 64 l
Ventilador tangencial de refrigeración
Bordes lisos con rejillas cromadas

Funciones: 5

Seguridad

Puerta fría con triple vidrio

Detalles

Cavidad de esmalte Titanium
Puerta interior full flat glass
Puerta interior de vidrio extraíble

GFS52IX
Acero inox

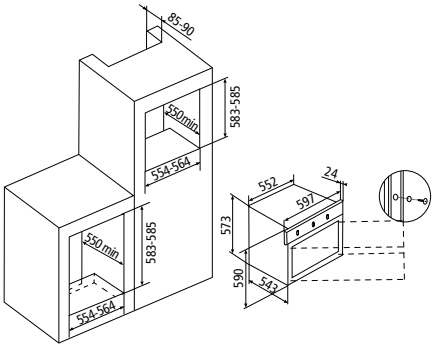

Excellence

GFEA93IX

Rendimiento y características

Horno eléctrico multifunción
Programador electrónico
Capacidad 64 l
Programación inicio y fin de coccion
Ventilador tangencial de refrigeración
Bordes lisos con rejillas cromadas

Funciones: 9

Seguridad

Puerta fría con triple vidrio

Detalles

Cavidad de esmalte Titanium
Puerta interior full flat glass

GFEA93IX
Acero inox

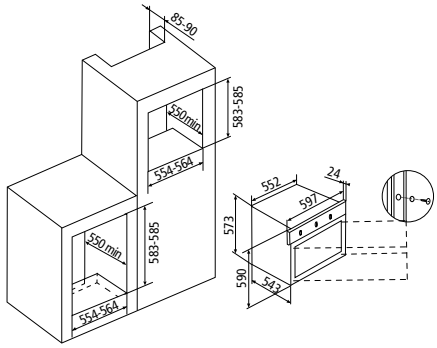

Excellence

GFE92IX

Rendimiento y características

Horno eléctrico multifunción
Temporizador 120’ fin cocción
Capacidad 64 l
Ventilador tangencial de refrigeración
Bordes lisos con rejillas cromadas

Funciones: 9

Seguridad

Puerta fría con triple vidrio

Detalles

Cavidad de esmalte Titanium
Puerta interior full flat glass

GFE92IX
Acero inox

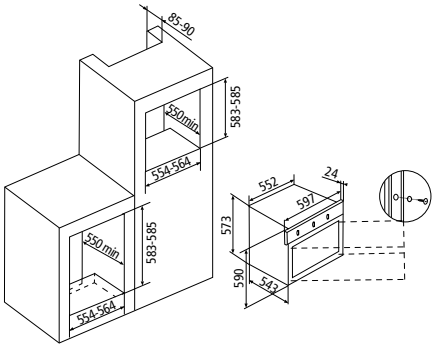

Excellence

GFE52IX

Rendimiento y características

Horno eléctrico multifunción
Temporizador 120’ fin cocción
Capacidad 64 l
Ventilador tangencial de refrigeración
Bordes lisos con rejillas cromadas

Funciones: 5

Seguridad

Puerta fría con triple vidrio

Detalles

Cavidad de esmalte Titanium
Puerta interior full flat glass

GFE52IX
Acero inox

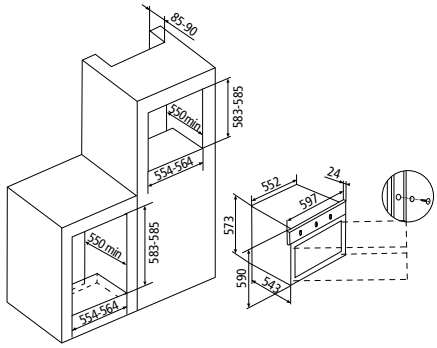

Excellence

GFEV21IX

Rendimiento y características

Horno a gas multifunción con ventilador
Grill eléctrico
Minutero 60'
Capacidad 63 l
Asador giratorio
Ventilador tangencial de refrigeración
Bordes lisos con rejillas cromadas

Funciones: 6

Seguridad

Puerta fría con triple vidrio

Detalles

Cavidad de esmalte Titanium
Puerta interior full flat glass

GFEV21IX
Acero inox

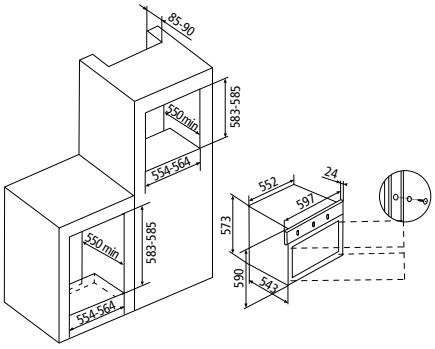

Excellence

GFEW21IX

Rendimiento y características

Horno a gas multifunción con ventilador
Grill a gas
Minutero 60'
Capacidad 60 l
Asador giratorio
Ventilador tangencial de refrigeración
Bordes lisos con rejillas cromadas

Funciones: 7

Seguridad

Puerta fría con triple vidrio

Detalles

Cavidad de esmalte Titanium
Puerta interior full flat glass

GFEW21IX
Acero inox

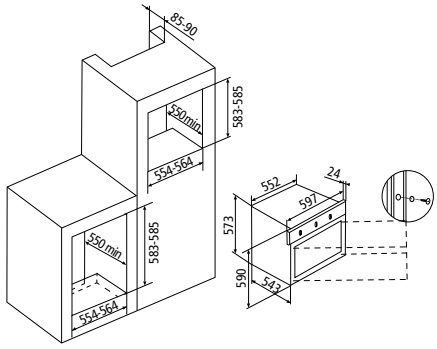

Excellence

GFEG21IX

Rendimiento y características

Horno a gas
Grill a gas
Minutero 60’
Capacidad 66 l
Asador giratorio
Ventilador tangencial de refrigeración
Bordes lisos con rejillas cromadas

Funciones: 5

Seguridad

Puerta fría con triple vidrio

Detalles

Cavidad de esmalte Titanium
Puerta interior full flat glass

GFEG21IX
Acero inox

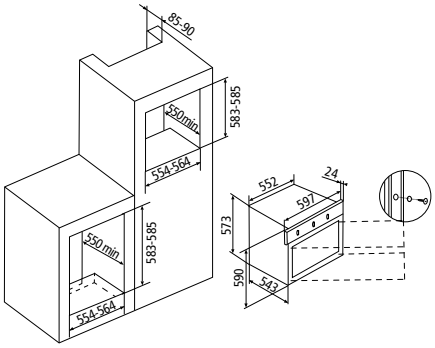

Metropol

GFM52IX

Rendimiento y características

Horno eléctrico multifunción
Temporizador 120’ fin cocción
Capacidad 60 l
Ventilador tangencial de refrigeración

Funciones: 5

Detalles

Cavidad de esmalte Titanium
Puerta interior full flat glass

GFM52WH

GFM52BK

GFM52IX
Acero inox

GFM52WH
Blanco

GFM52BK
Negro

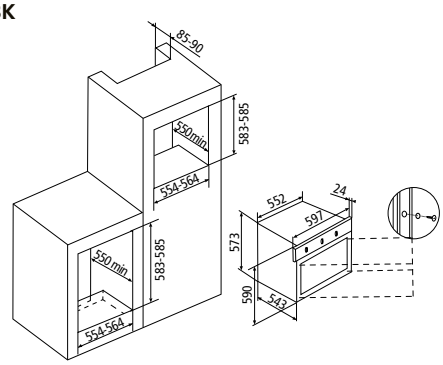

Metropol

GFMF21IX

Rendimiento y características

Horno a gas
Grill eléctrico
Minutero 60'
Capacidad 65 l
Asador giratorio
Ventilador tangencial de refrigeración

GFMF21WH

Funciones: 5

Detalles

Cavidad de esmalte Titanium
Puerta interior full flat glass

GFMF21BK

GFMF21IX
Acero inox

GFMF21WH
Blanco

GFMF21BK
Negro

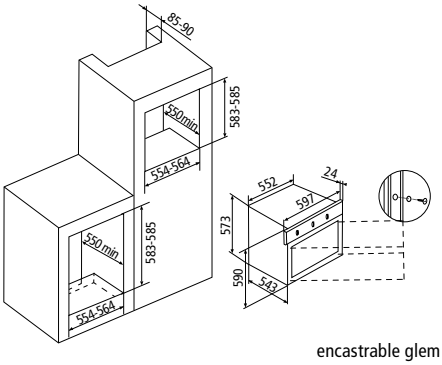

Metropol

GFMG21WH

Rendimiento y características

Horno a gas
Grill a gas
Minutero 60'
Capacidad 62 l
Asador giratorio
Ventilador tangencial de refrigeración

GFMG21BK

Funciones: 5

Detalles

Cavidad de esmalte Titanium
Puerta interior full flat glass

GFMG21WH
Blanco

GFMG21BK
Negro

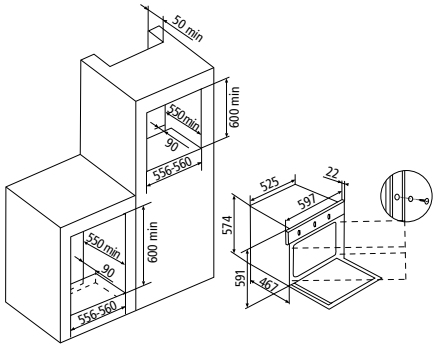

Excellence

GF9W21IXN

Rendimiento y características
Horno a gas multifunción con ventilador - 90 cm
Grill a gas
Minutero 60’
Capacidad 88 l
Asador giratorio
Ventilador tangencial de refrigeración
Bordes lisos con rejillas cromadas

Funciones: 10

Detalles

Puerta interior full flat glass

GF9W21IXN
Acero inox

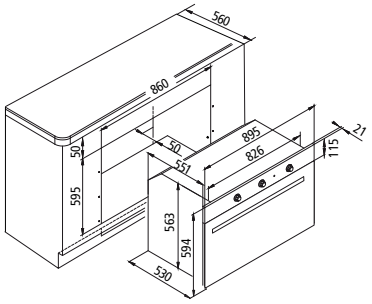

Excellence

GF9F21IXN

Rendimiento y características
Horno a gas - 90 cm
Grill eléctrico
Minutero 60'
Capacidad 105 l
Asador giratorio
Ventilador tangencial de refrigeración
Bordes lisos con rejillas cromadas

GF9F21BKN

Funciones: 5

Detalles

Puerta interior full flat glass

GF9F21IXN
Acero inox

GF9F21BKN
Negro

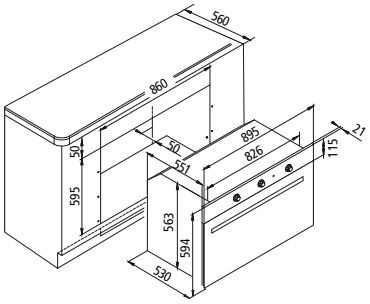

Excellence

GF9G21IXN

Rendimiento y características
Horno a gas - 90 cm
Grill a gas
Minutero 60'
Capacidad 95 l
Asador giratorio
Ventilador tangencial de refrigeración
Bordes lisos con rejillas cromadas

GF9G21BKN

Funciones: 5

Detalles

Puerta interior full flat glass

GF9G21IXN
Acero inox

GF9G21BKN
Negro

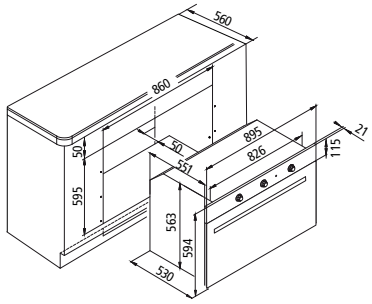

HORNOS

Excellence

Contemporaneo

GF993IXN

Rendimiento y características

Horno eléctrico multifunción - 90 cm
Programador electrónico
Capacidad 89 l
Asador giratorio
Ventilador tangencial de refrigeración
Bordes lisos con rejillas cromadas

Funciones: 9

*Disponible con funciones de grill

Seguridad

Puerta fría con triple vidrio

Detalles

Puerta interior full flat glass

GF993IXN
Acero inox

GFP993IX

Rendimiento y características

Horno eléctrico multifunción - 90 cm
Programador electrónico táctil
Capacidad 89 l
Asador giratorio
Ventilador tangencial de refrigeración
Bordes lisos con rejillas cromadas

Funciones: 9

Seguridad

Puerta fría con triple vidrio

Detalles

Puerta interior full flat glass

GFP993IX
Vidrio negro / Marco acero inox

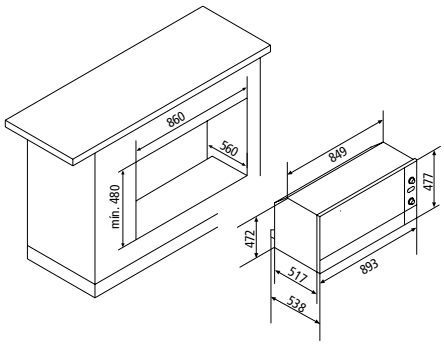

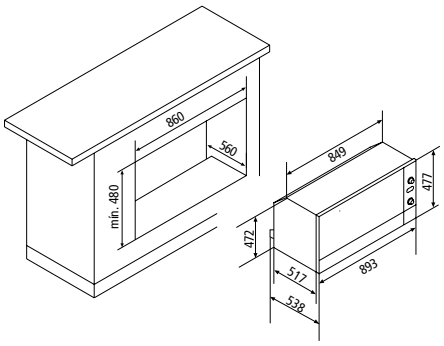

HORNOS COMPACTOS

CONFORT *y* FUNCIONALIDAD

Contemporaneo

GMC66BK

Rendimiento y características

Microondas combi compacto 45 cm
Controles digitales táctiles - display rojo
Capacidad 32 l
Ventilador tangencial de refrigeración
5 niveles de potencia
Reloj digital
Plato de vidrio giratorio de 32 cm
1 rejilla cromada
1 bandeja de vidrio

Funciones: 6
3 recetas automáticas / 12 menús
Temporizador electrónico 0' a 90' con señal sonora
Descongelación por peso/tiempo
Funciones preajustadas

Seguridad

Puerta fría con triple vidrio
Grill de cuarzo abatible
Seguro para niños

Detalles

Cavidad de acero inox
Puerta abatible
Luces halógenas

GMC66BK
Vidrio negro / Marco acero inox

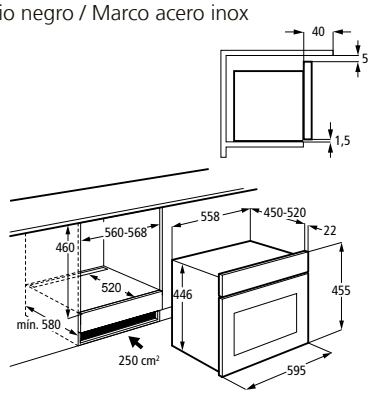

Contemporaneo

GFCS16BK

Rendimiento y características

Horno a vapor compacto 45 cm
Controles digitales táctiles - display rojo
Capacidad 35 l
Ventilador tangencial de refrigeración
4 niveles de potencia
Reloj digital
Tanque del agua (1,4 l)
Rejillas laterales (4 niveles)

Funciones: 5
3 recetas automáticas / 12 menús
Temporizador electrónico 0' a 90' con señal sonora
Descongelación por peso/tiempo
Funciones preajustadas

Seguridad

Seguro para niños

Detalles

Cavidad de acero inox
Puerta abatible

GFCS16BK
Vidrio negro / Marco acero inox

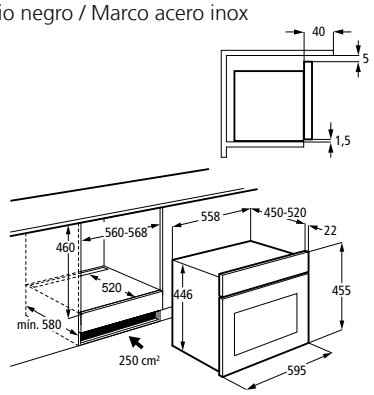

Contemporaneo

GFCS86BK

Rendimiento y características

Horno a vapor combi compacto 45 cm
Controles digitales táctiles - display rojo
Capacidad 32 l
Ventilador tangencial de refrigeración
Tanque del agua (1,4 l)
Reloj digital
3 niveles de temperatura
Rejillas laterales (4 niveles)

Funciones: 5
3 recetas automáticas / 12 menús
Temporizador electrónico 0' a 90' con señal sonora
Descongelación por tiempo
Funciones preajustadas

Seguridad

Puerta fría con triple vidrio
Seguro para niños

Detalles

Cavidad de acero inox
Puerta abatible

GFCS86BK
Vidrio negro / Marco acero inox

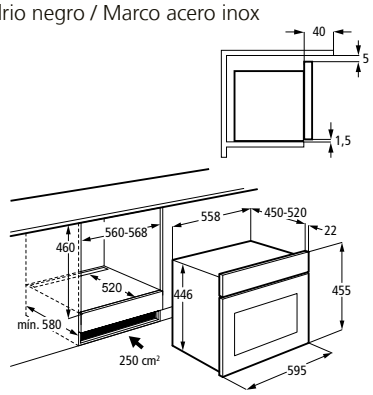

Contemporaneo

GFCM96BK

Rendimiento y características

Horno multifunción compacto 45 cm
Controles digitales táctiles - display rojo
Capacidad 40 l
Ventilador tangencial de refrigeración
1 posición de rejilla con guía telescópica
Cavidad esmaltada fácil de limpiar

Funciones: 9
Programador electrónico táctil con display rojo
Funciones preajustadas

Seguridad

Puerta fría con triple vidrio

Detalles

Cavidad de esmalte Titanium
Puerta abatible
Luces halógenas

GFCM96BK
Vidrio negro / Marco acero inox

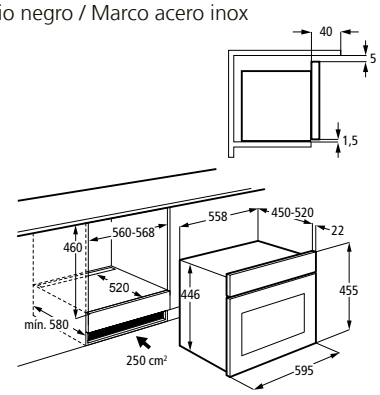

CAJONES

Accesorios

CAJÓN

CAJÓN DE CALENTAMIENTO

GFCDIXN - GFCWDIX

Rendimiento y características

Cajones de 15 cm
6 porciones / ajustes
20 platos llanos (ø 28 cm)
Altura útil 10 cm
Termostato regulable 30 a 70 °C
(solo disponible para los cajones de calentamiento)
Potencia máxima 430 W
(solo disponible para los cajones de calentamiento)

Seguridad

Protección térmica a 110 °C
(solo disponible para los cajones de calentamiento)
Interruptor iluminado ON /OFF
(solo disponible para los cajones de calentamiento)

Detalles

Cavidad del cajón de acero inox
Sistema de apertura push-pull

CAJÓN

GFCDIXN
Negro / Marco acero inox

CAJÓN DE CALENTAMIENTO

GFCWDIX
Negro / Marco acero inox

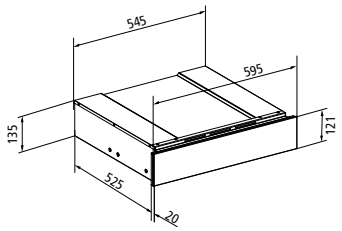

FUNCIONES

LUZ DEL HORNO
Se activa al utilizar las funciones del horno.

PIZZA
Ideal para cocinar pizzas.

PRECALENTAMIENTO
Este modo de ahorrar tiempo precalienta el horno un 30% más rápido utilizando todos los elementos de calefacción al mismo tiempo.

COCCIÓN TRADICIONAL
Los elementos inferiores y superiores del horno lo calientan. Ideal para la cocción de pasteles y recetas tradicionales.

ELEMENTO INFERIOR
Ideal para cocinar pasteles y para dar un toque final a la cocción.

ELEMENTO INFERIOR CON VENTILADOR
El ventilador propaga el calor del elemento inferior. Ideal para soufflés.

ELEMENTO SUPERIOR
Esta función permite la cocción directa. Excelente para gratinar.

ESTÁTICO + VENTILADOR
El ventilador propaga el calor emitido por los elementos inferiores y superiores del horno.

ELEMENTO SUPERIOR + VENTILADOR
Esta función permite la cocción directa. Excelente para hornear grandes trozos de carne.

GRILL
Utilizado para gratinar.
Ideal para cocinar carnes finas.

GRILL CON VENTILADOR
El ventilador propaga en modo homogéneo el calor producido por el grill a gas. Es ideal para cocinar carnes medianamente grandes a muy grandes.

GRILL + ASADOR GIRATORIO
Ideal para asar.

DOBLE GRILL
El grill junto al elemento superior permiten asar superficies más amplias.

DOBLE GRILL CON VENTILADOR
Ideal para asar carnes y cocinar peces.

MULTIFUNCIÓN (CIRCULAR + VENTILADOR)
El ventilador mueve el aire caliente dentro al horno para lograr una cocción homogénea en 3 niveles sin propagación de olores.

DESCONGELACIÓN
El ventilador se opera sin algún elemento. Asegura una descongelación rápida en pocos minutos y en el mejor modo posible.

TEMPERATURA BAJA
El ventilador junto a la temperatura preajustada de 40 °C es ideal para descongelar a bajas temperaturas o para mantener calientes los platos cocinados.

GAS
Cocción tradicional a gas.

GRILL A GAS
Ideal para cocinar con el asador giratorio.

GRILL A GAS CON VENTILADOR
El ventilador propaga en modo homogéneo el calor producido por el grill a gas. Ideal para hornear grandes trozos de carne.

GRILL A GAS + ASADOR GIRATORIO
Ideal para hornear carnes.

GRILL A GAS CON VENTILADOR + ASADOR GIRATORIO
El grill a gas con función ventilador está combinado con el asador giratorio.

GAS + ASADOR GIRATORIO
Ideal para cocinar en modo parejo.

GAS CON VENTILADOR
El ventilador propaga en modo homogéneo el calor producido por el quemador a gas.

GAS CON VENTILADOR + ASADOR GIRATORIO
El gas con función ventilador está combinado con el asador giratorio.

GMI253IX

Rendimiento y características

Microondas empotrado
Controles digitales
Capacidad 25 l
Potencia máxima: 900 W
Potencia del grill: 1000 W
5 niveles de potencia
Reloj digital
Rejillas para gratinar
Plato giratorio 31,5 cm

Funciones

Temporizador electrónico 0' a 95' con señal sonora
Descongelación por peso/tiempo

Seguridad

Seguro para niños

Detalles

Cavidad de acero inox

GMI253IX
Acero inox

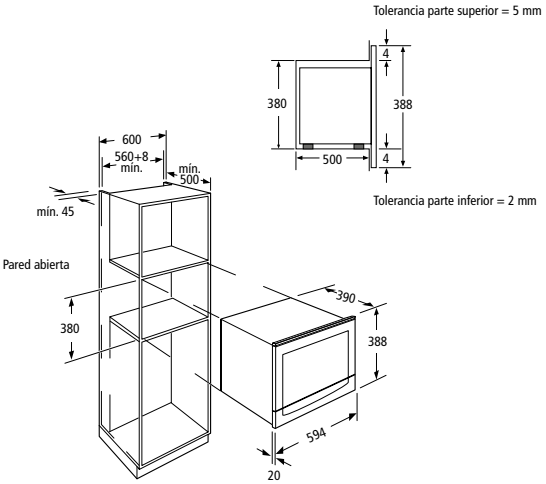

GMI203IX

Rendimiento y características

Microondas con grill empotrado
Controles easy-tronic
Capacidad 20 l
Potencia máxima: 800 W
Potencia del grill: 1000 W
5 niveles de potencia
Reloj digital
Plato giratorio 24,5 cm

Funciones

Temporizador digital 95'
Descongelación por peso/tiempo

Seguridad

Seguro para niños

Detalles

Cavidad de acero inox

GMI203IX
Acero inox

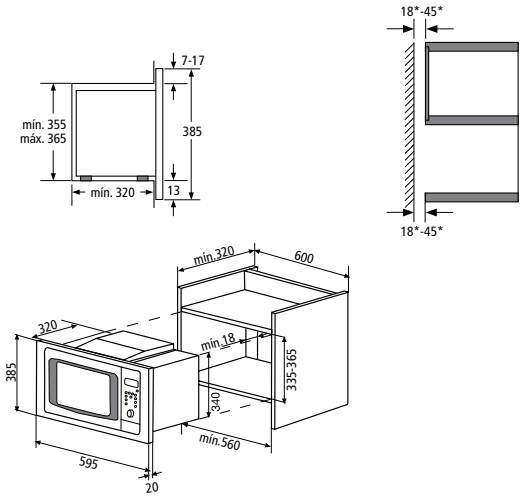

TEMPORIZADOR

La función Temporizador permite programar el tiempo de cocción: al finalizar el período configurado, el quemador se apaga en modo automático.

BOOSTER

Cuando se necesita ahorrar tiempo y cocinar más rápidamente, se puede utilizar la función Booster. El Booster otorga energía extra para calentar en modo veloz las ollas y sus contenidos a la mayor temperatura. Es perfecto para cocinar con celeridad.

OSD DISPOSITIVO ANTI-DESBORDAMIENTO - OVERFLOW SAFETY DEVICE

La placa se apaga automáticamente cuando desborda agua o cualquier otro líquido.

FÁCIL DE LIMPIAR

Las placas de inducción no transmiten calor, por lo que cualquier líquido derramado o desbordado no adhiere a la superficie y se puede quitar fácilmente con un simple esponja.

PLACAS DE INDUCCIÓN, POTENCIA CONTROLADA

POTENCIA Y CONTROL

La placa produce vibraciones electromagnéticas, que inducen a la olla o sartén a generar su propio calor. Esto reduce el tiempo de calentamiento, mayor precisión y una superficie de cocción más segura.

PROTECCIÓN CONTRA QUEMADURAS

La inducción no calienta las superficies fuera de la olla. El calor generado por la olla durante el uso de la placa no se expande a la superficie entorno al área de cocción. También cuenta con una luz que indica la presencia de calor residual para mostrar si el área bajo la olla se ha enfriado hasta una temperatura segura (< 60° C).

DETENCIÓN AUTOMÁTICA

Se activa automáticamente si el usuario se olvida de apagar el elemento de calefacción tras la cocción. Si no hay variaciones de potencia en un período limitado de tiempo, la zona de calefacción se apagará automáticamente.

TEMPERATURAS AUTOMÁTICAS

Tres temperaturas de cocción preajustadas permiten la preparación de una amplia gama de platos. Una vez seleccionada la temperatura de cocción más adecuada (40° - 70° - 90°) no hace falta seguir la cocción, ya que un sensor se ocupa de controlar y mantener estable la temperatura. De este modo se optimiza el consumo de energía y se garantizan óptimos resultados de cocción.

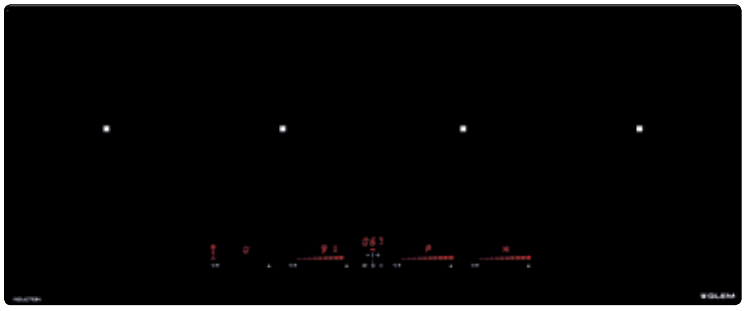

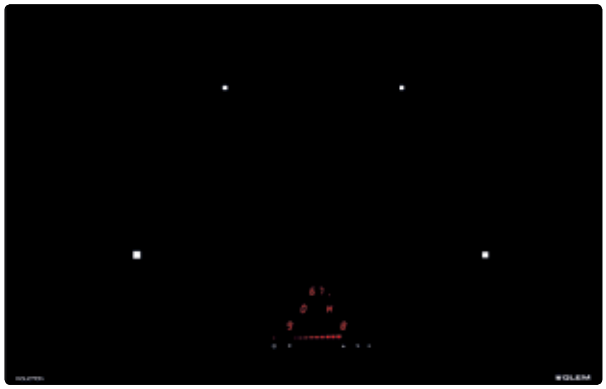

GTIP14BK

Rendimiento y características

Placa de inducción de 100 cm
4 zonas
- izquierda Ø 210 mm - 2900 / 3700 W
- izquierda central Ø 210 mm - 2900 / 3700 W
- derecha central Ø 210 mm - 2900 / 3700 W
- derecha Ø 210 mm - 2900 / 3700 W

Potencia total: 7.400 W
9 niveles de potencia
4 controles táctiles deslizantes
Temporizador

Funciones

Booster
3 temperaturas automáticas
Función de calentamiento: programa de cocción con Booster temporal

Seguridad

Seguro para niños
Temperaturas automáticas
Indicador de calor residual
Dispositivo anti-desbordamiento
Detector del diámetro de la olla
Detención automática

GTIP14BK
Vitrocerámica negra

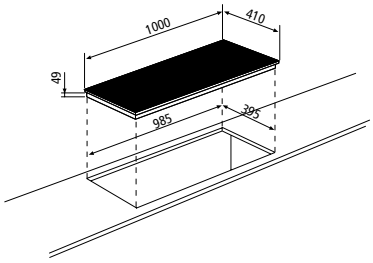

GTIP84BK

Rendimiento y características

Placa de inducción de 80 cm
4 zonas
- izquierda delantera Ø 280 mm - 2600 / 3700 W
- izquierda trasera Ø 180 mm - 2300 / 3000 W
- derecha delantera Ø 210 mm - 2600 / 3700 W
- derecha trasera Ø 180 mm - 2300 / 3000 W

Potencia total: 7.400 W
9 niveles de potencia
1 control táctil deslizante
Temporizador

Funciones

Booster
2 temperaturas automáticas
Función de calentamiento: programa de cocción con Booster temporal

Seguridad

Seguro para niños
Temperaturas automáticas
Indicador de calor residual
Dispositivo anti-desbordamiento
Detector del diámetro de la olla
Detención automática

GTIP84BK
Vitrocerámica negra

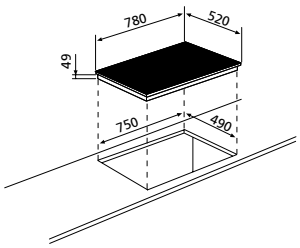

GTI642

Rendimiento y características

Placa de inducción de 60 cm
4 zonas
- izquierda delantera Ø 190 mm - 1400 / 2000 W
- izquierda trasera Ø 160 mm - 1200 / 1400 W
- derecha delantera Ø 160 mm - 1200 / 1400 W
- derecha trasera Ø 200 mm - 2300 / 3000 W
Potencia total: 7.100 W
9 niveles de potencia
Control táctil
Temporizador

Funciones

Booster

Seguridad

Seguro para niños
Indicador de calor residual
Dispositivo anti-desbordamiento
Detector del diámetro de la olla
Detención automática

GTI642
Vitrocerámica negra

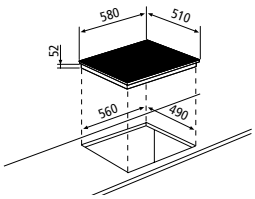

GTI632

Rendimiento y características

Placa de inducción de 60 cm
3 zonas
- izquierda delantera Ø 190 mm - 1400 / 2000 W
- izquierda trasera Ø 160 mm - 1200 / 1400 W
- derecha trasera Ø 250 mm - 2300 / 3000 W
Potencia total: 6.400 W
9 niveles de potencia
Control táctil
Temporizador

Funciones

Booster

Seguridad

Seguro para niños
Indicador de calor residual
Dispositivo anti-desbordamiento
Detector del diámetro de la olla
Detención automática

GTI632
Vitrocerámica negra

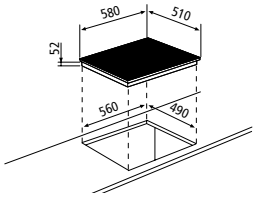

CALENTAMIENTO

La función de calentamiento permite ajustar la temperatura máxima durante un periodo limitado de tiempo en la zona de cocción seleccionada, luego la temperatura disminuirá hasta el menor valor seleccionado.

TEMPORIZADOR

La función Temporizador permite programar el tiempo de cocción: al finalizar el período configurado, el quemador se apaga en modo automático.

PLACAS VITROCERÁMICAS

La COCCIÓN SOFISTICADA

SEGURO PARA NIÑOS

Este dispositivo desactiva inmediatamente las funciones de la placa de cocción para evitar que un niño pueda cambiar los ajustes de control.

OSD

DISPOSITIVO ANTI-DESBORDAMIENTO - OVERFLOW SAFETY DEVICE

La placa se apaga automáticamente cuando desborda agua o cualquier otro líquido.

DETENCIÓN AUTOMÁTICA

Se activa automáticamente si el usuario se olvida de apagar el elemento de calefacción tras la cocción. Si no hay variaciones de potencia en un período limitado de tiempo, la zona de calefacción se apagará automáticamente.

INDICADOR DE CALOR RESIDUAL

Todas las placas vitrocerámicas de cocción de Glem cuentan con un indicador de calor residual. Por motivos de seguridad, cuando la placa está apagada, la luz indicadora permanecerá encendida hasta que la temperatura sea inferior a 60 °C.

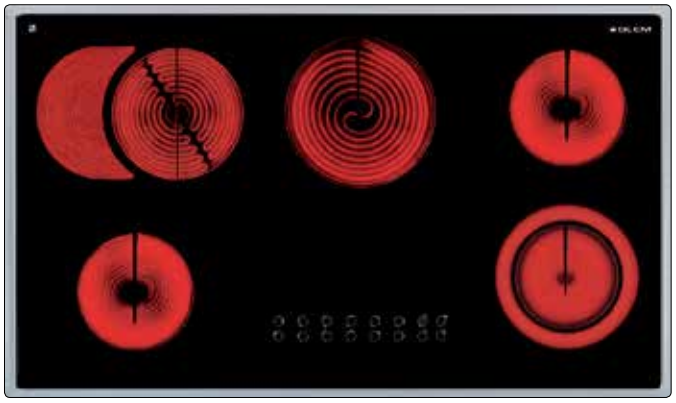

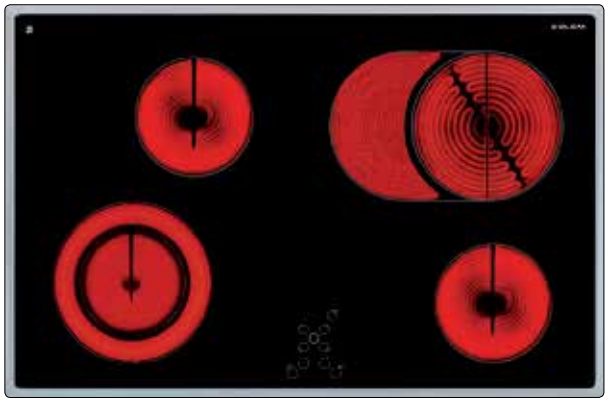

GTH96TIX

Rendimiento y características

Placa vitrocerámica de 90 cm
5 zonas con luz alta (con 1 zona de cocción dual y 1 extensible)
Potencia total: 8.100 W
9 niveles de potencia
Controles táctiles
Temporizador

Funciones

Función de calentamiento: programa de cocción con Booster temporal

Seguridad

Seguro para niños
Indicador de calor residual
Dispositivo anti-desbordamiento
Detención automática

GTH75TCIX

Rendimiento y características

Placa vitrocerámica de 75 cm
4 zonas con luz alta (con 1 zona de cocción dual y 1 extensible)
Potencia total: 6.700 W
9 niveles de potencia
Controles táctiles
Temporizador

Funciones

Función de calentamiento: programa de cocción con Booster temporal

Seguridad

Seguro para niños
Indicador de calor residual
Dispositivo anti-desbordamiento
Detención automática

GTH96TIX
Marco acero inox / Negro

GTH96T
Negro (sin marco)

GTH96T

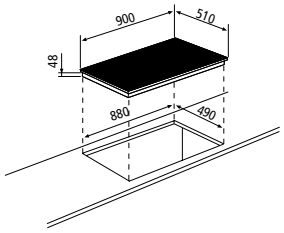

GTH75TCIX
Marco acero inox / Negro

GTH75TC
Negro (sin marco)

GTH75TC

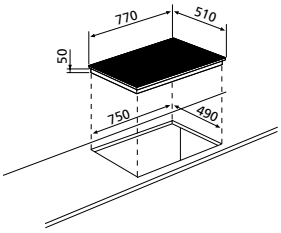

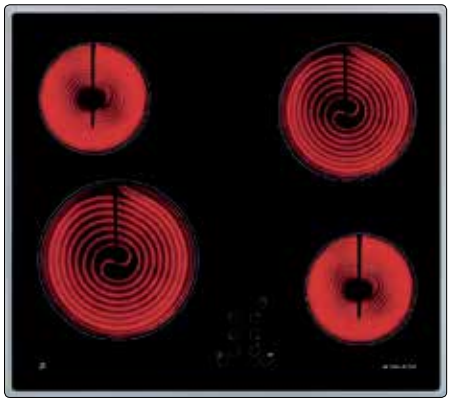

GTH64TIX

Rendimiento y características

Placa vitrocerámica de 60 cm
4 zonas con luz alta
Potencia total: 6.400 W
9 niveles de potencia
Controles táctiles
Temporizador

Funciones

Función de calentamiento: programa de cocción con Booster temporal

Seguridad

Seguro para niños
Indicador de calor residual
Dispositivo anti-desbordamiento
Detención automática

GTH64TIX
Marco acero inox / Negro

GTH64TF
Negro (sin marco)

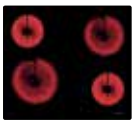

GTH64TF

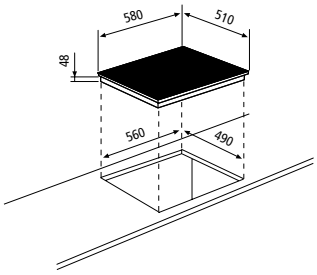

GTH64TCIX
Marco acero inox / Negro

GTH64TC
Negro (sin marco)

GTH64TC

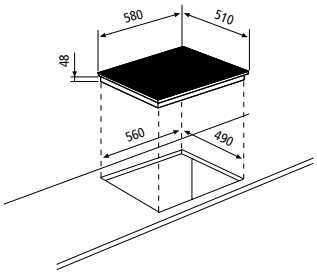

GTH64TCIX

Rendimiento y características

Placa vitrocerámica de 60 cm
4 zonas con luz alta
Potencia total: 6.000 W
9 niveles de potencia
Controles táctiles

Funciones

Función de calentamiento: programa de cocción con Booster temporal

Seguridad

Seguro para niños
Indicador de calor residual
Dispositivo anti-desbordamiento
Detención automática

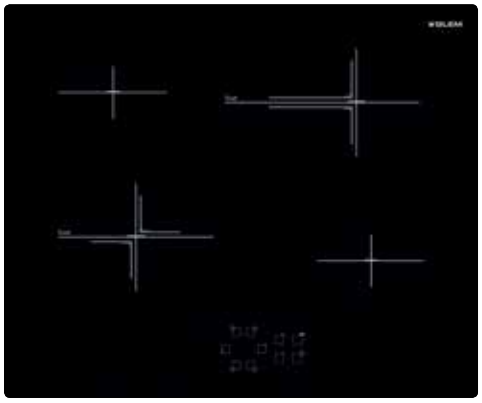

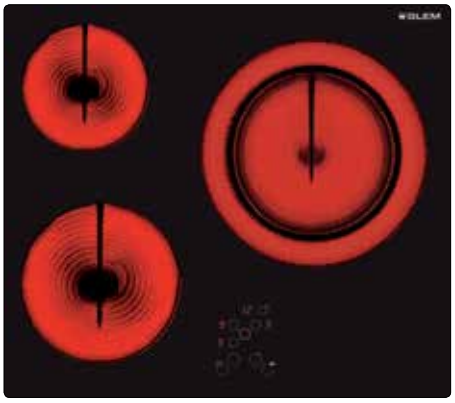

GTHP65T

Rendimiento y características

Placa vitrocerámica de 60 cm
4 zonas con luz alta (con 2 zonas de cocción extensibles): para lograr un veloz calentamiento
Potencia total: 6.700 W
9 niveles de potencia
Controles táctiles
Temporizador

Funciones

Función de calentamiento: programa de cocción con Booster temporal

Seguridad

Seguro para niños
Indicador de calor residual
Dispositivo anti-desbordamiento
Detención automática

GTHP65T
Negro (sin marco)

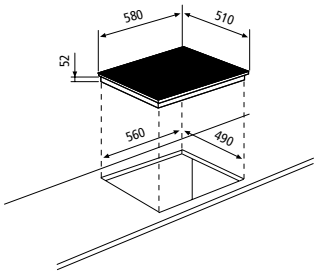

GTH63TBK

Rendimiento y características

3 zonas con luz alta (con 1 zona de cocción extensible): para lograr un veloz calentamiento
Potencia total: 5.400 W
9 niveles de potencia
Controles táctiles
Temporizador

Seguridad

Seguro para niños
Indicador de calor residual
Dispositivo anti-desbordamiento
Detención automática

GTH63TBK
Negro (sin marco)

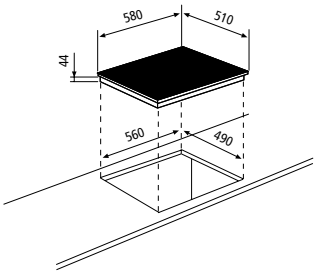

PLACAS VITROCERÁMICAS

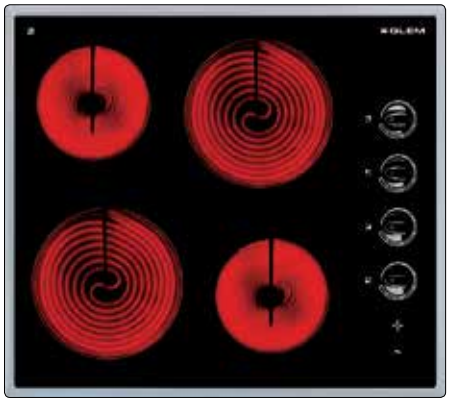

GTH64KIX

Rendimiento y características

Placa vitrocerámica de 60 cm
4 zonas con luz alta
Potencia total: 6.000 W
9 niveles de potencia
Controles con perillas laterales

Seguridad

Indicador de calor residual

GTH64KIX
Marco acero inox / Negro

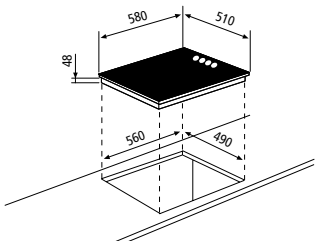

GLEM

PLACAS DE CRISTAL A GAS

LA PUREZA *del* VIDRIO

QUEMADOR CON TRIPLE ANILLO

El especial quemador con triple anillo logra la mayor potencia. La forma particular del anillo permite una llama uniforme. Su potencia de 3,3 kW a 3,8 kW garantiza la máxima eficiencia y un veloz tiempo de cocción.

ENCENDIDO CON UNA SOLA MANO

El encendido con una sola mano permite encender la placa con la simple presión de la perilla.

SOPORTE DE HIERRO FUNDIDO PARA OLLAS

El hierro fundido es un material altamente resistente al calor que garantiza una gran duración a las placas volviéndolas similares a las profesionales, tanto desde un punto de vista estético como funcional. Los soportes han sido diseñados prestando especial atención a la seguridad para poder colocar ollas de cualquier tamaño sobre estos sin que caigan.

GV955BK

Rendimiento y características

Placa de cristal a gas de 90 cm
5 quemadores a gas
Potencia total: 10.800 W
1 potente quemador para Wok: 3.500 W

Funciones

Encendido electrónico con una sola mano

Seguridad

Dispositivo de falla de flama - Flame failure device (FFD)

Detalles

5 soportes circulares individuales esmaltados para ollas

GV955BK
Vidrio negro

GV755BK

Rendimiento y características

Placa de cristal a gas de 70 cm
5 quemadores a gas
Potencia total: 7.300 W
1 potente quemador para Wok: 3.500 W

Funciones

Encendido electrónico con una sola mano

Seguridad

Dispositivo de falla de flama - Flame failure device (FFD)

Detalles

5 soportes circulares individuales esmaltados para ollas

GV755BK
Vidrio negro

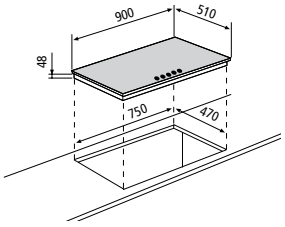

Tamaño de corte estándar

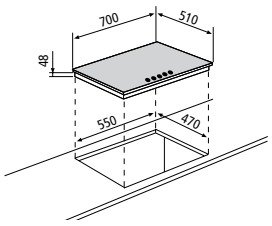

Tamaño de corte estándar

GV64BK

Rendimiento y características

Placa de cristal a gas de 60 cm
4 quemadores a gas
Potencia total: 7.300 W

Funciones

Encendido electrónico con una sola mano

Seguridad

Dispositivo de falla de flama - Flame failure device (FFD)

Detalles

4 soportes circulares individuales esmaltados para ollas

GV64BK
Vidrio negro

GVP635HBK

Rendimiento y características

Placa de cristal a gas de 60 cm
3 quemadores a gas
Potencia total: 6.150 W
1 potente quemador para Wok: 3.500 W

Funciones

Encendido electrónico con una sola mano

Seguridad

Dispositivo de falla de flama - Flame failure device (FFD)

Detalles

3 soportes circulares individuales de hierro fundido para ollas

GVP635HBK
Vidrio negro

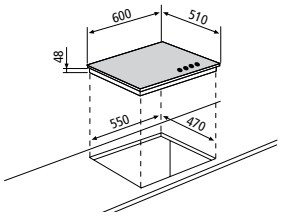

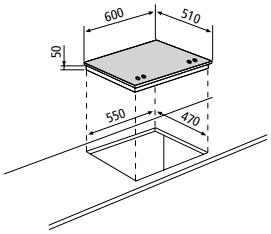

PLACAS A GAS

PIENSO *luego* COCINO

QUEMADOR DUAL CON CONTROL DUAL

Este potente quemador permite cocinar cualquier receta de la mejor manera posible y en el mejor tiempo posible. Con el control dual se puede ajustar la llama de cada anillo a una potencia de entre 0,8 kW y 4,5 kW. De este modo, es posible encender el anillo central, el anillo exterior dual o ambos: para ollas grandes y pequeñas, concentrando el calor y la energía sólo donde se los necesita.

QUEMADOR CON TRIPLE ANILLO

El especial quemador con triple anillo logra la mayor potencia. La forma particular del anillo permite una llama uniforme. Su potencia de 3,3 kW a 3,8 kW garantiza la máxima eficiencia y un veloz tiempo de cocción.

ENCENDIDO CON UNA SOLA MANO

El encendido con una sola mano permite encender la placa con la simple presión de la perilla.

SOPORTE DE HIERRO FUNDIDO PARA OLLAS

El hierro fundido es un material altamente resistente al calor que garantiza una gran duración a las placas volviéndolas similares a las profesionales. Los soportes han sido diseñados prestando especial atención a la seguridad para poder colocar ollas de cualquier tamaño sobre estos sin que caigan.

GT951HIX

Rendimiento y características

Placa a gas de 90 cm
5 quemadores a gas
1 quemador dual para Wok: 800-4.500 W
Potencia total: 12.000 W
Encendido electrónico
con una sola mano
Dispositivo de falla de flama -
Flame failure device (FFD)

Detalles

Soportes de hierro fundido para ollas
Área dual dedicada al Wok con 2 perillas de control

GT955HIX

Rendimiento y características

Placa a gas de 90 cm
5 quemadores a gas
1 quemador para Wok: 3.800 W
Potencia total: 11.300 W
Encendido electrónico
con una sola mano
Dispositivo de falla de flama -
Flame failure device (FFD)

Detalles

Soportes de hierro fundido para ollas

GT955HWH

GT955HBK

4500 W

GT951HIX (FFD)
Acero inox

3800 W

GT955HIX (FFD)
Acero inox

GT955HWH (FFD)
Blanco

GT955HBK (FFD)
Negro

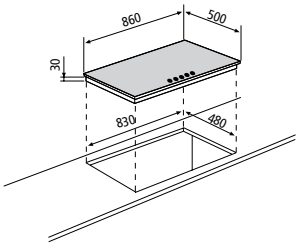

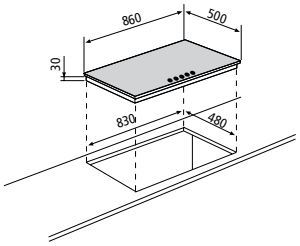

GT955IX

Rendimiento y características

Placa a gas de 90 cm
5 quemadores a gas
1 quemador para Wok: 3.800 W
Potencia total: 11.300 W
Encendido electrónico
con una sola mano
Dispositivo de falla de flama -
Flame failure device (FFD)

Detalles

Soportes para ollas esmaltados mate
También disponible sin FFD

GT955WH - GT955NWH

GT955BK - GT955NBK

GT96NIX

Rendimiento y características

Placa a gas de 90 cm
6 quemadores a gas
Potencia total: 12.250 W
Encendido electrónico
con una sola mano

Detalles

Soportes para ollas esmaltados mate

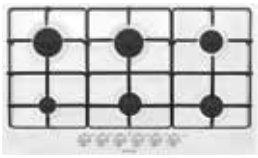

GT96NWH

GT96NBK

3800 W

GT955IX (FFD)
Acero inox

GT955WH (FFD)
Blanco

GT955BK (FFD)
Negro

Sin FFD

3800 W

GT955NIX
Acero inox

GT955NWH
Blanco

GT955NBK
Negro

Sin FFD

GT96NIX
Acero inox

GT96NWH
Blanco

GT96NBK
Negro

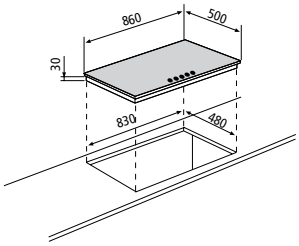

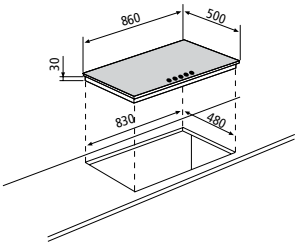

GT968NIX

Rendimiento y características

Placa a gas de 90 cm
4 quemadores a gas +
2 placas calientes
Potencia eléctrica total: 3.500 W
Potencia de gas total: 7.500 W
Encendido electrónico
con una sola mano

Detalles

Soportes para ollas esmaltados mate

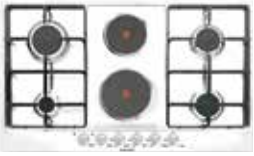

GT968NWH

GT968NBK

GTL955IX

Rendimiento y características

Placa a gas de 90 cm
5 quemadores a gas
1 quemador para Wok: 3.300 W
Potencia de gas total: 10.800 W
Encendido electrónico
con una sola mano
Dispositivo de falla de flama -
Flame failure device (FFD)

Detalles

Soportes para ollas esmaltados mate
También disponible sin FFD

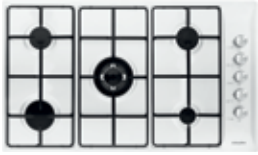

GTL955WH - GTL955NWH

GTL955BK - GTL955NBK

Sin FFD

GT968NIX
Acero inox

GT968NWH
Blanco

GT968NBK
Negro

3300 W

GTL955IX (FFD)
Acero inox

GTL955WH (FFD)
Blanco

GTL955BK (FFD)
Negro

Sin FFD

3300 W

GTL955NIX
Acero inox

GTL955NWH
Blanco

GTL955NBK
Negro

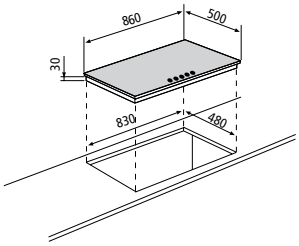

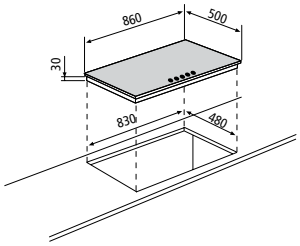

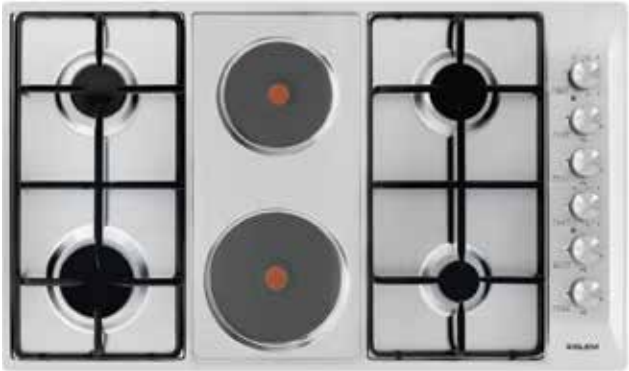

GTL968IX

Rendimiento y características

Placa a gas de 90 cm
4 quemadores a gas +
2 placas calientes
Potencia eléctrica total: 3.500 W
Potencia de gas total: 7.500 W
Encendido electrónico
con una sola mano
Dispositivo de falla de flama -
Flame failure device (FFD)

Detalles

Soportes para ollas esmaltados mate
También disponible sin FFD

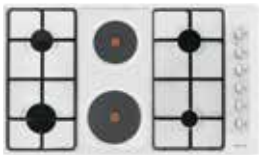

GTL968WH - GTL968NWH

GTL968BK - GTL968NBK

GTS51HIX

Rendimiento y características

Placa a gas semi embutido de 75 cm
5 quemadores a gas
1 quemador dual para Wok: 800-4.500 W
Potencia total: 12.000 W
Encendido electrónico
con una sola mano
Dispositivo de falla de flama -
Flame failure device (FFD)

Detalles

Soportes de hierro fundido para ollas
Área dual dedicada al Wok con 2 perillas de control

GTL968IX (FFD)
Acero inox

GTL968WH (FFD)
Blanco

GTL968BK (FFD)
Negro

Sin FFD

GTL968NIX
Acero inox

GTL968NWH
Blanco

GTL968NBK
Negro

GTS51HIX (FFD)
Acero inox

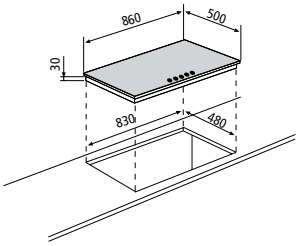

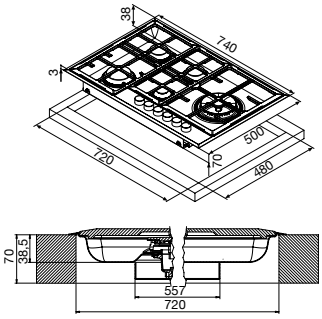

GT851HIX

Rendimiento y características

Placa a gas de 75 cm
5 quemadores a gas
1 quemador dual para Wok: 800-4.500 W
Potencia total: 12.000 W
Encendido electrónico con una sola mano
Dispositivo de falla de flama - Flame failure device (FFD)

Detalles

Soportes de hierro fundido para ollas
Área dual dedicada al Wok con 2 perillas de control

GT851HIX (FFD)
Acero inox

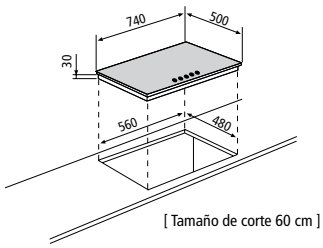

[Tamaño de corte 60 cm]

GT842HIX

Rendimiento y características

Placa a gas de 75 cm
4 quemadores a gas
1 quemador dual para Wok: 800-4.500 W
1 quemador para Wok: 3.300 W
Potencia total: 10.550 W
Encendido electrónico con una sola mano
Dispositivo de falla de flama - Flame failure device (FFD)

Detalles

Soportes de hierro fundido para ollas
Área dual dedicada al Wok con 2 perillas de control

GT842HIX (FFD)
Acero inox

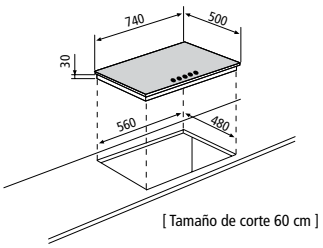

[Tamaño de corte 60 cm]

GT871HIX

Rendimiento y características

Placa a gas de 75 cm
5 quemadores a gas
1 quemador dual para Wok: 800-4.500 W
Potencia total: 12.000 W
Encendido electrónico con una sola mano
Dispositivo de falla de flama - Flame failure device (FFD)

Detalles

Soportes de hierro fundido para ollas
Área dual dedicada al Wok con 2 perillas de control

GT755HIX

Rendimiento y características

Placa a gas de 70 cm
5 quemadores a gas
1 quemador para Wok: 3.300 W
Potencia total: 10.800 W
Encendido electrónico con una sola mano
Dispositivo de falla de flama - Flame failure device (FFD)

Detalles

Soportes de hierro fundido para ollas

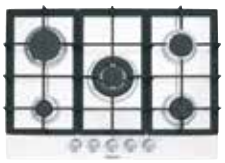

GT755HWH

GT755HBK

4500 W

GT871HIX (FFD)
Acero inox

3300 W

GT755HIX (FFD)
Acero inox

GT755HWH (FFD)
Blanco

GT755HBK (FFD)
Negro

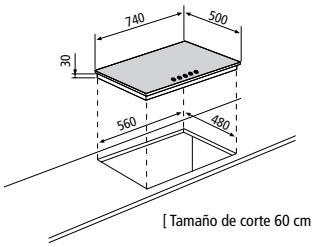

[Tamaño de corte 60 cm]

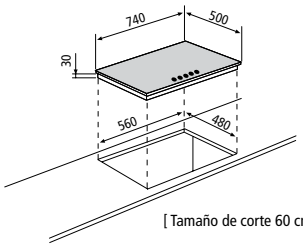

[Tamaño de corte 60 cm]

GT755IX

Rendimiento y características

Placa a gas de 70 cm
5 quemadores a gas
1 quemador para Wok: 3.300 W
Potencia total: 10.800 W
Encendido electrónico
con una sola mano
Dispositivo de falla de flama -
Flame failure device (FFD)

Detalles

Soportes para ollas esmaltados mate
También disponible sin FFD

GT755WH - GT755NWH

GT755BK - GT755NBK

GT731IX

Rendimiento y características

Placa a gas de 70 cm
3 quemadores a gas
1 quemador dual para Wok: 800-4.500 W
Potencia total: 8.000 W
Encendido electrónico
con una sola mano
Dispositivo de falla de flama -
Flame failure device (FFD)

Detalles

Soportes para ollas esmaltados mate
Área dual dedicada al Wok con 2 perillas de control
También disponible sin FFD

3300 W

GT755IX (FFD)
Acero inox

GT755WH (FFD)
Blanco

GT755BK (FFD)
Negro

Sin FFD

3300 W

GT755NIX
Acero inox

GT755NWH
Blanco

GT755NBK
Negro

4500 W

GT731IX (FFD)
Acero inox

Sin FFD

4500 W

GT731NIX
Acero inox

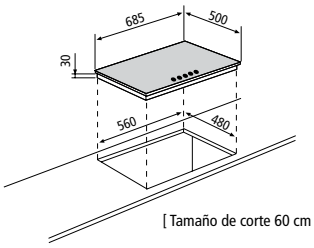

[Tamaño de corte 60 cm]

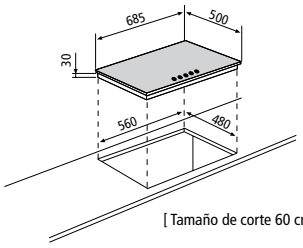

[Tamaño de corte 60 cm]

GT685HIX

Rendimiento y características

Placa a gas de 60 cm
4 quemadores a gas
1 quemador para Wok: 3.300 W
Potencia total: 8.300 W
Encendido electrónico
con una sola mano
Dispositivo de falla de flama -
Flame failure device (FFD)

Detalles

Soportes de hierro fundido para ollas

GT685HWH

GT685HBK

GT64HIX

Rendimiento y características

Placa a gas de 60 cm
4 quemadores a gas
Potencia total: 7.500 W
Encendido electrónico
con una sola mano
Dispositivo de falla de flama -
Flame failure device (FFD)

Detalles

Soportes de hierro fundido para ollas

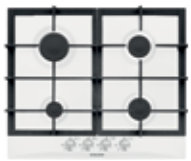

GT64HWH

GT64HBK

GT685HIX (FFD)
Acero inox

GT685HWH (FFD)
Blanco

GT685HBK (FFD)
Negro

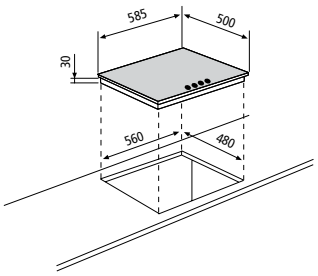

GT64HIX (FFD)
Acero inox

GT64HWH (FFD)
Blanco

GT64HBK (FFD)
Negro

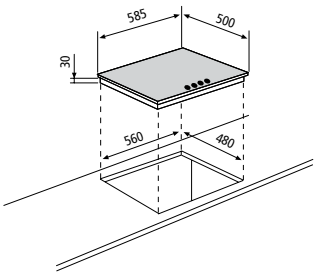

GT64IX

Rendimiento y características

Placa a gas de 60 cm
4 quemadores a gas
Potencia total: 7.500 W
Encendido electrónico
con una sola mano
Dispositivo de falla de flama -
Flame failure device (FFD)

Detalles

Soportes para ollas esmaltados mate
También disponible sin FFD

GT64WH - GT64NWH

GT64BK - GT64NBK

GT685IX

Rendimiento y características

Placa a gas de 60 cm
4 quemadores a gas
1 quemador para Wok: 3.300 W
Potencia total: 8.300 W
Encendido electrónico
con una sola mano
Dispositivo de falla de flama -
Flame failure device (FFD)

Detalles

Soportes para ollas esmaltados mate
También disponible sin FFD

GT685WH - GT685NWH

GT685BK - GT685NBK

GT64IX (FFD)
Acero inox

GT64WH (FFD)
Blanco

GT64BK (FFD)
Negro

Sin FFD

GT64NIX
Acero inox

GT64NWH
Blanco

GT64NBK
Negro

GT685IX (FFD)
Acero inox

GT685WH (FFD)
Blanco

GT685BK (FFD)
Negro

Sin FFD

GT685NIX
Acero inox

GT685NWH
Blanco

GT685NBK
Negro

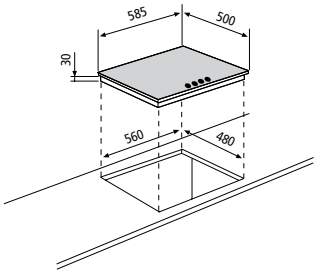

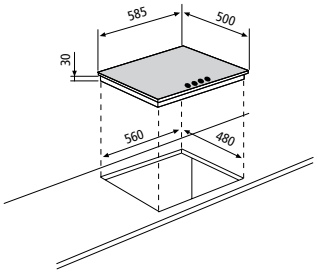

GT645IX

Rendimiento y características

Placa a gas de 60 cm
4 quemadores a gas
1 quemador para Wok: 3.300 W
Potencia total: 9.050 W
Encendido electrónico con una sola mano
Dispositivo de falla de flama -
Flame failure device (FFD)

Detalles

Soportes para ollas esmaltados mate

GT647IX

Rendimiento y características

Placa a gas de 60 cm
3 quemadores a gas + 1 placa caliente
Potencia total: 7.250 W
Encendido electrónico con una sola mano
Dispositivo de falla de flama -
Flame failure device (FFD)

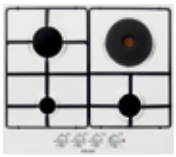

GT647WH - GT647NWH

Detalles

Soportes para ollas esmaltados mate
También disponible sin FFD

GT647BK - GT647NBK

3800 W

GT645IX (FFD)
Acero inox

GT647IX (FFD)
Acero inox

GT647WH (FFD)
Blanco

GT647BK (FFD)
Negro

Sin FFD

GT647NIX
Acero inox

GT647NWH
Blanco

GT647NBK
Negro

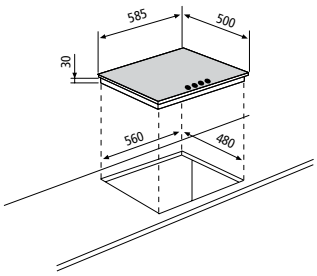

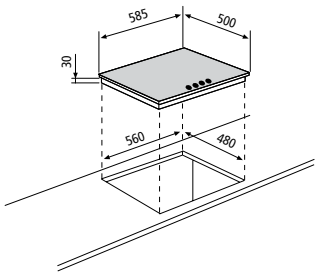

PLACAS A GAS

GTL64IX

Rendimiento y características

Placa a gas de 60 cm
4 quemadores a gas
Potencia total: 7.500 W
Encendido electrónico con una sola mano
Dispositivo de falla de flama -
Flame failure device (FFD)

GTL64WH - GTL64NWH

Detalles

Soportes para ollas esmaltados mate
También disponible sin FFD

GTL64BK - GTL64NBK

GTL647IX

Rendimiento y características

Placa a gas de 60 cm
3 quemadores a gas + 1 placa caliente
Potencia total: 7.250 W
Encendido electrónico con una sola mano
Dispositivo de falla de flama -
Flame failure device (FFD)

GTL647WH

Detalles

Soportes para ollas esmaltados mate
También disponible sin FFD

GTL64IX (FFD)
Acero inox

GTL64WH (FFD)
Blanco

GTL64BK (FFD)
Negro

Sin FFD

GTL64NIX
Acero inox

GTL64NWH
Blanco

GTL64NBK
Negro

GTL647IX
Acero inox

GTL647WH
Blanco

Sin FFD

GTL647NIX
Acero inox

GTL647NWH
Blanco

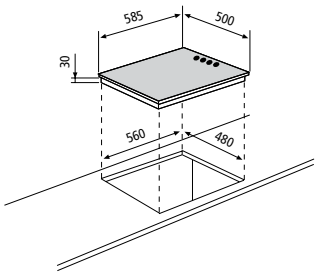

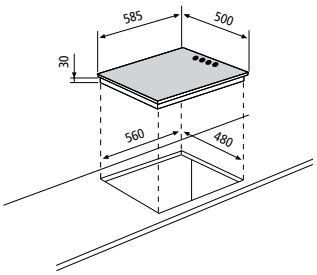

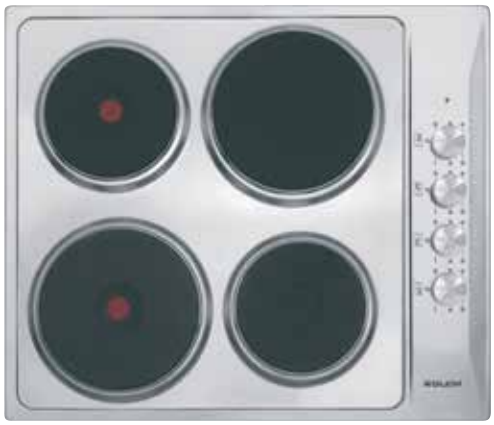

GTL640IX

Rendimiento y características

Placa eléctrica de 60 cm
4 placas calientes
Potencia total: 6.000 W

GTL640WH

GTL640IX
Acero inox

GTL640WH
Blanco

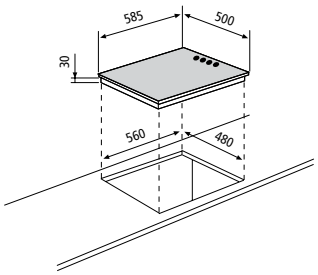

PLACAS DOMINÓ

Su DISTRIBUCIÓN A MEDIDA

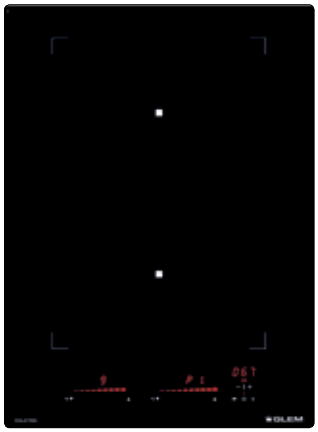

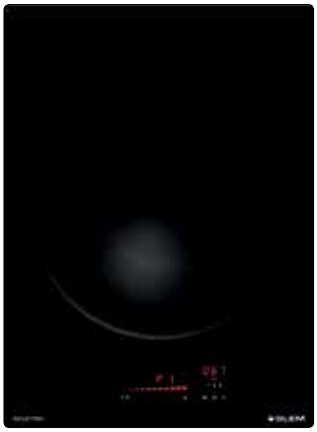

GTIP42BK

Rendimiento y características

Dominó de Inducción - 38 cm ancho
2 zonas
Potencia total: 3.700 W
9 niveles de potencia
2 controles táctiles deslizantes
Temporizador

Funciones

Booster: aumenta la potencia de la zona de cocción de hasta un 75%
3 temperaturas automáticas
Función de calentamiento: programa de cocción con Booster temporal
Función puente: permite
controlar y tratar dos zonas de cocción como una

Seguridad

Seguro para niños
Indicador de calor residual
Dispositivo anti-desbordamiento
Detector del diámetro de la olla
Detención automática

GTIP42BK
Vitrocerámica negra

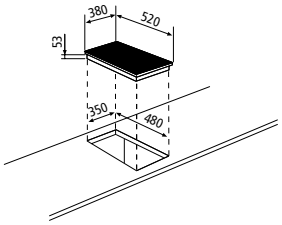

GTIPW41BK

Rendimiento y características

Dominó Wok - 38 cm ancho
1 quemador para Wok: 3.000 W
9 niveles de potencia
1 control táctil deslizante
Temporizador

Funciones

Booster: aumenta la potencia de la zona de cocción de hasta un 75%
3 temperaturas automáticas
Función de calentamiento: programa de cocción con Booster temporal

Seguridad

Seguro para niños
Indicador de calor residual
Dispositivo anti-desbordamiento
Detector del diámetro de la olla
Detención automática

GTIPW41BK
Vitrocerámica negra

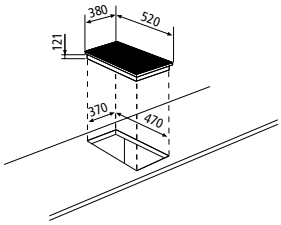

GTPN42BK

Rendimiento y características

Dominó de Inducción Teppanyaki - 38 cm ancho
2 áreas de cocción con control termostático independiente
Potencia total: 2.800 W
9 niveles de potencia
Controles táctiles deslizantes
2 temporizadores (1 para cocinar huevos)
Reloj digital

Funciones

Regulador de temperatura de 50 °C a 220 °C
Memoria
Función puente: permite
controlar y tratar dos zonas de cocción como una

Seguridad

Seguro para niños
Indicador de calor residual
Dispositivo anti-desbordamiento
Apagado en caso de temperatura excesiva
Detención automática

Detalles

Panel de control full glass

GTPN42BK
Placa para grill de acero inox

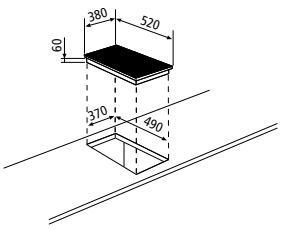

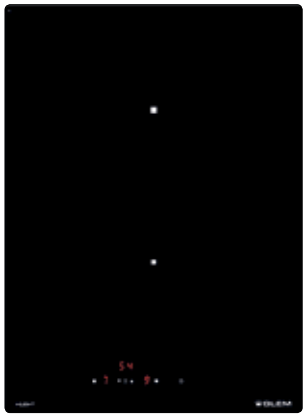

GTHP42BK

Rendimiento y características

Dominó de Vitrocerámica - 38 cm ancho
2 zonas con luz alta: para lograr un veloz calentamiento
Potencia total: 3.000 W
9 niveles de potencia
Controles digitales
Reloj digital
2 temporizadores (1 para cocinar huevos)

Funciones

Cocción automática
Booster: aumenta la potencia de la zona de cocción
de hasta un 75%

Seguridad

Seguro para niños
Indicador de calor residual
Apagado en caso de temperatura excesiva
Dispositivo anti-desbordamiento
Detención automática

GTHP42BK
Vitrocerámica negra

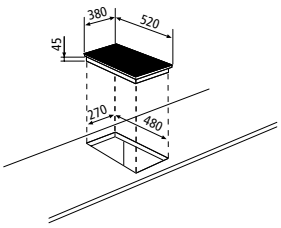

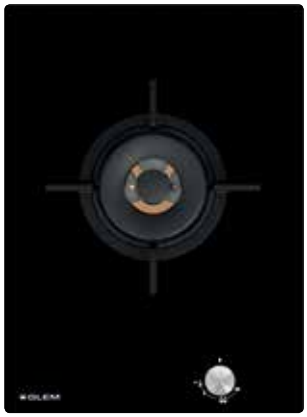

GVP415HBK

Rendimiento y características

Dominó de Vitrocerámica a gas de alta potencia- 38 cm ancho
1 potente quemador para Wok: 5.000 W

Funciones

Encendido electrónico con una sola mano

Seguridad

Dispositivo de falla de flama - Flame failure device (FFD)

Detalles

Soporte circular individual de hierro fundido para ollas
Soporte para Wok

GVP415HBK
Vitrocerámica negra

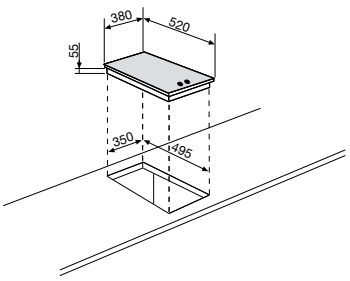

GVP42HBK

Rendimiento y características

Dominó de Vitrocerámica a gas - 38 cm ancho
2 quemadores a gas
Potencia total: 4.000 W

Funciones

Encendido electrónico con una sola mano

Seguridad

Dispositivo de falla de flama - Flame failure device (FFD)

Detalles

2 soportes circulares individuales de hierro fundido para ollas
Soporte para Wok

GVP42HBK
Vitrocerámica negra

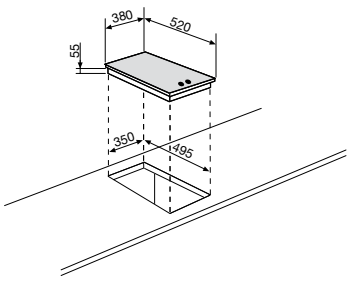

GT415HIX

Rendimiento y características

Dominó a gas - 37 cm ancho
1 potente quemador para Wok: 3.800 W
Encendido electrónico con una sola mano
Dispositivo de falla de flama - Flame failure device (FFD)

Detalles

Soporte de hierro fundido para ollas

GT415HIX
Acero inox

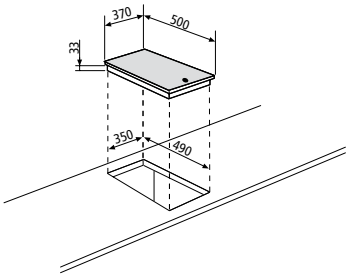

GT42HIX

Rendimiento y características

Dominó a gas - 37 cm ancho
2 quemadores a gas
Potencia total: 4.000 W
Encendido electrónico con una sola mano
Dispositivo de falla de flama - Flame failure device (FFD)

Detalles

Soporte de hierro fundido para ollas

GT42HIX
Acero inox

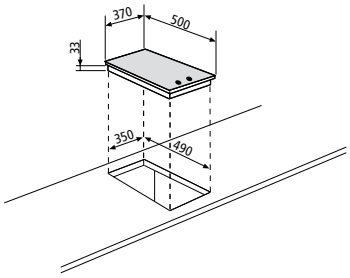

GTI322

Rendimiento y características

Dominó de inducción - 30 cm ancho
2 zonas
- izquierda delantera Ø 160 mm - 1400 W
- izquierda trasera Ø 200 mm - 1400 / 2000 W
Potencia total: 3.400 W
9 niveles de potencia
Controles táctiles
Temporizador

Funciones

Booster

Seguridad

Seguro para niños
Indicador de calor residual
Dispositivo anti-desbordamiento
Detector del diámetro de la olla
Detención automática

GTI322
Vitrocerámica negra

GTH32K

Rendimiento y características

Dominó de Vitrocerámica - 30 cm ancho
2 zonas con luz alta: para lograr un veloz calentamiento
Potencia total: 3.000 W
9 niveles de potencia
Controles con perillas frontales

Seguridad

Indicador de calor residual

GTH32K
Vitrocerámica negra

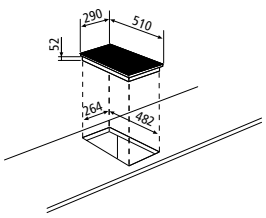

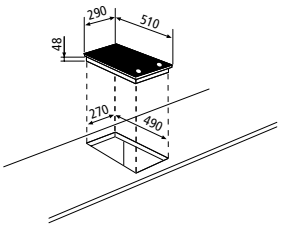

GT315IX

Rendimiento y características

Dominó a gas - 30 cm ancho
1 potente quemador para Wok: 3.300 W
Encendido electrónico con una sola mano
Dispositivo de falla de flama -
Flame failure device (FFD)

Detalles

Soportes para ollas esmaltados mate
También disponible sin FFD

GT315IX (FFD)
Acero inox

Sin FFD

GT315NIX
Acero inox

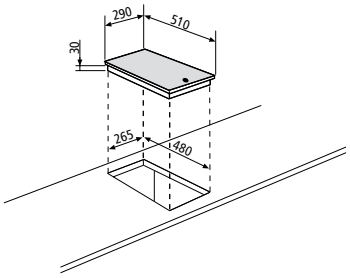

GT32IX

Rendimiento y características

Dominó a gas - 30 cm ancho
2 quemadores a gas
Potencia total: 4.000 W
Encendido electrónico con una sola mano
Dispositivo de falla de flama -
Flame failure device (FFD)

Detalles

Soportes para ollas esmaltados mate
También disponible sin FFD

GT32IX (FFD)
Acero inox

Sin FFD

GT32NIX
Acero inox

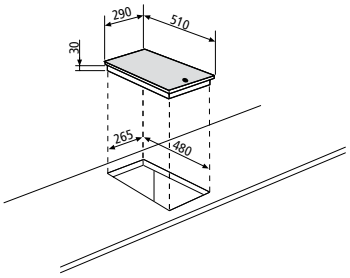

GT320IX

Rendimiento y características

Dominó eléctrico - 30 cm ancho
2 placas calientes
Potencia total: 3.500 W
Indicador de encendido

GT320IX
Acero inox

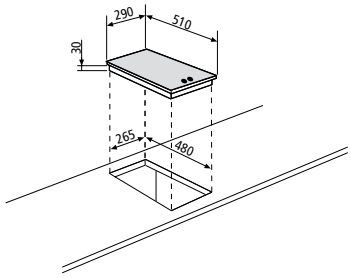

GT3BIX

Rendimiento y características

Dominó eléctrico - 30 cm ancho
Parrilla: 2.400 W
Indicador de encendido

Detalles

Soporte esmaltado para ollas

GT3BIX
Acero inox

GT3FIX

Rendimiento y características

Dominó eléctrico - 30 cm ancho
Freidora: 2.300 W
Indicador de encendido

GT3FIX
Acero inox

GTH32KIX

Rendimiento y características

Dominó de Vitrocerámica eléctrico - 30 cm ancho
2 zonas con luz alta
Potencia total: 3.000 W
Indicador de encendido

GTH32KIX
Acero inox

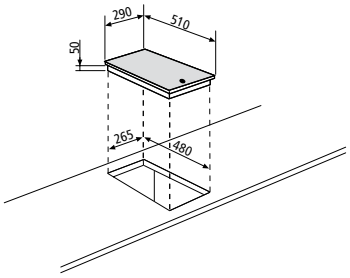

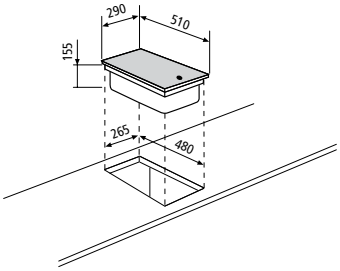

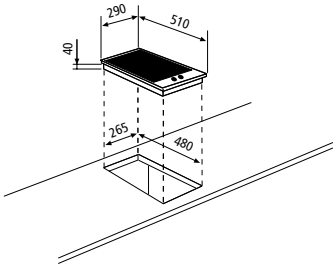

CAMPANAS

POTENCIA *y* SILENCIO

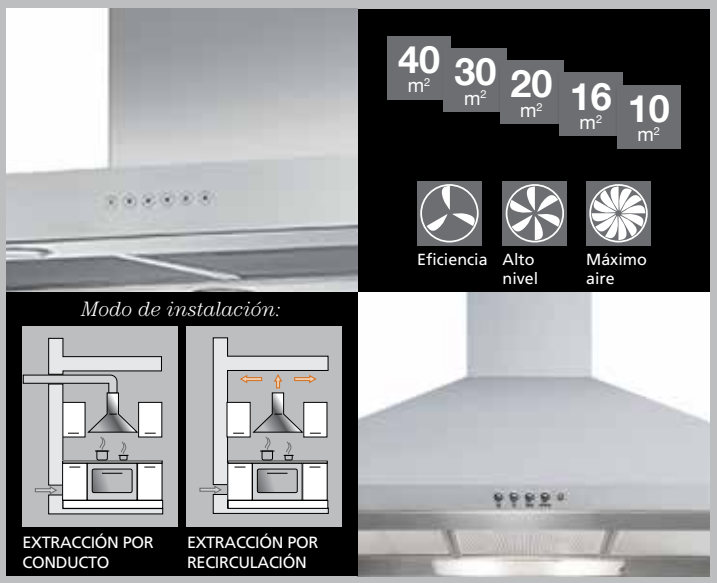

ASPIRACIÓN PERIMETRAL

Gracias a la restricción especial creada, el sistema de extracción perimetral genera un aumento en la velocidad del aire y reduce la cantidad de humo que escapa de la zona de extracción de la campana. Los paneles de acero inox donan prestigio al producto dándole un look elegante y sofisticado. La superficie plana y lisa también la vuelven fácil de limpiar.

NIVEL DE POTENCIA (1 - 2 - 3)

Glem ofrece una variedad de unidades de extracción para seleccionar la que mejor se adapta a sus necesidades.

ESTILO Y ELEGANCIA

Las cocinas se encuentran en armonía con la casa con eficientes sistemas de extracción que armonizan con el diseño de los muebles. Glem presenta una gama de modelos actualizados con una imagen adecuada y una funcionalidad mejorada ideal para combinarse con todo tipo de muebles de cocina; pueden instalarse bajo armarios de cocina o en modo independiente en la pared. Realizados con acero inox y vidrio, con detalles sofisticados, las campanas Glem otorgan mayor elegancia a la cocina.

FILTROS

Hay dos tipos de filtros que optimizan el uso de las campanas: un filtro de grasa y un filtro de olores de carbón activo (proporcionados de serie con las campanas Glem). El filtro de grasa puede ser de dos tipos: metálico o sintético, y protege el motor evitando daños por la grasa en los humos de cocción. El filtro metálico puede lavarse en el lavavajillas. El filtro de olores está hecho con carbón activo y purifica el aire antes de devolverlo al ambiente de la cocina.

ALARMA DE SATURACIÓN DE FILTROS

Después de 30 horas de funcionamiento, una señal intermitente en el panel operativo informa al usuario que es necesario limpiar los filtros antigrasa. Del mismo modo, después de 120 horas de uso, una señal intermitente diferente indica que los filtros de carbón (si están presentes) necesitan ser reemplazados. Los procedimientos anteriores son fundamentales para garantizar la máxima eficacia del producto.

GHB127IX CAMPANA A PARED

Rendimiento y características

Ancho 120 cm
Controles electrónicos
3 velocidades + 1 intensivo
3x1,5W LED
Filtros deflectores de acero inox
Filtros de carbono
Capacidad de aspiración máxima 740 m³/h

Funciones

Temporizador de retraso
Aire limpio
Alarma de saturación de filtros
Booster: 6' a máx. potencia para eliminar vapor u olores intensos

GHB127IX
Acero inox

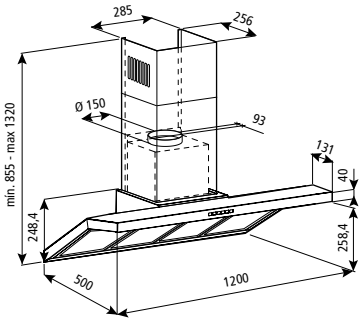

GHIB98IX CAMPANA DE ISLA

Rendimiento y características

90 cm ancho
Controles electrónicos
3 velocidades + 1 intensivo
Lámparas halógenas 4x20W
Filtros de aluminio para grasa
Filtros de carbono
Capacidad de aspiración máxima 700 m³/h

Funciones

Alarma de saturación de filtros
Booster: 10' a máx. potencia para eliminar vapor u olores intensos

GHIB98IX
Acero inox

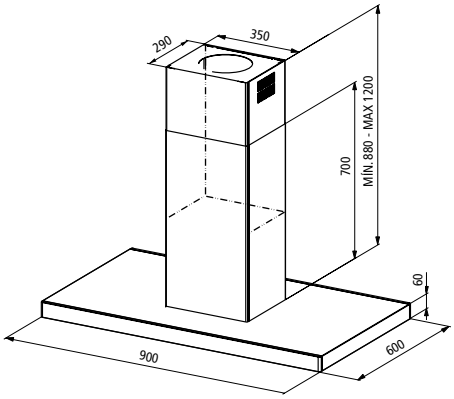

GHS98IX CAMPANA DE VIDRIO A PARED

Rendimiento y características

90 cm ancho
Controles electrónicos
2 velocidades + 1 intensivo
Lámparas halógenas 2x20W
Filtros de aluminio para grasa
Filtro de carbono
Capacidad de aspiración máxima 735 m³/h

Funciones

Booster: 10' a máx. potencia para eliminar vapor u olores intensos

GHS98IX
Acero inox / vidrio

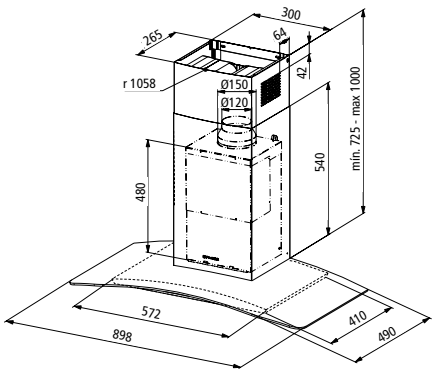

GHS68IX CAMPANA DE VIDRIO A PARED

Rendimiento y características

60 cm ancho
Controles electrónicos
2 velocidades + 1 intensivo
Lámparas halógenas 2x20W
Filtros de aluminio para grasa
Filtro de carbono
Capacidad de aspiración máxima 735 m³/h

Funciones

Booster: 10' a máx. potencia para eliminar vapor u olores intensos

GHS68IX
Acero inox / vidrio

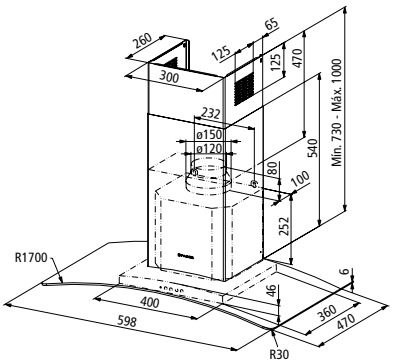

GHR98IX CAMPANA CURVA A PARED

Rendimiento y características

90 cm ancho
Controles electrónicos
2 velocidades + 1 intensivo
Lámparas halógenas 2x20W
Filtros de aluminio para grasa
Filtro de carbono
Capacidad de aspiración máxima 735 m³/h

Funciones

Booster: 10' a máx. potencia para eliminar vapor u olores intensos

GHR98IX
Acero inox

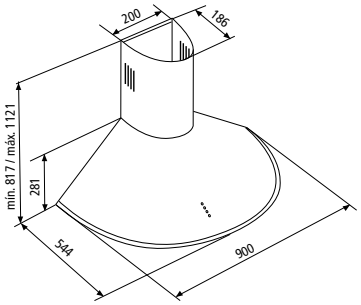

GHB98IX CAMPANA CUADRADA A PARED

Rendimiento y características

90 cm ancho
Controles electrónicos
2 velocidades + 1 intensivo
Lámparas halógenas 2x20W
Filtros de aluminio para grasa
Filtro de carbono
Capacidad de aspiración máxima 735 m³/h

Funciones

Booster: 10' a máx. potencia para eliminar vapor u olores intensos

GHB98IX
Acero inox

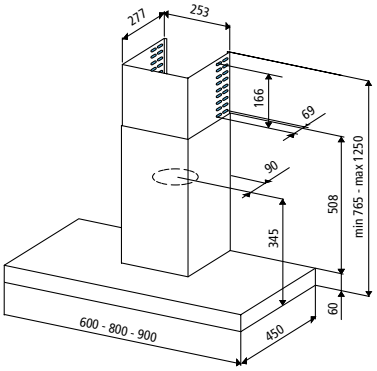

GHP98IX CAMPANA TIPO CHIMENEA A PARED

Rendimiento y características

90 cm ancho
Controles electrónicos
3 velocidades + 1 intensivo
Lámparas halógenas 2x20W
Filtros de aluminio para grasa
Filtro de carbono
Capacidad de aspiración máxima 735 m³/h

Funciones

Temporizador de retraso
Alarma de saturación de filtros
Booster: 6' a máx. potencia para eliminar vapor u olores intensos

GHP98IX
Acero inox

GHP68IX CAMPANA TIPO CHIMENEA A PARED

Rendimiento y características

60 cm ancho
Controles electrónicos
3 velocidades + 1 intensivo
Lámparas halógenas 2x20W
Filtros de aluminio para grasa
Filtro de carbono
Capacidad de aspiración máxima 735 m³/h

Funciones

Temporizador de retraso
Alarma de saturación de filtros
Booster: 6' a máx. potencia para eliminar vapor u olores intensos

GHP68IX
Acero inox

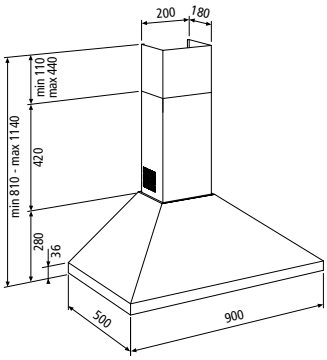

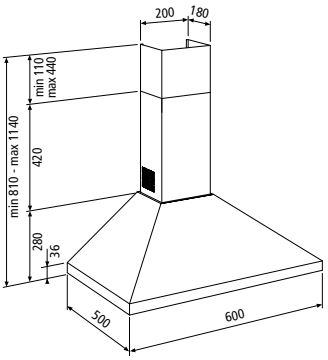

GHP94IX CAMPANA TIPO CHIMENEA A PARED

Rendimiento y características

90 cm ancho
Botones a presión
3 velocidades
Lámparas halógenas 2x28W
Filtros de aluminio para grasa
Filtro de carbono
Capacidad de aspiración máxima 435 m³/h

GHP94IX
Acero inox

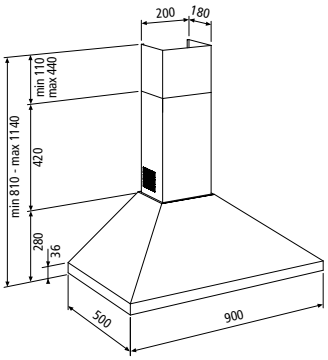

GHP64IX CAMPANA TIPO CHIMENEA A PARED

Rendimiento y características

60 cm ancho
Botones a presión
3 velocidades
Lámparas halógenas 2x28W
Filtros de aluminio para grasa
Filtro de carbono
Capacidad de aspiración máxima 435 m³/h

GHP64IX
Acero inox

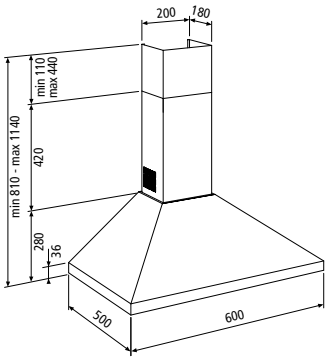

GHC95IX

Rendimiento y características

90 cm ancho
Botones a presión
3 velocidades
Lámparas halógenas 2x28W
Filtros metálicos para grasa
Filtro de carbono
Capacidad de aspiración máxima 360 m³/h

GHC95IX
Todo acero inox

GHC65IX

Rendimiento y características

60 cm ancho
Botones a presión
3 velocidades
Lámparas halógenas 2x28W
Filtros metálicos para grasa
Filtro de carbono
Capacidad de aspiración máxima 360 m³/h

GHC65IX
Todo acero inox

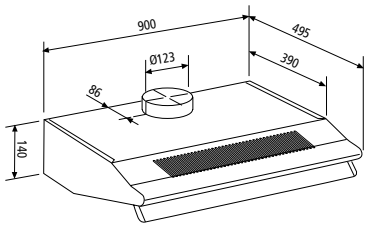

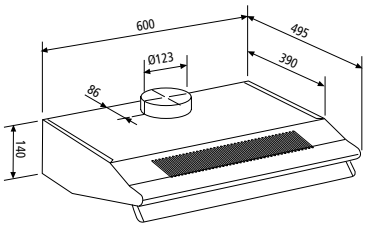

CAMPANAS

GHL90XX - GHL60XX

Rendimiento y características

90 - 60 cm ancho
Controles deslizantes
3 velocidades
Lámparas halógenas 1x28W
Filtros acrílicos para grasa
Filtro de carbono
Capacidad de aspiración
máxima 207 m³/h
También de 60 Hz

GHL90WH
GHL60WH

GHL90BK
GHL60BK

GHE90SI - GHE60SI

Rendimiento y características

90 - 60 cm ancho
Controles deslizantes
3 velocidades
Lámparas halógenas 1x28W
Filtros acrílicos para grasa
Filtro de carbono
Capacidad de aspiración
máxima 171 m³/h

90 cm

GHL90XX
Todo acero inox

GHL90WH
Blanco

GHL90BK
Negro

60 cm

GHL60XX
Todo acero inox

GHL60WH
Blanco

GHL60BK
Negro

90 cm

GHE90SI
Plata

60 cm

GHE60SI
Plata

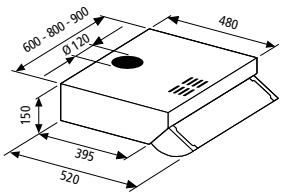

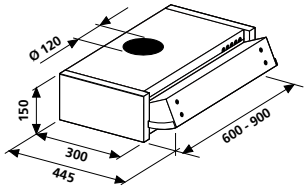

CARACTERÍSTICAS TÉCNICAS DE LOS HORNOS

	GFP16	GFP13	GFP93	GFS93	GFS53	GFS92
Colección	Contemporaneo	Contemporaneo	Contemporaneo	Stylish	Stylish	Stylish
Tipo	Multifunción	Multifunción	Multifunción	Multifunción	Multifunción	Multifunción
Color	IX	IX	IX	IX	IX	IX
Suministro	Eléctrico	Eléctrico	Eléctrico	Eléctrico	Eléctrico	Eléctrico
FUNCIONES						
Números de programas	13	11	9	9	5	9
Luz	-	-	-	-	-	-
Pizza	•	•	•	•	-	•
Precalentamiento	-	•	•	•	-	•
Cocción tradicional	•	•	•	•	•	•
Elemento inferior	-	•	-	-	•	-
Elemento inferior + ventilador	•	•	-	-	•	-
Elemento superior	•	-	-	-	-	-
Grill	•	•	•	•	-	•
Grill + elemento superior (doble grill)	•	-	•	•	-	•
Doble grill + ventilador	•	•	•	•	-	•
Doble grill + asador giratorio	-	-	-	-	-	-
Doble grill + ventilador + asador giratorio	-	-	-	-	-	-
Grill + ventilador	•	-	-	-	•	-
Grill + asador giratorio	-	-	-	-	-	-
Grill + ventilador + asador giratorio	-	-	-	-	-	-
Estático + ventilador	•	•	•	•	•	•
Multifunción (circular + ventilador)	•	•	•	•	-	•
Descongelación	•	•	•	•	-	•
Elemento superior + ventilador	•	-	-	-	-	-
Asador giratorio	-	-	-	-	-	-
Gas	-	-	-	-	-	-
Grill a gas	-	-	-	-	-	-
Grill a gas + ventilador	-	-	-	-	-	-
Grill a gas + asador giratorio	-	-	-	-	-	-
Grill a gas + asador giratorio + ventilador	-	-	-	-	-	-
Gas + ventilador	-	-	-	-	-	-
Gas + asador giratorio	-	-	-	-	-	-
Gas + asador giratorio + ventilador	-	-	-	-	-	-
Temperatura baja	•	•	-	-	-	-
PROGRAMACIÓN						
Sistema de control con reloj del horno	Programador electrónico completamente táctil	Programador completamente electrónico	Programador electrónico táctil	Programador electrónico	Programador electrónico	Temporizador 120' fin cocción
Temperatura preajustada	•	•	-	-	-	-
CAVIDAD DEL HORNO						
Esmalte negro	-	-	-	-	-	-
Esmalte Titanium	•	•	•	•	•	•
EQUIPAMIENTO CAVIDAD						
N. rejillas	1	1	1	1	1	1
N. bandejas escurridoras	2	2	2	2	1	2
Asador giratorio	-	-	-	-	-	-
N. niveles con guías telescópicas	2 / extensión parcial	2 / extensión parcial	2 / extensión parcial	-	-	-
Otros accesorios	-	-	-	-	-	-
CARACTERÍSTICAS TÉCNICAS						
Gofrado	-	-	-	-	-	-
Bordes lisos con rejillas cromadas	•	•	•	•	•	•
N. vidrios puerta	3	3	3	3	3	3
Tipo vidrio puerta	Full flat glass	Full flat glass	Full flat glass	Full flat glass	Full flat glass	Full flat glass
Puerta de vidrio extraíble	•	•	•	•	•	•
Puerta fría	•	•	•	•	•	•
Ventilador tangencial de refrigeración	•	•	•	•	•	•
Válvula de seguridad del gas	-	-	-	-	-	-
N. lámparas	1 x 25 W	1 x 25 W	1 x 25 W	1 x 25 W	1 x 25 W	1 x 25 W
Volumen neto lt	64	64	64	64	64	64
Potencia W	2.850	2.870	2.670	2.858	2.670	2.870
Voltaje/Frecuencia V/Hz	220-240 / 50-60	220-240 / 50-60	220-240 / 50-60	220-240 / 50-60	220-240 / 50-60	220-240 / 50-60
Clase de eficiencia energética [1]	A	A	A	A	A	A
Consumo de energía tradicional [1] kWh/MJ	0,88	0,88	0,88	0,88	0,88	0,88
Consumo de energía ventilador forzado [1] kWh/MJ	0,80	0,80	0,80	0,80	0,80	0,80
DIMENSIONES						
HxAxP producto mm	590x597x543	590x597x543	590x597x543	590x597x543	590x597x543	590x597x543
HxAxP empotrado mm	583x554x564	583x554x564	583x554x564	583x554x564	583x554x564	583x554x564
HxAxP embalaje mm	700x640x640	700x640x640	700x640x640	700x640x640	700x640x640	700x640x640

[1] desde enero 2015, según Reglamento Delegado (UE) n° 65/2014

Leyenda colores: BK= Negro IX= Acero inox WH= Blanco

	GFS52	GFEA93	GFE92	GFE52	GFEV	GFEW
Colección	Stylish	Excellence	Excellence	Excellence	Excellence	Excellence
Tipo	Multifunción	Multifunción	Multifunción	Multifunción	Gas asistido por ventilador	Gas / Grill a gas
Color	IX	IX	IX	IX	IX	IX
Suministro	Eléctrico	Eléctrico	Eléctrico	Eléctrico	21 (gas natural G20)	21 (gas natural G20)
FUNCIONES						
Números de programas	5	9	9	5	6	7
Luz	-	-	-	-	•	•
Pizza	-	•	•	-	-	-
PRH Precalentamiento	-	•	•	-	-	-
Cocción tradicional	•	•	•	•	-	-
Elemento inferior	•	-	-	•	-	-
Elemento inferior + ventilador	•	-	-	•	-	-
Elemento superior	-	-	-	-	-	-
Grill	-	•	•	-	-	-
Grill + elemento superior (doble grill)	-	•	•	-	-	-
Doble grill + ventilador	-	•	•	-	-	-
Doble grill + asador giratorio	-	-	-	-	-	-
Doble grill + ventilador + asador giratorio	-	-	-	-	-	-
Grill + ventilador	•	-	-	•	-	-
Grill + asador giratorio	-	-	-	-	•	•
Grill + ventilador + asador giratorio	-	-	-	-	•	-
Estático + ventilador	•	•	•	•	-	-
Multifunción (circular + ventilador)	-	•	•	-	-	-
Descongelación	-	•	•	-	•	•
Elemento superior + ventilador	-	-	-	-	-	-
Asador giratorio	-	-	-	-	-	-
Gas	-	-	-	-	•	•
Grill a gas	-	-	-	-	-	•
Grill a gas + ventilador	-	-	-	-	-	-
Grill a gas + asador giratorio	-	-	-	-	-	-
Grill a gas + asador giratorio + ventilador	-	-	-	-	-	-
Gas + ventilador	-	-	-	-	-	•
Gas + asador giratorio	-	-	-	-	-	-
Gas + asador giratorio + ventilador	-	-	-	-	•	•
Temperatura baja	-	-	-	-	-	-
PROGRAMACIÓN						
Sistema de control con reloj del horno	Temporizador 120' fin cocción	Programador electrónico	Temporizador 120' fin cocción	Temporizador 120' fin cocción	Minutero 60'	Minutero 60'
Temperatura preajustada	-	-	-	-	-	-
CAVIDAD DEL HORNO						
Esmalte negro	-	-	-	-	-	-
Esmalte Titanium	•	•	•	•	•	•
EQUIPAMIENTO CAVIDAD						
N. rejillas	1	2	1	1	1	1
N. bandejas escurridoras	1	1	1	1	1	1
Asador giratorio	-	-	-	-	•	•
N. niveles con guías telescópicas	-	-	-	-	-	-
Otros accesorios	-	-	-	-	-	-
CARACTERÍSTICAS TÉCNICAS						
Gofrado	-	-	-	-	-	-
Bordes lisos con rejillas cromadas	•	•	•	•	•	•
N. vidrios puerta	3	3	3	3	3	3
Tipo vidrio puerta	Full flat glass	Full flat glass	Full flat glass	Full flat glass	Full flat glass	Full flat glass
Puerta de vidrio extraíble	•	-	-	-	-	-
Puerta fría	•	-	-	-	-	-
Ventilador tangencial de refrigeración	•	•	•	•	•	•
Válvula de seguridad del gas	-	-	-	-	•	•
N. lámparas	1 x 25 W	1 x 25 W	1 x 25 W	1 x 25 W	1 x 25 W	1 x 25 W
Volumen neto l	64	64	64	64	63	60
Potencia W	2.670	2.868	2.868	2.868	1.350	54
Voltaje/Frecuencia V/Hz	220-240 / 50-60	220-240 / 50-60	220-240 / 50-60	220-240 / 50-60	220-240 / 50-60	220-240 / 50-60
Clase de eficiencia energética [1]	A	A	A	A	A	A
Consumo de energía tradicional [1] kWh/MJ	0,88	0.718	0,85	0,85	1,59 / 5,71	1,59 / 5,71
Consumo de energía ventilador forzado [1] kWh/MJ	0,80	0,98	0,80	0,80	1,77 / 6,37	-
DIMENSIONES						
HxAxP producto mm	590x597x543	590x597x543	590x597x543	590x597x543	590x597x543	590x597x543
HxAxP empotrado mm	583x554x564	583/585x554/564x550	583/585x554/564x550	583/585x554/564x550	583/585x554/564x550	583/585x554/564x550
HxAxP embalaje mm	700x640x640	690x650x650	690x650x650	690x650x650	690x650x650	690x650x650

[1] desde enero 2015, según Reglamento Delegado (UE) n° 65/2014

Leyenda colores: BK= Negro IX= Acero inox WH= Blanco

CARACTERÍSTICAS TÉCNICAS DE LOS HORNOS

	GFEG	GFM52	GFMF	GFMG	GF9W
Colección	Excellence	Metropol	Metropol	Metropol	Excellence
Tipo	Gas / Grill a gas	Multifunción	Gas estático / Grill eléctrico	Gas estático / Grill a gas	Gas / Grill a gas + ventilador
Color	IX	IX - WH - BK	IX - WH - BK	WH - BK	IXN
Suministro	21 (gas natural G20)	Eléctrico	21 (gas natural G20)	21 (gas natural G20)	21 (gas natural G20)
FUNCIONES					
Números de programas	5	5	5	5	10
Luz	•	-	•	•	•
Pizza	-	-	-	-	-
Precalentamiento	-	-	-	-	-
Cocción tradicional	-	•	-	-	-
Elemento inferior	-	•	-	-	-
Elemento inferior + ventilador	-	•	-	-	-
Elemento superior	-	-	-	-	-
Grill	-	-	•	-	-
Grill + elemento superior (doble grill)	-	-	-	-	-
Doble grill + ventilador	-	-	-	-	-
Doble grill + asador giratorio	-	-	-	-	-
Doble grill + ventilador + asador giratorio	-	-	-	-	-
Grill + ventilador	-	•	-	-	-
Grill + asador giratorio	-	-	•	-	-
Grill + ventilador + asador giratorio	-	-	-	-	-
Estático + ventilador	-	•	-	-	-
Multifunción (circular + ventilador)	-	-	-	-	-
Descongelación	-	-	-	-	•
Elemento superior + ventilador	-	-	-	-	-
Asador giratorio	-	-	-	-	-
Gas	•	-	•	•	•
Grill a gas	•	-	-	•	•
Grill a gas + ventilador	-	-	-	-	•
Grill a gas + asador giratorio	•	-	-	•	•
Grill a gas + asador giratorio + ventilador	-	-	-	-	•
Gas + ventilador	-	-	-	-	•
Gas + asador giratorio	•	-	•	•	•
Gas + asador giratorio + ventilador	-	-	-	-	•
Temperatura baja	-	-	-	-	-
PROGRAMACIÓN					
Sistema de control con reloj del horno	Minutero 60'	Temporizador 120' fin cocción	Minutero 60'	Minutero 60'	Minutero 60'
Temperatura preajustada	-	-	-	-	-
CAVIDAD DEL HORNO					
Esmalte negro	-	-	-	-	•
Esmalte Titanium	•	•	•	•	-
EQUIPAMIENTO CAVIDAD					
N. rejillas	1	1	1	1	2
N. bandejas escurridoras	1	1	1	1	1
Asador giratorio	•	-	•	•	•
N. niveles con guías telescópicas	-	-	-	-	-
Otros accesorios	-	-	-	-	-
CARACTERÍSTICAS TÉCNICAS					
Gofrado	-	•	•	•	-
Bordes lisos con rejillas cromadas	•	-	-	-	•
N. vidrios puerta	3	2	2	2	2
Tipo vidrio puerta	Full flat glass	Full flat glass	Full flat glass	Full flat glass	Full flat glass
Puerta de vidrio extraíble	-	-	-	-	-
Puerta fría	-	-	-	-	-
Ventilador tangencial de refrigeración	•	•	•	•	•
Válvula de seguridad del gas	•	-	•	•	-
N. lámparas	1 x 25 W	1 x 25 W	1 x 25 W	1 x 25 W	1 x 25 W
Volumen neto l	66	60	65	62	88
Potencia W	50	2.668	1.350	54	-
Voltaje/Frecuencia V/Hz	220-240 / 50-60	220-240 / 50-60	220-240 / 50-60	220-240 / 50-60	220-240 / 50-60
Clase de eficiencia energética [1]	A	A	A	A	A
Consumo de energía tradicional [1] kWh/MJ	1,59 / 5,71	0,88	1,59 / 5,71	1,59 / 5,71	2,00 / 7,2
Consumo de energía ventilador forzado [1] kWh/MJ	-	0,80	-	-	2,05 / 7,4
DIMENSIONES					
HxAxP producto mm	590x597x543	590x597x543	590x597x543	590x597x543	895x594x551
HxAxP empotrado mm	583/585x554/564x550	583/585x554/564x550	583/585x554/564x550	583/585x554/564x550	860x595x560
HxAxP embalaje mm	690x650x650	690x650x650	690x650x650	690x650x650	950x660x660

[1] desde enero 2015, según Reglamento Delegado (UE) n° 65/2014

Leyenda colores: BK= Negro IX-IXN= Acero inox WH= Blanco

	GF9F	GF9G	GF993	GFP993
Colección	Excellence	Excellence	Excellence	Contemporaneo
Tipo	Gas estático / Grill eléctrico	Gas estático / Grill a gas	Multifunción	Multifunción
Color	IXN - BKN	IXN - BKN	IXN	IX
Suministro	21 (gas natural G20)	21 (gas natural G20)	Eléctrico	Eléctrico
FUNCIONES				
Números de programas	5	5	9	9
Luz	•	•	•	•
Pizza	-	-	•	•
Precalentamiento	-	-	-	-
Cocción tradicional	-	-	•	•
Elemento inferior	-	-	•	•
Elemento inferior + ventilador	-	-	-	-
Elemento superior	-	-	-	-
Grill	•	-	•	•
Grill + elemento superior (doble grill)	-	-	•	•
Doble grill + ventilador	-	-	-	-
Doble grill + asador giratorio	-	-	-	-
Doble grill + ventilador + asador giratorio	-	-	-	-
Grill + ventilador	-	-	•	•
Grill + asador giratorio	•	-	-	-
Grill + ventilador + asador giratorio	-	-	-	-
Estático + ventilador	-	-	•	•
Multifunción (circular + ventilador)	-	-	•	•
Descongelación	-	-	-	-
Elemento superior + ventilador	-	-	-	-
Asador giratorio	-	-	-	-
Gas	•	•	-	-
Grill a gas	-	•	-	-
Grill a gas + ventilador	-	-	-	-
Grill a gas + asador giratorio	-	•	-	-
Grill a gas + asador giratorio + ventilador	-	-	-	-
Gas + ventilador	-	-	-	-
Gas + asador giratorio	•	•	-	-
Gas + asador giratorio + ventilador	-	-	-	-
Temperatura baja	-	-	-	-
PROGRAMACIÓN				
Sistema de control con reloj del horno	Minutero 60'	Minutero 60'	Programador electrónico	Programador electrónico táctil
Temperatura preajustada	-	-	-	-
CAVIDAD DEL HORNO				
Esmalte negro	•	•	•	•
Esmalte Titanium	-	-	-	-
EQUIPAMIENTO CAVIDAD				
N. rejillas	2	2	2	2
N. bandejas escurridoras	1	1	1	1
Asador giratorio	•	•	•	•
N. niveles con guías telescópicas	-	-	-	-
Otros accesorios	-	-	-	1 bandeja para pasteles (15 mm)
CARACTERÍSTICAS TÉCNICAS				
Gofrado	-	-	-	-
Bordes lisos con rejillas cromadas	•	•	•	•
N. vidrios puerta	2	2	3	3
Tipo vidrio puerta	Full flat glass	Full flat glass	Full flat glass	Full flat glass
Puerta de vidrio extraíble	-	-	-	-
Puerta fría	-	-	•	•
Ventilador tangencial de refrigeración	•	•	•	•
Válvula de seguridad del gas	-	-	-	-
N. lámparas	1 x 25 W	1 x 25 W	2 x 25 W	2 x 25 W
Volumen neto l	105	95	89	89
Potencia W	-	-	2.700	3.500
Voltaje/Frecuencia V/Hz	220-240 / 50-60	220-240 / 50-60	220-240 / 50-60	220-240 / 50-60
Clase de eficiencia energética [1]	A	A	A	A
Consumo de energía tradicional [1] kWh/MJ	2,00	2,00	0,98	0,98
Consumo de energía ventilador forzado [1] kWh/MJ	1,00	1,00	1,05	1,05
DIMENSIONES				
HxAxP producto mm	895x594x551	895x594x551	893x477x538	893x477x538
HxAxP empotrado mm	860x595x560	860x595x560	860x480x860	860x480x860
HxAxP embalaje mm	950x660x660	950x660x660	980x690x560	980x690x560

[1] desde enero 2015, según Reglamento Delegado (UE) n° 65/2014

Leyenda colores: BKN= Negro IX-IXN= Acero inox WHN= Blanco

CARACTERÍSTICAS TÉCNICAS DE LOS HORNOS

		GMC66	GFCS16	GFCS86	GFCM96
Colección		Contemporaneo	Contemporaneo	Contemporaneo	Contemporaneo
Dimensiones	mm	600x450	600x450	600x450	600x450
Tipo		Compacto 45 cm microondas combi	Compacto 45 cm horno a vapor	Compacto 45 cm horno a vapor combi	Compacto 45 cm multifunción
Color		BK	BK	BK	BK
CARACTERÍSTICAS PRINCIPALES					
Funciones		6 (Microondas, Grill, Convección, Microondas+Grill, Microondas+Convección, Grill+Ventilador)	4 + 1 (Vapor, Regeneración, Limpieza, Desincrustante) + Esterilización	5 (Vapor, Aire caliente, Grill, Vapor+Aire caliente, Grill+Aire caliente)	9 (Pizza, Cocción tradicional, Elemento inferior, Grill, Doble grill+ Ventilador, Estático+Ventilador, Multifunción (circular+ventilador), Descongelación, Grill+Elemento inferior)
Capacidad del horno	l	32	35	32	40
CARACTERÍSTICAS					
Reloj digital		•	•	•	•
Temporizador		Electrónico 0' a 90'	Electrónico 0' a 90'	Electrónico 0' a 90'	•
Funciones de descongelación por tiempo		•	•	•	-
Funciones de descongelación por peso		•	•	-	-
Controles		Control táctil	Control táctil	Control táctil	Control táctil
Menús auto		3	3	3	-
Niveles de potencia		5	4	-	-
Niveles de temperatura	°C	-	-	40 - 60 - 100	-
Potencia microondas	kW	1,000	-	-	-
Potencia del grill	kW	1,500	-	1,200	1,100/2,600
Potencia de convección	kW	1,700	-	-	2,150
Potencia turbo		-	-	1,600	1,800
Potencia máxima	kW	2,750	1,000	2,900	2,973
Microondas combi / Grill		•	-	-	-
Luz interna		Halógena	•	•	Halógena
Patas regulables		-	-	-	-
Cable de alimentación con enchufe		•	•	•	-
Señal fin cocción		•	•	•	•
Funciones preajustadas		•	•	3 memorias	• (temperatura preajustada)
CAVIDAD Y SEGURIDAD					
Cavidad interior		Acero inox	Acero inox	Acero inox	Titanio ETC (AA)
N. vidrios		3	2	3	3
Seguro para niños		•	•	•	•
Ventilador tangencial de refrigeración		•	•	•	•
ACCESORIOS					
Bordes lisos con rejillas cromadas		-	• (4 niveles)	• (4 niveles)	•
Bandeja esmaltada		-	-	-	2 (normal + profunda)
Plato giratorio		1 x ø 32 cm (Vidrio)	-	-	-
Bandeja inox		-	1 perforada / 1 no perforada (40 y 20 mm)	1 perforada / 1 no perforada (40 y 20 mm)	1 rejilla
Bandeja de vidrio		1	-	-	-
Tanque del agua	l	-	1,4	1,4	-
Rejillas telescópicas		-	-	-	-
N. rejillas		1	-	-	-
CARACTERÍSTICAS TÉCNICAS					
Voltaje/Frecuencia	V/Hz	220-240 / 50	220-240 / 50	230-240 / 50	220-240 / 50-60
Tipo enchufe		Schuko	Schuko	Schuko	-
Clase de eficiencia energética [1]		-	-	A+	A
Consumo de energía tradicional [1]	kWh/MJ	-	-	-	
Consumo de energía ventilador forzado [1]	kWh/MJ	-	-	0,44	
Capacidad neta del horno	l	32	35	32	40
PESOS Y DIMENSIONES					
AxPxH producto	mm	595x542x455	595x472x455	595x472x455	595x542x455
HxAxP empotrado	mm	560-568x450x542	560-568x450x542	560-568x450x542	560-568x450x542
AxPxH cavidad	mm	420x390x210	420x390x210	420x390x210	-

[1] desde enero 2015, según Reglamento Delegado (UE) nº 65/2014

		GFCDN	GFCWD
Colección		Contemporaneo	Contemporaneo
Tipo		Accesorios	Accesorios
Color		IX	IX
CARACTERÍSTICAS PRINCIPALES			
N. de platos / ajustes		6	6
N. de platos llanos Ø28 cm		20	20
Altura útil	cm	10	10
Potencia de entrada	W	-	430
Termostato regulable	°C	-	30-70
Control termostato		-	Electromecánico
Protección térmica a 110 °C		-	•
Interruptor iluminado ON /OFF		-	•
Alfombrilla antideslizamiento		•	•
Sistema de apertura		push / pull	push / pull
PESOS Y DIMENSIONES			
HxAxP producto	mm	139x595x542	139x595x542
HxAxP empotrado	mm	140x595x542	140x 595x542
HxAxP embalaje	mm	250x645x670	250x645x670
Peso bruto / neto	kg	20,3 / 18,0	20,3 / 18,0
CARACTERÍSTICAS TÉCNICAS			
Voltaje/Frecuencia	V/Hz	-	220-240 / 50-60
Longitud cable		-	1,5 m

Leyenda colores: BK= Negro IX= Acero inox WH= Blanco

CARACTERÍSTICAS TÉCNICAS HORNOS MICROONDAS

		GMI253	GMI203
Tipo		Microondas empotrado	Microondas empotrado
Color		IX	IX
CARACTERÍSTICAS PRINCIPALES			
Capacidad del horno	l	25	20
Funciones		3	3
Apertura puerta		Botón a presión	Botón a presión
CARACTERÍSTICAS BÁSICAS			
Reloj digital		•	•
Temporizador	m	0' a 95' con señal sonora	95' digital
Plato giratorio		31,5 cm	24,5 cm
Funciones de descongelación por tiempo		•	•
Funciones de descongelación por peso		•	•
Controles		digitales	easy-tronic
Menús auto		8	•
Niveles de potencia		5	5
Potencia microondas	W	900	800
Seguro para niños		•	•
Rejillas para gratinar		•	-
Luz interna		•	•
Patas regulables		•	-
Cable de alimentación con enchufe		•	-
Señal fin cocción		•	•
Funciones preajustadas		-	•
Cavidad interior		Acero inox	Acero inox
CARACTERÍSTICAS TÉCNICAS			
Voltaje/Frecuencia	V/Hz	230 / 50	230 / 50
PESOS Y DIMENSIONES			
Producto con marco AxPxH	mm	594x388x390	595x316x382
AxPxH empotrado	mm	ver diseño técnico	ver diseño técnico
AxPxH cavidad	mm	328x368x226	295x315,8x218

Leyenda colores: IX= Acero inox

CARACTERÍSTICAS TÉCNICAS PLACAS DE INDUCCIÓN

		GTIP14BK	GTIP84BK	GTI642	GTI632
Ancho	cm	100	80	60	60
Tipo		Inducción	Inducción	Inducción	Inducción
Colores		Vidrio negro	Vidrio negro	Vidrio negro	Vidrio negro
ESPECIFICACIONES					
Tipo de control		4 controles táctiles deslizantes	1 control táctil deslizante	Control táctil	Control táctil
Posición de los controles		Delantera	Delantera	Delantera	Delantera
Niveles de potencia	n.	9	9	9	9
Elemento de calefacción izquierdo delantero	mm/W	Ø 210 - 2.900/3.700	Ø 280 - 2.600/3.700	Ø 190 - 1.400/2.000	Ø 190 - 1.400/2.000
Elemento de calefacción izquierdo trasero	mm/W	Ø 210 - 2.900/3.700	Ø 180 - 2.300/3.000	Ø 160 - 1.200/1.400	Ø 160 - 1.200/1.400
Elemento de calefacción central	mm/W	-	-	-	-
Elemento de calefacción derecho trasero	mm/W	Ø 210 - 2.900/3.700	Ø 180 - 2.300/3.000	Ø 200 - 2.300/3.000	Ø 250 - 2.300/3.000
Elemento de calefacción derecho delantero	mm/W	Ø 210 - 2.900/3.700	Ø 210 - 2.900/3.700	Ø 160 - 1.200/1.400	-
CARACTERÍSTICAS					
Potencia total	W	7.400	7.400	7.100	6.400
On/Off		•	•	•	•
Stop&Go		•	•	-	-
Booster		4 doble	4 doble	•	•
Calentamiento		•	•	-	-
Temporizador		•	•	•	•
Minutero		•	•	•	•
Temperaturas automáticas	°C	42 - 70 - 94	42 - 70	-	-
Detector presencia / diámetro olla		•	•	•	•
Calor residual		•	•	•	•
Seguro para niños (bloqueo táctil)		•	•	•	•
Dispositivo anti-desbordamiento		•	•	•	•
Detención automática		•	•	•	•
Gestión de potencia		•	•	•	•
Cable de potencia		•	•	•	•
Longitud cable	mm	1500	1500	1120	1120
Rascador		-	-	•	•
Voltaje/Frecuencia	V/Hz	220-240 / 50-60	220-240 / 50-60	220-230 / 50-60	220-230 / 50-60
DIMENSIONES					
AxPxH producto	mm	1000x410x49	780x520x49	580x510	580x510
AxPxH empotrado	mm	985x395	750x490	560x490	560x490

		GTIP42BK	GTIPW41BK	GTPN42BK	GTI322
Ancho	cm	38	38	38	30
Tipo		Inducción	Wok inducción	Teppanyaki	Inducción
Colores		Vidrio negro	Vidrio negro	Placa para grill de acero inox	Vidrio negro
ESPECIFICACIONES					
Tipo de control		2 controles táctiles deslizantes	1 control táctil deslizante	Control táctil	Control táctil
Posición de los controles		Delantera	Delantera	Delantera	Delantera
Niveles de potencia	n.	9	9	9	9
Elemento de calefacción izquierdo delantero	mm/W	Ø 220x180 - 2.100/2.600/3.700	Ø 310 - 2.300/3.000	Ø 1.400	Ø 160 - 1.400
Elemento de calefacción izquierdo trasero	mm/W	Ø 220x180 - 2.100/2.600/3.700	-	Ø 1.400	Ø 200 - 1.400/2.000 Ø
Elemento de calefacción central	mm/W	-	-	-	-
Elemento de calefacción derecho trasero	mm/W	-	-	-	-
Elemento de calefacción derecho delantero	mm/W	-		-	-
CARACTERÍSTICAS					
Potencia total	W	3.700	3.000	2.800	3.400
On/Off		•	•	-	•
Stop&Go		•	•	-	-
Booster		•	•	-	•
Calentamiento		•	•	-	-
Temporizador		•	•	•	•
Minutero		•	•	•	•
Temperaturas automáticas	°C	42 - 70 - 94	42 - 70 - 94	-	-
Detector presencia / diámetro olla		•	•	-	•
Calor residual		•	•	•	•
Seguro para niños (bloqueo táctil)		•	•	•	•
Dispositivo anti-desbordamiento		•	•	•	•
Detención automática		•	•	•	•
Gestión de potencia		•	•	•	-
Cable de potencia		•	•	•	•
Longitud cable	mm	1.500	1.500	1.500	1.500
Rascador		-	-	-	-
Voltaje/Frecuencia	V/Hz	220-240 / 50-60	220-240 / 50-60	220-240 / 50-60	220-240 / 50-60
DIMENSIONES					
AxPxH producto	mm	520x380x48	520x380x121	520x380x64	290x510
AxPxH empotrado	mm	490x360	490x370	490x360	264x482

CARACTERÍSTICAS TÉCNICAS PLACAS VITROCERÁMICAS

		GTH96TIX - GTH96T	GTH75TCIX - GTH75TC	GTH64TIX - GTH64TF	GTH64TCIX - GTH64TC
Tamaño	cm	90	75	60	60
Tipo		Vitrocerámica	Vitrocerámica	Vitrocerámica	Vitrocerámica
Color vidrio		Negro: con/ sin marco	Negro: con/ sin marco	Negro: con/ sin marco	Negro: con/ sin marco
CARACTERÍSTICAS					
Controles		táctiles	táctiles	táctiles	táctiles
Potencia total	W	8.100	6.700	6.400	6.000
ESPECIFICACIONES					
Zonas de cocción extensibles		2	2	-	-
Niveles de potencia		9	9	9	9
Posición de los controles		Delantera	Delantera	Delantera	Delantera
Elemento de calefacción izquierdo delantero	mm/W	Ø 145 - 1.200	Ø 120/210 - 700/2.100	Ø 210 - 2.200	Ø 180 - 1.800
Elemento de calefacción izquierdo trasero	mm/W	Ø 170/265 - 1.400/2.200	Ø 145 - 1.200	Ø 145 - 1.200	Ø 145 - 1.200
Elemento de calefacción central	mm/W	Ø 180 - 1.800	-	-	-
Elemento de calefacción derecho delantero	mm/W	Ø 120/180 - 750/1.700	Ø 145 - 1.200	Ø 145 - 1.200	Ø 145 - 1.200
Elemento de calefacción derecho trasero	mm/W	Ø 145 - 1.200	Ø 170/265 - 1.400/2.200	Ø 180 - 1.800	Ø 180 - 1.800
Luz alta		5	4	4	4
CARACTERÍSTICAS					
Temporizador		•	•	•	-
Calentamiento		•	•	•	•
Cable eléctrico		•	•	•	•
Voltaje/Frecuencia	V/Hz	220-230-240 / 50-60	220-230-240 / 50-60	220-230-240 / 50-60	220-230-240 / 50-60
Rascador		•	•	•	•
SEGURIDAD					
Indicador de calor residual		•	•	•	•
Seguro para niños		•	•	•	•
Dispositivo anti-desbordamiento		•	•	•	•
Detención automática		•	•	•	•
DIMENSIONES					
AxPxH producto	mm	900x510x48	770x510x50	580x510x48	580x510x48
AxPxH empotrado	mm	880x490x48	750x490x50	560x490x48	560x490x48

		GTHP65T	GTH63TBK	GTH64KIX	GTHP42BK	GTH32K
Tamaño	cm	60	60	60	38	30
Tipo		Vitrocerámica	Vitrocerámica	Vitrocerámica	Vitrocerámica	Vitrocerámica
Color vidrio		Negro (sin marco)	Negro (sin marco)	Negro (con marco)	Negro (sin marco)	Negro (sin marco)
CARACTERÍSTICAS						
Marco		-	-	•	-	-
Controles		táctiles	táctiles	Perillas	táctiles	Perillas
Potencia total	W	6.700	5.400	6.000	3.000	3.000
ESPECIFICACIONES						
Zonas de cocción extensibles		2	1	-	-	-
Niveles de potencia		9	9	9	9	9
Posición de los controles		Delantera	Delantera	Lateral	Delantera	Delantera
Elemento de calefacción izquierdo delantero	mm/W	Ø 210/120 - 2.100/700	Ø 180 - 1.800	Ø 180 - 1.800	Ø 155 - 1.200	Ø 145 - 1.200
Elemento de calefacción izquierdo trasero	mm/W	Ø 145 - 1.200	Ø 145 - 1.200	Ø 145 - 1.200	Ø 190 - 1.800	Ø 180 - 1.800
Elemento de calefacción central	mm/W	-	-	-	-	-
Elemento de calefacción derecho delantero	mm/W	Ø 170/265 - 1.400/2.200	-	Ø 145 - 1.200	-	-
Elemento de calefacción derecho trasero	mm/W	Ø 145 - 1.200	Ø 275/210 - 2.400/1.500	Ø 180 - 1.800	-	-
Luz alta		4	3	4	2	2
CARACTERÍSTICAS						
Memoria		-	-	-	•	-
Temporizador		•	•	-	•	-
Calentamiento		•	-	-	•	-
Cable eléctrico		•	•	•	•	•
Voltaje/Frecuencia	V/Hz	220-240 / 50-60	220-230-240 / 50-60	220-230-240 / 50-60	220-240 / 50-60	220-230-240 / 50-60
Rascador		•	•	•	-	•
SEGURIDAD						
Indicador de calor residual		•	•	•	•	•
Seguro para niños		•	•	-	•	-
Dispositivo anti-desbordamiento		•	•	-	•	-
Detención automática		•	•	-	•	-
DIMENSIONES						
AxPxH producto	mm	580x510x48	580x510x48	580x510x48	520x380x45	510x290x48
AxPxH empotrado	mm	560x490x48	560x490x48	560x490x48	490x350x41	490x270x65

CARACTERÍSTICAS TÉCNICAS PLACAS DE CRISTAL A GAS

		GV955	GV755	GV64	GVP635H	GVP415H	GVP42H
Ancho	cm	90	70	60	60	38	38
Tipo		Cristal a gas	Cristal a gas	Cristal a gas	Cristal a gas	Cristal a gas	Cristal a gas
Colores		BK	BK	BK	BK	BK	BK
CARACTERÍSTICAS							
Controles		Perillas	Perillas	Perillas	Perillas	Perillas	Perillas
N. zonas a gas		5	5	4	3	1	2
Quemador izquierdo delantero	W	1.000	1.000	3.000	1.000	-	-
Quemador izquierdo trasero	W	3.000	3.000	1.650	1.650	-	-
Quemador delantero	W	3.500	3.500	-	-	5.000	1.000
Quemador trasero	W	-	-	-	-	-	3.000
Quemador derecho delantero	W	1.650	1.650	1.000	3.500	-	-
Quemador derecho trasero	W	1.650	1.650	1.650	-	-	-
Dispositivo de falla de flama - Flame failure device (FFD)		•	•	•	•	•	•
Encendido con una mano		•	•	•	•	•	•
Soportes de hierro fundido para ollas		-	-	-	•	•	•
DIMENSIONES							
HxAxP producto	mm	51x900x510	51x700x510	51x600x510	51x600x510	55x380x520	55x380x520
HxAxP empotrado	mm	50x750x480	50x550x480	50x550x480	50x550x480	350x495	350x495
HxAxP embalaje	mm	150x1000x580	150x800x580	150x700x580	150x700x580	145x440x555	145x440x555

Leyenda colores: BK = Negro

CARACTERÍSTICAS TÉCNICAS PLACAS A GAS

		GT951H	GT955H	GT955	GT955N	GT96N	GT968N
Ancho	cm	90	90	90	90	90	90
Tipo		Gas	Gas	Gas	Gas	Gas	Gas
Colores		IX	IX - WH - BK	IX - WH - BK	IX - WH - BK	IX - WH - BK	IX - WH - BK
CARACTERÍSTICAS							
Controles		Delantera	Delantera	Delantera	Delantera	Delantera	Delantera
N. zonas eléctricas		-	-	-	-	-	2
N. zonas a gas		5	5	5	5	6	4
Quemador izquierdo delantero	W	4.500 - 800	1.000	1.000	1.000	1.000	1.000
Quemador izquierdo trasero	W	-	3.000	3.000	3.000	3.000	3.000
Quemador delantero	W	1.000	3.800	3.800	3.800	1.750	Ø 180 - 2.000
Quemador trasero	W	1.750	-	-	-	3.000	Ø 145 - 1.500
Quemador derecho delantero	W	1.750	1.750	1.750	1.750	1.750	1.750
Quemador derecho trasero	W	3.000	1.750	1.750	1.750	1.750	1.750
Dispositivo de falla de flama - Flame failure device (FFD)		•	•	•	-	-	-
Encendido con una mano		•	•	•	•	•	•
SOPORTES PARA OLLAS							
Soportes para ollas esmaltados mate		-	-	•	•	•	•
Soportes de hierro fundido para ollas		•	•	-	-	-	-
DIMENSIONES							
HxAxP producto	mm	30x860x500	30x860x500	30x860x500	30x860x500	30x860x500	30x860x500
HxAxP empotrado	mm	30x830x480	30x830x480	30x830x480	30x830x480	30x830x480	30x830x480
HxAxP embalaje	mm	138x911x564	138x911x564	138x911x564	138x911x564	138x911x564	138x911x564

		GTL955	GTL955N	GTL968	GTL968N	GTS51H	GT851H
Ancho	cm	90	90	90	90	75	75
Tipo		Gas	Gas	Gas	Gas	Gas	Gas
Colores		IX - WH - BK	IX - WH - BK	IX - WH - BK	IX - WH - BK	IX	IX
CARACTERÍSTICAS							
Controles		Lateral	Lateral	Lateral	Lateral	Delantera	Delantera
N. zonas eléctricas		-	-	2	2	-	-
N. zonas a gas		5	5	4	4	5	5
Quemador izquierdo delantero	W	3.000	3.000	1.750	1.750	3.000	4.500 - 800
Quemador izquierdo trasero	W	1.750	1.750	3.000	3.000	1.750	-
Quemador delantero	W	3.300	3.300	Ø 180 - 2.000	Ø 180 - 2.000	1.000	1.000
Quemador trasero	W	-	-	Ø 145 - 1.500	Ø 145 - 1.500	1.750	1.750
Quemador derecho delantero	W	1.000	1.000	1.000	1.000	4.500 - 800	1.750
Quemador derecho trasero	W	1.750	1.750	1.750	1.750	-	3.000
Dispositivo de falla de flama - Flame failure device (FFD)		•	-	•	-	•	•
Encendido con una mano		•	•	•	•	•	•
SOPORTES PARA OLLAS							
Soportes para ollas esmaltados mate		•	•	•	•	-	-
Soportes de hierro fundido para ollas		-	-	-	-	•	•
DIMENSIONES							
HxAxP producto	mm	30x860x500	30x860x500	30x860x500	30x860x500	70x740x500	30x740x500
HxAxP empotrado	mm	30x830x480	30x830x480	30x830x480	30x830x480	70x720x480	30x560x480
HxAxP embalaje	mm	138x911x564	138x911x564	138x911x564	138x911x564		138x791x564

Leyenda colores: BK= Negro IX= Acero inox WH= Blanco

CARACTERÍSTICAS TÉCNICAS

		GT842H	GT871H	GT755H	GT755	GT755N	GT731
Ancho	cm	75	75	70	70	70	70
Tipo		Gas	Gas	Gas	Gas	Gas	Gas
Colores		IX	IX	IX - WH - BK	IX - WH - BK	IX - WH - BK	IX
CARACTERÍSTICAS							
Controles		Delantera	Delantera	Delantera	Delantera	Delantera	Delantera
N. zonas eléctricas		-	-	-	-	-	-
N. zonas a gas		4	5	5	5	5	3
Quemador izquierdo delantero	W	4.500 - 800	1.000	1.000	1.000	1.000	4.500 - 800
Quemador izquierdo trasero	W	-	3.000	3.000	3.000	3.000	-
Quemador delantero	W	1.000	4.500 - 800	3.300	3.300	3.300	-
Quemador trasero	W	1.750	-	-	-	-	-
Quemador derecho delantero	W	3.300	1.750	1.750	1.750	1.750	1.750
Quemador derecho trasero	W	-	1.750	1.750	1.750	1.750	1.750
Dispositivo de falla de flama - Flame failure device (FFD)		•	•	•	•	-	•
Encendido con una mano		•	•	•	•	•	•
SOPORTES PARA OLLAS							
Soportes para ollas esmaltados mate		-	-	-	•	•	•
Soportes de hierro fundido para ollas		•	•	•	-	-	-
DIMENSIONES							
HxAxP producto	mm	30x740x500	30x740x500	30x685x500	30x685x500	30x685x500	30x685x500
HxAxP empotrado	mm	30x560x480	30x560x480	30x560x480	30x560x480	30x560x480	30x560x480
HxAxP embalaje	mm	138x791x564	138x791x564	138x736x564	138x736x564	138x736x564	138x736x564

		GT731N	GT685H	GT64H	GT64	GT64N	GT685
Colección		Contemporaneo	Contemporaneo	Contemporaneo	Contemporaneo	Contemporaneo	Contemporaneo
Ancho	cm	70	60	60	60	60	60
Tipo		Gas	Gas	Gas	Gas	Gas	Gas
Colores		IX	IX - WH - BK	IX - WH - BK	IX - WH - BK	IX - WH - BK	IX - WH - BK
CARACTERÍSTICAS							
Controles		Delantera	Delantera	Delantera	Delantera	Delantera	Delantera
N. zonas eléctricas		-	-	-	-	-	-
N. zonas a gas		3	4	4	4	4	4
Quemador izquierdo delantero	W	4.500 - 800	3.800	1.000	1.000	1.000	3.800
Quemador izquierdo trasero	W	-	1.000	3.000	3.000	3.000	1.000
Quemador delantero	W	-	-	-	-	-	-
Quemador trasero	W	-	-	-	-	-	-
Quemador derecho delantero	W	1.750	1.750	1.750	1.750	1.750	1.750
Quemador derecho trasero	W	1.750	1.750	1.750	1.750	1.750	1.750
Dispositivo de falla de flama - Flame failure device (FFD)		-	•	•	•	-	•
Encendido con una mano		•	•	•	•	•	•
SOPORTES PARA OLLAS							
Soportes para ollas esmaltados mate		•	-	-	•	•	•
Soportes de hierro fundido para ollas		-	•	•	-	-	-
DIMENSIONES							
HxAxP producto	mm	30x685x500	30x585x500	30x585x500	30x585x500	30x585x500	30x585x500
HxAxP empotrado	mm	30x560x480	30x560x480	30x560x480	30x560x480	30x560x480	30x560x480
HxAxP embalaje	mm	138x736x564	138x636x564	138x636x564	138x636x564	138x636x564	138x636x564

		GT685N	GT645	GT647	GT647N	GTL64	GTL64N
Ancho	cm	60	60	60	60	60	60
Tipo		Gas	Gas	Gas	Gas	Gas	Gas
Colores		IX - WH - BK	IX	IX - WH - BK	IX - WH - BK	IX - WH - BK	IX - WH - BK
CARACTERÍSTICAS							
Controles		Delantera	Delantera	Delantera	Delantera	Lateral	Lateral
N. zonas eléctricas		-	-	1	1	-	-
N. zonas a gas		4	4	3	3	4	4
Quemador izquierdo delantero	W	3.800	3.000	1.000	1.000	3.000	3.000
Quemador izquierdo trasero	W	1.000	-	3.000	3.000	1.750	1.750
Quemador delantero	W	-	1.000	-	-	-	-
Quemador trasero	W	-	1.750	-	-	-	-
Quemador derecho delantero	W	1.750	3.300	1.750	1.750	1.000	1.000
Quemador derecho trasero	W	1.750	-	Ø 145 - 1.500	Ø 145 - 1.500	1.750	1.750
Dispositivo de falla de flama - Flame failure device (FFD)		-	•	•	-	•	-
Encendido con una mano		•	•	•	•	•	•
SOPORTES PARA OLLAS							
Soportes para ollas esmaltados mate		•	•	•	•	•	•
Soportes de hierro fundido para ollas		-	-	-	-	-	-
DIMENSIONES							
HxAxP producto	mm	30x585x500	30x585x500	30x585x500	30x585x500	30x585x500	30x585x500
HxAxP empotrado	mm	30x560x480	30x560x480	30x560x480	30x560x480	30x560x480	30x560x480
HxAxP embalaje	mm	138x636x564	138x636x564	138x636x564	138x636x564	138x636x564	138x636x564

Leyenda colores: BK= Negro IX= Acero inox WH= Blanco

		GTL647	GTL647N	GTL640	GT415H	GT42H	GT315	GT315N
Ancho	cm	60	60	60	37	37	30	30
Tipo		Gas	Gas	Eléctrica	Gas	Gas	Gas	Gas
Colores		IX - WH	IX - WH	IX - WH	IX	IX	IX	IX
CARACTERÍSTICAS								
Controles		Lateral	Lateral	Lateral	Delantera	Delantera	Delantera	Delantera
N. zonas eléctricas		1	1	4	-	-	-	-
N. zonas a gas		3	3	-	1	2	1	1
Quemador izquierdo delantero	W	3.000	3.000	Ø 180 - 2.000	-	-	-	-
Quemador izquierdo trasero	W	Ø 145 - 1.500	Ø 145 - 1.500	Ø 145 - 1.500	-	-	-	-
Quemador delantero	W	-	-	-	3.800	1.000	3.300	3.300
Quemador trasero	W	-	-	-	-	3.000	-	-
Quemador derecho delantero	W	1.000	1.000	Ø 145 - 1.000	-	-	-	-
Quemador derecho trasero	W	1.750	1.750	Ø 180 - 1.500	-	-	-	-
Dispositivo de falla de flama - Flame failure device (FFD)		•	-	-	•	•	•	-
Encendido con una mano		•	•	-	•	•	•	•
SOPORTES PARA OLLAS								
Soportes para ollas esmaltados mate		•	•	-	-	-	•	•
Soportes de hierro fundido para ollas		-	-	-	•	•	-	-
DIMENSIONES								
HxAxP producto	mm	30x585x500	30x585x500	30x585x500	33x370x500	33x370x500	30x290x510	30x290x510
HxAxP empotrado	mm	30x560x480	30x560x480	30x560x480	33x350x490	33x350x490	30x265x480	30x265x480
HxAxP embalaje	mm	138x636x564	138x636x564	138x636x564	143x430x564	143x430x564	138x342x564	138x342x564

		GT32	GT32N	GT320	GT3B	GT3F	GTH32K
Ancho	cm	30	30	30	30	30	30
Tipo		Gas	Gas	Eléctrica	Eléctrica	Eléctrica	Eléctrica
Colores		IX	IX	IX	IX	IX	IX
CARACTERÍSTICAS							
Controles		Delantera	Delantera	Delantera	Delantera	Delantera	Delantera
N. zonas eléctricas		-	-	2	1	1	-
N. zonas a gas		2	2	-	-	-	-
N. zonas luz alta		-	-	-	-	-	2
Quemador izquierdo delantero	W	-	-	-	-	-	-
Quemador izquierdo trasero	W	-	-	-	-	-	-
Quemador delantero	W	1.000	1.000	Ø 145 - 1.500	2.400	2.300	Ø 140 - 1.200
Quemador trasero	W	3.000	3.000	Ø 180 - 2.000	-	-	Ø 180 - 1.800
Quemador derecho delantero	W	-	-	-	-	-	-
Quemador derecho trasero	W	-	-	-	-	-	-
Dispositivo de falla de flama - Flame failure device (FFD)		•	-	-	-	-	-
Encendido con una mano		•	•	-	-	-	-
SOPORTES PARA OLLAS							
Soportes para ollas esmaltados mate		•	•	-	•	-	-
Soportes de hierro fundido para ollas		-	-	-	-	-	-
DIMENSIONES							
HxAxP producto	mm	30x290x510	30x290x510	30x290x510	50x290x510	155x290x510	40x290x510
HxAxP empotrado	mm	30x265x480	30x265x480	30x265x480	50x265x480	155x265x480	40x265x480
HxAxP embalaje	mm	138x342x564	138x342x564	138x342x564	138x342x564	138x342x564	138x342x564

Leyenda colores: BK= Negro IX= Acero inox WH= Blanco

		GHB127	GHIB98	GHS98	GHS68
Dimensiones	cm	120	90	90	60
Tipo		Pared	Isla	Vidrio a pared	Vidrio a pared
Color		IX	IX	IX	IX
CARACTERÍSTICAS					
Potencia de extracción	m³/h	740	600 (700)	735	735
Nivel de ruido - máx. velocidad	dBa	70	50	69	69
Nivel de ruido - velocidad nivel 1	dBa	65	-	59	59
N. de fuelles		1	1	1	1
Velocidades		3+1	3+1	2+1	2+1
Booster		•	•	•	•
Inicio retrasado		•	-	-	-
Aire limpio		•	-	-	-
Alarma de saturación de filtros		•	•	-	-
Lámparas		3x1,5W LED	4x20W halógena	2x20W halógena	2x20W halógena
Aspiración Perimetral		-	-	-	-
Filtros para grasa (de aluminio)		4 filtros deflectores	•	2	2
Filtros para grasa (acrílicos)		-	-	-	-
Filtros para grasa (metálicos)		-	-	-	-
Filtros de carbono		•	•	1	1
Controles		Botón electrónico iluminado	Botón electrónico iluminado	Botón electrónico iluminado	Botón electrónico iluminado
Tamaño salida aire	mm	Ø 150 / 120	Ø 150 / 120	Ø 150 / 120	Ø 150 / 120
Enchufe		-	-	-	-
Longitud cable	cm	100	120	150	150
Válvula de retención		•	•	•	•
Potencia motor	W	250	250	250	250
Voltaje/Frecuencia	V/Hz	230-240 / 50-60	220-240 / 50	230-240 / 50	230-240 / 50
Clase de eficiencia energética [1]		A	D	C	C
DIMENSIONES					
HxAxP producto	mm	855-1320x1200x500	ver diseño	ver diseño	ver diseño
HxAxP embalaje	mm	615x1295x 600	-	1020x510x655	-

		GHR98	GHB98	GHP98	GHP68
Dimensiones	cm	90	90	90	60
Tipo		Curva a pared	Cuadrada a pared	Chimenea a pared	Chimenea a pared
Color		IX	IX	IX	IX
CARACTERÍSTICAS					
Potencia de extracción	m³/h	735	735	735	735
Nivel de ruido - máx. velocidad	dBa	69	69	69	69
Nivel de ruido - velocidad nivel 1	dBa	59	59	59	59
N. de fuelles		1	1	1	1
Velocidades		2+1	2+1	3+1	3+1
Booster		•	•	•	•
Inicio retrasado		-	-	•	•
Aire limpio		-	-	-	-
Alarma de saturación de filtros		-	-	•	•
Lámparas		2x20W halógena	2x20W halógena	2x20W halógena	2x20W halógena
Aspiración Perimetral		-	-	-	-
Filtros para grasa (de aluminio)		2	3	3	2
Filtros para grasa (acrílicos)		-	-	-	-
Filtros para grasa (metálicos)		-	-	-	-
Filtros de carbono		2	1	2	2
Controles		Botón electrónico iluminado	Botón electrónico iluminado	Botón electrónico iluminado	Botón electrónico iluminado
Tamaño salida aire	mm	Ø 150 / 120	Ø 150 / 120	Ø 120	Ø 120
Enchufe		-	-	-	-
Longitud cable	cm	150	150	150	150
Válvula de retención		•	•	•	•
Potencia motor	W	250	250	250	250
Voltaje/Frecuencia	V/Hz	230-240 / 50	230-240 / 50	230-240 / 50	230-240 / 50
Clase de eficiencia energética [1]		C	C	C	C
DIMENSIONES					
HxAxP producto	mm	ver diseño	ver diseño	900x500x280	600x500x280
HxAxP embalaje	mm	985x470x625	985x470x625	958x425x560	658x425x560

[1] desde enero 2015, según Reglamento Delegado (UE) n° 65/2014

Leyenda colores: BK= Negro IX= Acero inox WH= Blanco

CARACTERÍSTICAS TÉCNICAS CAMPANAS

		GHP94	GHP64	GHC95	GHC65
Dimensiones	cm	90	60	90	60
Tipo		Chimenea a pared	Chimenea a pared	Estándar	Estándar
Color		IX	IX	IX	IX
CARACTERÍSTICAS					
Potencia de extracción	m³/h	435	435	360	360
Nivel de ruido - máx. velocidad	dBa	63	63	65	65
Nivel de ruido - velocidad nivel 1	dBa	51	51	55	55
N. de fuelles		1	1	2	2
Velocidades		3	3	3	3
Booster		-	-	-	-
Inicio retrasado		-	-	-	-
Aire limpio		-	-	-	-
Alarma de saturación de filtros		-	-	-	-
Lámparas		2x28W halógena	2x28W halógena	2x28W	2x28W
Aspiración Perimetral		-	-	-	-
Filtros para grasa (de aluminio)		3	2	-	-
Filtros para grasa (acrílicos)		-	-	-	-
Filtros para grasa (metálicos)		-	-	1	1
Filtros de carbono		2	2	1	1
Controles		Botón a presión	Botón a presión	Botón a presión	Botón a presión
Tamaño salida aire	mm	Ø 120	Ø 120	Ø 123	Ø 123
Enchufe		-	-	-	-
Longitud cable	cm	150	150	175	175
Válvula de retención		•	•	•	•
Potencia motor	W	135	135	300	300
Voltaje/Frecuencia	V/Hz	230-240 / 50	230-240 / 50	220-240 / 50	220-240 / 50
Clase de eficiencia energética [1]		E	E	F	F
DIMENSIONES					
HxAxP producto	mm	900x500x280	600x500x280	900x495x140	600x495x140
HxAxP embalaje	mm	935x420x555	635x420x555	965x195x560	665x195x560

		GHL90	GHL60	GHE90	GHE60
Dimensiones	cm	90	60	90	60
Tipo		Bajo el armario de cocina	Bajo el armario de cocina	Bajo el armario de cocina	Bajo el armario de cocina
Color		IX - WH - BK	IX - WH - BK	SI	SI
CARACTERÍSTICAS					
Potencia de extracción	m³/h	207	207	171	171
Nivel de ruido - máx. velocidad	dBa	61	61	61	61
Nivel de ruido - velocidad nivel 1	dBa	-	-	-	-
N. de fuelles		1	1	1	1
Velocidades		3	3	3	3
Booster		-	-	-	-
Inicio retrasado		-	-	-	-
Aire limpio		-	-	-	-
Alarma de saturación de filtros		-	-	-	-
Lámparas		1x28W	1x28W	1x28W	1x28W
Aspiración Perimetral		-	-	-	-
Filtros para grasa (de aluminio)		-	-	-	-
Filtros para grasa (acrílicos)		1	1	1	1
Filtros para grasa (metálicos)		-	-	-	-
Filtros de carbono		1	1	1	1
Controles		Deslizantes	Deslizantes	Deslizantes	Deslizantes
Tamaño salida aire	mm	Ø 120	Ø 120	Ø 120	Ø 120
Enchufe		-	-	-	-
Longitud cable	cm	100	100	100	100
Válvula de retención		-	-	-	-
Potencia motor	W	110	110	110	110
Voltaje/Frecuencia	V/Hz	220-240 / 50	220-240 / 50	220-240 / 50	220-240 / 50
Clase de eficiencia energética [1]		E	E	E	E
DIMENSIONES					
HxAxP producto	mm	ver diseño	ver diseño	ver diseño	ver diseño
HxAxP embalaje	mm	960x230x610	630x230x610	990x243x391	625x180x326

[1] desde enero 2015, según Reglamento Delegado (UE) nº 65/2014

Leyenda colores: BK= Negro IX= Acero inox WH= Blanco SI= Plateado Metálico

MARKETING
Glem Gas

AD & GRAPHIC DESIGN
Ikos

Glem Gas S.p.A. se reserva el derecho de cambiar sus propios productos en cualquier momento sin alterar el contenido del catálogo.

012T12.LAT 09/2016

GLEM

Glem Gas S.p.A.
via Modenese, 4266
41018 San Cesario S.P.
Módena - Italia
tel. +39 059 959111
fax +39 059 959150
info@glemgas.com
www.glemgas.com