GLEM

CATÁLOGO

ENCASTRE - FOGÕES

ENCASTRE

2 *Glem*
10 **FORNOS**
22 **MICRO-ONDAS**
24 **PLACAS**
40 **CHAMINÉS**
50 **MÁQUINAS DE LAVAR LOUÇA**
54 **FRIO**

78 *Caraterísticas Técnicas*

FOGÕES

58 **122**
62 **MATRIX**
68 **ALPHA**

86 *Caraterísticas Técnicas*

Glem World

PROJETO *e* EMOÇÃO MADE *in* ITALY

A marca Glem pertence ao grupo Glem Gas, fundado em 1959 em San Cesario, a poucos quilómetros de Modena, no coração da Emília e, deste território, carrega com orgulho a excelência culinária, a tradição artística, o seu espírito de inovação e a habilidade do seu povo. A tecnologia e a estética dos nossos produtos representam o nosso valor absoluto, uma rigorosa e emblemática imagem do **Made in Italy**. Todos os produtos Made in Italy são montados nas nossas instalações locais e submetidos a uma série de rigorosos controlos de qualidade, a fim de garantir um desempenho excelente.

Glem Experience

EU COZINHO *com* GLEM

"Eu cozinho com Glem" sintetiza a nossa nova identidade, baseada num impressionante património de valores para partilhar, onde o produto é o centro de episódios de vida e de histórias pessoais à espera de serem contadas. Ao investigar a experiência de quem usa diariamente os nossos produtos, colocamos o centro do debate no diálogo com o nosso público através da interação nos meios sociais.

Partilhe a nossa experiência

Consulte o nosso livro de receitas

www.glemgas.com

Io Cucino
con
GLEM
MADE IN ITALY

Glem Style

CIDADÃOS INTELIGENTES *e* GLOBAIS

Desenvolvemos produtos pensados para a vida contemporânea moderna, favorecendo o uso de materiais e formas inovadoras, que garantem uma estética atrativa, formas ergonómicas, facilidade de uso e manutenção. Os nossos eletrodomésticos tornam-se verdadeiras peças de mobiliário, perfeitamente adaptáveis às últimas tendências de moda e design de interiores. Pragmatismo, experiência e criatividade são os ingredientes que permitiram à Glem conquistar prémios e louvores de prestígio na área do design.

DELL

ENCASTRE

ESPAÇO *em* TRANSFORMAÇÃO

Fornos
Micro-ondas
Placas
Chaminés
Máquinas de Lavar Louça
Frio

michel roux
sauces

12:30
MADE IN ITALY

FORNOS

Glem

O PRAZER *de* COZINHAR

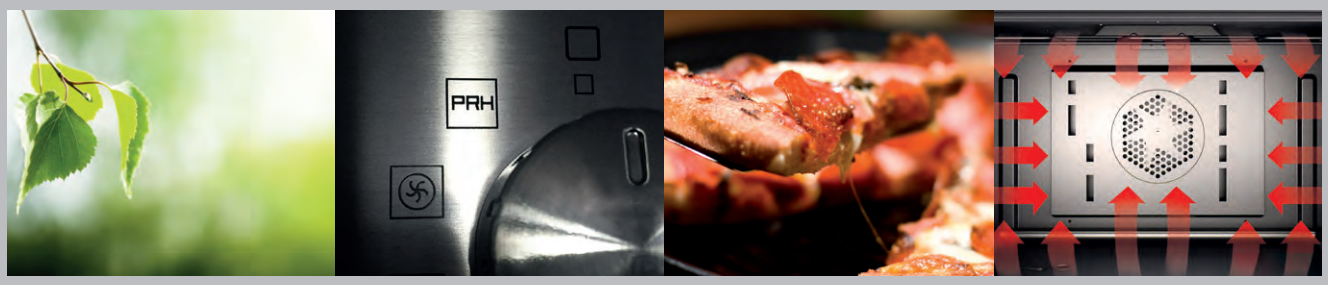

A

CLASSE A

Os fornos Glem oferecem a máxima eficiência energética de classe A, sinónimo de atenção ao ambiente e de poupança de energia.

PRH

AQUECIMENTO RÁPIDO

Os modelos de topo dispõem de uma função PRH (aquecimento rápido) que permite pré-aquecer o forno muito rapidamente. Com esta função o forno atinge a temperatura de 200°C em pouco tempo, permitindo assim reduzir o tempo de cozedura total. Ao atingir a devida temperatura, o forno emite um sinal de aviso sonoro. Nesta altura, é possível escolher a função mais adequada para cozinhar o alimento desejado.

PROGRAMA PIZZA

O programa especial para pizzas, permite cozer a pizza, de forma homogénea e em apenas alguns minutos, à mesma temperatura que teria se fosse cozida em forno a lenha. Também é ótimo para cozer fogaças e pão sempre estaladiço.

FORNO ELÉTRICO MULTIFUNÇÕES VENTILADO

O forno elétrico multifunções ventilado permite escolher entre vários programas de cozedura. A ventilação pode ser realizada a temperatura mais baixa, proporcionando uma grande poupança de energia e eliminando a transmissão de cheiros no interior da cavidade do forno.

FORNO ELÉTRICO MULTIFUNÇÕES TERMOVENTILADO

A cozedura ventilada é posteriormente enriquecida com uma resistência circular montada à volta da ventoinha, na parede traseira do forno. Esta resistência especial combinada com a sua função específica, proporciona uma difusão de calor ainda mais uniforme, permitindo o máximo rigor nos processos de cozedura.

08:34
GLEM

A COZEDURA FÁCIL *e* SEGURA

PIRÓLISE

A Pirólise é um programa especial de auto limpeza do forno sem auxílio de produtos químicos e com um consumo de energia de apenas 2,8 kW, tornando-se no sistema de limpeza mais eficaz e económico. Seleccionada esta função, o forno atinge uma temperatura próxima de 500ºC, permitindo a combustão de todos os resíduos dos cozinhados. No final do ciclo, um simples pano ou esponja húmida é suficiente para remover todas as cinzas. Durante este ciclo, a temperatura exterior da porta permanece apenas nos 55ºC graças à sua especial estrutura. Para uma maior segurança, quando a temperatura no interior atinge os 270ºC, a porta bloqueia-se automaticamente para evitar a sua abertura acidental, garantindo deste modo o normal desenvolvimento do programa, em total segurança.

ESMALTE TITANIUM - FÁCIL DE LIMPAR

Graças à baixa porosidade do Esmalte Titanium, a limpeza torna-se numa tarefa muito fácil, assim como reduz a acumulação de sujidade. O Esmalte Titanium é resistente ao ataque de ácidos e mantém a sua cor ao longo do tempo, mesmo com uso intensivo.

PORTA FRIA COM VIDRO TRIPLO

Os fornos Glem com vidro triplo e sistema de ventilação tangencial permitem diminuir a temperatura das superfícies exteriores do forno, preservando os móveis e evitando a eventual condensação.

ARREFECIMENTO TANGENCIAL

O arrefecimento tangencial permite obter uma redução da temperatura no exterior do forno, preservando os móveis da cozinha e evitando igualmente eventuais condensações. A ventilação tangencial, colocada na parte superior do forno, entra automaticamente em funcionamento poucos minutos após o forno entrar em funcionamento, mantendo-se ligada através de um dispositivo dotado de termóstato, que a mantém em funcionamento até ao arrefecimento total do exterior do forno.

PORTA TODA EM VIDRO COM INTERIOR REMOVÍVEL

A parte interior da porta do forno, toda em vidro, garante resistência e solidez e também facilita a limpeza, uma vez que é facilmente removível.

Pirolitico

Stylish

GFLP83IXN

Caraterísticas gerais

Forno elétrico multifunções pirolitico
Programador eletrónico
Volume útil de 57 lts
Arrefecimento tangencial
Cavidade com guias laterais cromadas
5 níveis de prateleira
1 grelha
1 tabuleiro

Funções: 8

Segurança

Porta fria com quatro vidros

Detalhes

Limpeza pirolítica
Porta interior totalmente plana
Vidro interior full glass removível

GFLP83IXN
Aço inox 489,00 €

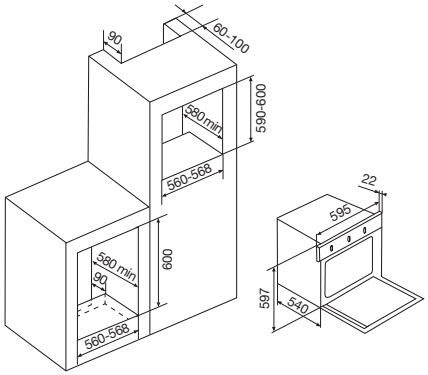

GFS97IXN

Caraterísticas gerais

Forno elétrico multifunções
Programador eletrónico
Volume útil de 64 lts
Arrefecimento tangencial
Cavidade com guias laterais cromadas
4 níveis de prateleira
2 grelhas
1 tabuleiro

Funções: 9

Segurança

Porta fria com vidro triplo

Detalhes

Botões Push-Pull
Interior em esmalte Titanium
Porta interior totalmente plana
Vidro interior full glass removível

GFS97IXN
Aço inox 342,00 €

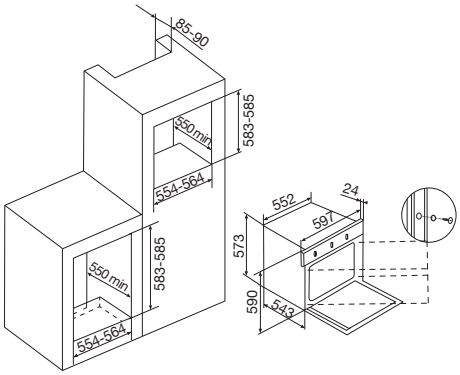

Stylish

GFS57IX

Caraterísticas gerais

Forno elétrico multifunções
Programador eletrónico
Volume útil de 64 lts
Arrefecimento tangencial
Cavidade com guias laterais cromadas
4 níveis de prateleira
1 grelha
1 tabuleiro

Funções: 5

Segurança

Porta fria com vidro triplo

Detalhes

Botões Push-Pull
Interior em esmalte Titanium
Porta interior totalmente plana
Vidro interior full glass removível

GFS57IX
Aço inox 279,00 €

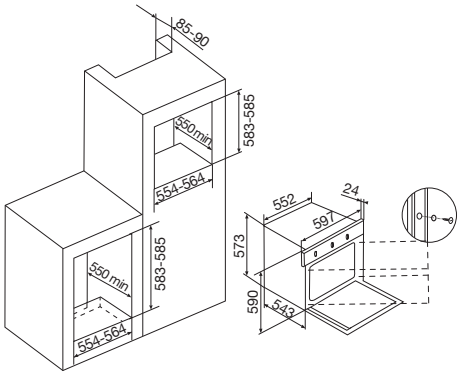

Stylish

GFO57IXN

Caraterísticas gerais

Forno elétrico multifunções
Programador fim de cozinhado
Volume útil de 64 lts
Arrefecimento tangencial
Cavidade com guias laterais cromadas
4 níveis de prateleira
1 grelha
1 tabuleiro

Funções: 5

Segurança

Porta fria com vidro triplo

Detalhes

Botões Push-Pull
Interior em esmalte Titanium
Porta interior totalmente plana
Vidro interior full glass removível

GFO57IXN
Aço inox 259,00 €

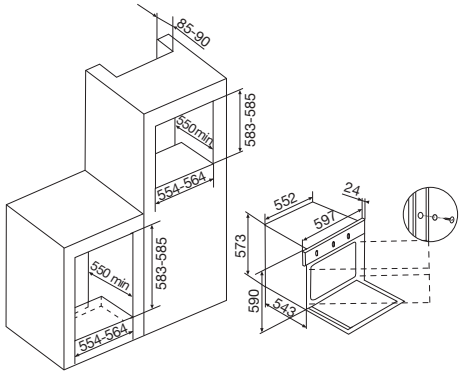

Stylish

GFO52IXN

Caraterísticas gerais

Forno elétrico multifunções
Programador fim de cozinhado
Volume útil de 60 lts
Arrefecimento tangencial
Cavidade com guias laterais moldadas
5 níveis de prateleira
1 grelha
1 tabuleiro

Funções: 5

Segurança
Porta fria com vidro triplo

Detalhes
Interior em esmalte Titanium
Porta interior totalmente plana
Vidro interior full glass removível

GFO52IXN
Aço inox 241,00 €

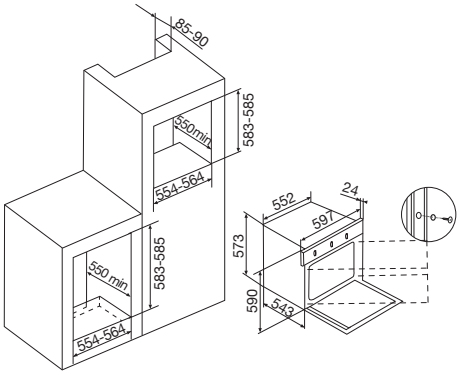

Stylish

GFO41IXN

Caraterísticas gerais

Forno elétrico estático
Contaminutos
Volume útil de 65 lts
Arrefecimento tangencial
Cavidade com guias laterais moldadas
5 níveis de prateleira
1 grelha
1 tabuleiro

Funções: 4

Segurança
Porta fria com vidro triplo

Detalhes
Interior em esmalte Titanium
Porta interior totalmente plana
Vidro interior full glass removível

GFO41IXN
Aço inox 208,00 €

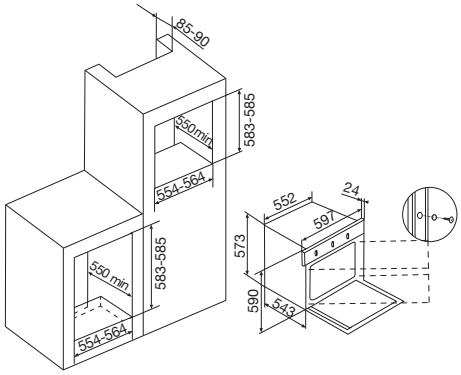

Stylish

GFOF31IX

Caraterísticas gerais

Forno a gás
Contaminutos
Volume útil de 65 lts
Arrefecimento tangencial
Espeto rotativo
Cavidade com guias laterais moldadas
5 níveis de prateleira
1 grelha
1 tabuleiro

Funções: 5

Segurança

Porta fria com vidro triplo

Detalhes

Interior em esmalte Titanium
Porta interior totalmente plana
Vidro interior full glass removível

GFOF31IX
Aço inox 369,00 €

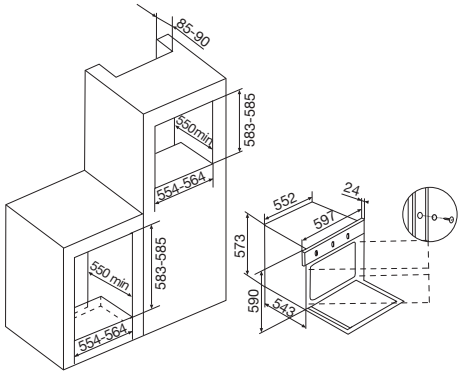

FORNOS

de 90 cm

GF993IXN

Caraterísticas gerais

Forno elétrico multifunções
Programador eletrónico
Volume útil de 89 lts
Arrefecimento tangencial
Espeto rotativo
Cavidade com guias laterais cromadas
5 níveis de prateleira
2 grelhas
1 tabuleiro

Funções: 9

*Disponível nas funções grill

Segurança

Porta fria com vidro triplo

Detalhes

Porta interior totalmente plana
Vidro interior full glass
Aço inox anti-dedadas

GF993IXN
Aço inox 729,00 €

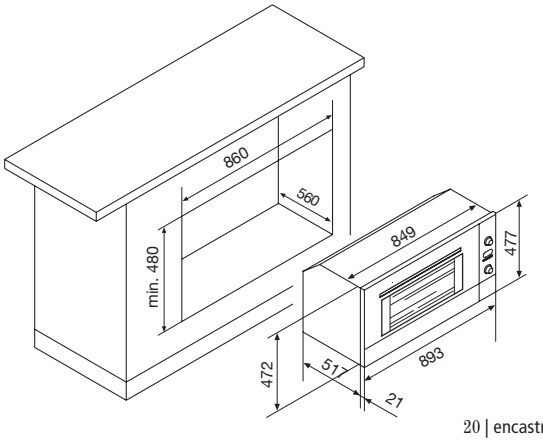

FUNÇÕES

Fornos

LUZ DO FORNO
Ilumina o interior do forno. Útil para verificar o nível de cozedura do alimento.

PIZZA
Ideal para cozinhar Pizza. Tem uma prestação semelhante aos fornos de lenha.

AQUECIMENTO RÁPIDO
Esta função reduz o tempo de aquecimento do forno, que atinge a temperatura de 200 °C em poucos minutos.

ESPETO ROTATIVO
O espeto rotativo em movimento garante uma cozedura homogénea e liberta o excesso de gordura. É possível combiná-lo com outras funções do forno, para aumentar-lhe a eficiência de utilização

CALOR INFERIOR
Ideal para cozinhar tartes e finalizar cozinhados.

COZINHADO TRADICIONAL
O calor é produzido pela resistência inferior e superior do forno. Óptimo para bolos e receitas tradicionais.

CALOR INFERIOR VENTILADO
O calor da resistência inferior é ventilado. Ideal para soufflés.

CALOR TRADICIONAL VENTILADO
O calor das resistências inferior e superior é ventilado.

GRILL
Para gratinados. Ideal para cozinhar carnes.

GRILL VENTILADO
O grill em conjunto com a ventoinha distribui o calor de uma forma mais homogénea. Ideal para cozinhar carnes de média/grossa espessura.

DUPLO GRILL
O grill, juntamente com a resistência superior, permite grelhados de grandes dimensões.

DUPLO GRILL VENTILADO
Óptimo para grelhados de carne ou peixe.

GÁS INFERIOR
Cozedura a gás tradicional.

MULTIFUNÇÕES
A ventoinha faz circular o ar quente no interior do forno, permitindo desse modo um cozinhado uniforme nos três níveis, sem mistura de sabores.

DESCONGELAÇÃO VENTILADA
A ventoinha é accionada sem a resistência funcionar. Assegura um descongelamento rápido e de uma forma natural e optimizada.

PIRÓLISE (SELF CLEAN)
Sistema de limpeza do interior sem utilização de detergentes ou produtos químicos de limpeza.

12:34

GMI203IX

Caraterísticas gerais

Forno micro-ondas de integrar com grill
8 programas automáticos
Volume útil de 20 lts
Potência do micro-ondas de 800 W
Potência do grill de 1000 W
5 níveis de potência do micro-ondas
3 níveis de potência do micro-ondas com grill
Relógio digital
Prato interior com 24,5 cm de diâmetro

Funções

Temporizador até 95 minutos
Programador eletrónico com aviso sonoro final de programa
Função de descongelação automática em função do tempo ou do peso
Função Quick Start

Segurança

Segurança para crianças

Detalhes

Cavidade em inox

20L

GMI203IX
Aço inox 176,00 €

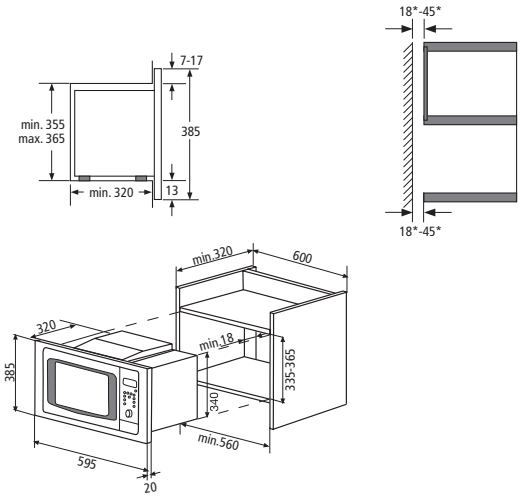

GMF254IX

Caraterísticas gerais

Forno micro-ondas de linha livre com grill
10 programas automáticos
Volume útil de 25 lts
Potência do micro-ondas de 900 W
Potência do grill de 1000 W
5 níveis de potência do micro-ondas
3 níveis de potência do micro-ondas com grill
Relógio digital
Prato interior com 31,5 cm de diâmetro

Funções

Temporizador até 95 minutos
Programador eletrónico com aviso sonoro final de programa
Função de descongelação automática em função do tempo ou do peso
Função Quick Start

Segurança

Segurança para crianças

Detalhes

Cavidade em inox

25L

GMF254IX
Aço inox 132,00 €

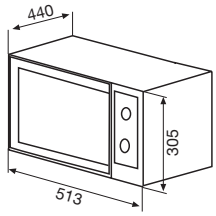

GMF204IX

Caraterísticas gerais

Forno micro-ondas de linha livre com grill
8 programas automáticos
Volume útil de 20 lts
Potência do micro-ondas de 800 W
Potência do grill de 1000 W
5 níveis de potência do micro-ondas
3 níveis de potência do micro-ondas com grill
Relógio digital
Prato interior com 24,5 cm de diâmetro

Funções

Temporizador até 95 minutos
Programador eletrónico com aviso sonoro final de programa
Função de descongelação automática em função do tempo
Função Quick Start

Segurança

Segurança para crianças

Detalhes

Cavidade pintada

20L

GMF204IX
Aço inox 104,00 €

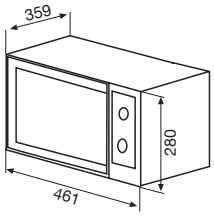

GMF202NWH

Caraterísticas gerais

Forno micro-ondas de linha livre
Volume útil de 20 lts
Potência do micro-ondas de 800 W
9 níveis de potência do micro-ondas
Prato interior com 25,5 cm de diâmetro

Funções

Temporizador até 35' minutos
Programador analógico com aviso sonoro final de programa
Função de descongelação automática em função do peso

Detalhes

Cavidade pintada

20L

GMF202NWH
Branco 68,00 €

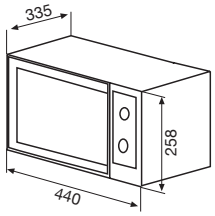

PLACAS *de* INDUÇÃO

A placa de indução é a máxima expressão tecnológica no âmbito do cozinhado doméstico. A indução deriva de um simples princípio físico onde um circuito eletrónico, colocado no interior da placa, alimenta e controla uma bobina que cria a corrente de indução. Quando um recipiente é colocado, este aquece activado por um campo magnético, sem qualquer fonte de calor. Quando o recipiente é retirado, sendo ferro magnético, o aquecimento é interrompido e a placa desliga-se automaticamente. Graças a este simples princípio físico, hoje, as placas de indução, não desperdiçam energia, podendo ser extremamente precisas na sua regulação, permitindo realizar cozinhados anteriormente impensáveis.

PLACAS DE INDUÇÃO

Glem

a COZINHA PERFEITA

DESLIGAMENTO AUTOMÁTICO

As placas de indução são muito seguras. Com efeito, se não houver nenhuma panela ou recipiente com, pelo menos, 10 cm de diâmetro em cima da placa, ela não se ativará. Talheres, conchas ou outros utensílios de cozinha não ativam a placa. A placa de indução desliga-se automaticamente assim que a panela for retirada de cima dela ou em caso de esquecimento, se o conteúdo da panela se evaporar. Neste caso, a placa adverte a alteração anormal de temperatura, graças aos sensores especiais de que dispõe e desliga-se, evitando assim outros inconvenientes.

SEGURANÇA ANTI-DERRAME - OVERFLOW SAFETY DEVICE (OSD)

Em caso de derrame de líquidos, a placa desliga-se automaticamente, o mesmo ocorrendo quando de forma acidental se coloquem utensílios sobre os comandos sensitivos.

ANTI-SOBREAQUECIMENTO

A indução não queima. O calor gerado na panela durante o funcionamento da placa não é transmitido à área circundante zona de cozedura. Além disso, graças ao indicador de calor residual, podemos verificar quando a zona debaixo da panela volta a estar à temperatura de segurança (< 60 °C).

SEGURANÇA PARA CRIANÇAS

Este dispositivo bloqueia instantaneamente as funções do plano de trabalho, impedindo modificar ou alterar as funções previamente seleccionadas por uma criança.

BOOSTER

Esta função especial permite aumentar temporariamente a potência de qualquer zona, por um período de 2 a 10 minutos. Utilizável quando se torna necessário ferver uma grande quantidade de líquido, de uma forma rápida.

TIMER

Torna possível a programação para o desligar automático de qualquer zona.

POTÊNCIA DO SISTEMA LIMITADA

As placas de inducção estão equipadas com um sistema eletrónico especial que permite, quando programado para a potência máxima que a casa suporte (por exemplo 2,8 kW), ajustar a potência dos discos individuais de forma a que o valor programado não seja excedido.

INDICADOR DE CALOR RESIDUAL

No final de um cozinhado, um indicador luminoso permanece ligado até que a temperatura da superfície da sua placa se posicione abaixo dos 60°C.

FUNÇÃO BRIDGE

Esta função permite a utilização de 2 zonas ao mesmo tempo (zonas da esquerda, zonas domeio, zonas da direita) com as mesmas Caraterísticas de uma só zona de cozinhar.

FUNÇÃO STOP&GO

Esta função pára temporariamente toda a actividade da placa, e permite voltar a ligá-la com as mesmas definições.

Nómada

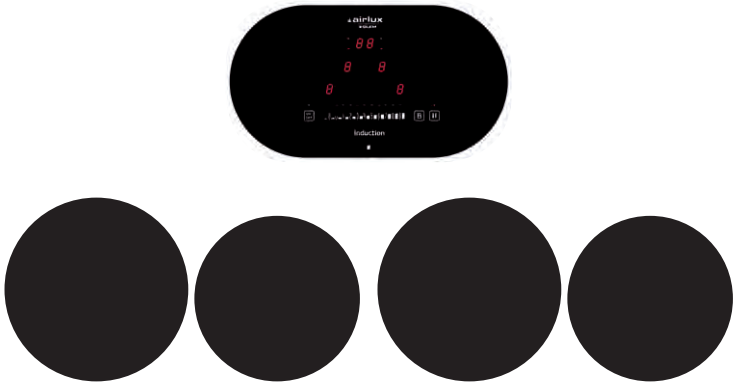

AGTIN4BK

Caraterísticas gerais

Placas de indução modulares
4 zonas
• Ø 270 mm : 1100 W / 1400 W
• Ø 270 mm : 1100 W / 1400 W
• Ø 300 mm : 2300 W / 3000 W
• Ø 300 mm : 2300 W / 3000 W
Potência elétrica total: 7.400 W
9 Níveis de potência
Disposição livre (ver manual de Instalação)
Comandos centrais por slider com acesso directo
4 timers

Funções

4 boosters
1 temperatura automática : manter quente 70ºC
Função Stop & Go

Segurança

Segurança para crianças
Anti-sobreaquecimento
Indicador de calor residual
Segurança anti-derrame (OSD)
Detetor de utensílios
Potência do sistema limitada
Desligar automático

AGTIN4BK
Vidro preto 1.280,00 €

60 cm

GTI642

Caraterísticas gerais

Placa de indução de 60 cm
4 zonas
• frontal esquerdo Ø 190 mm - 1400 / 2000 W
• posterior esquerdo Ø 160 mm - 1200 / 1400 W
• posterior direito Ø 200 mm - 2300 / 3000 W
• frontal direito Ø 160 mm - 1200 / 1400 W
Potência elétrica total absorvida: 7100 W
9 Níveis de potência
Comandos frontais sensitivos
Timer

Funções

Booster

Segurança

Segurança para crianças
Anti-sobreaquecimento
Indicador de calor residual
Segurança anti-derrame (OSD)
Detetor de utensílios
Desligar automático

GTI642
Vidro preto 369,00 €

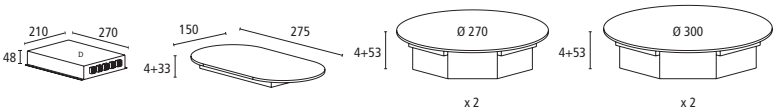

Instalação standrad

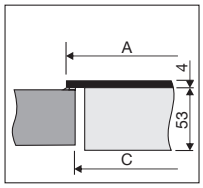

Instalação faceada

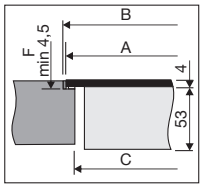

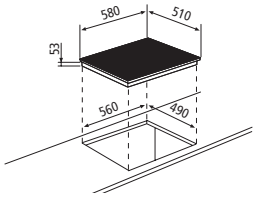

60 cm

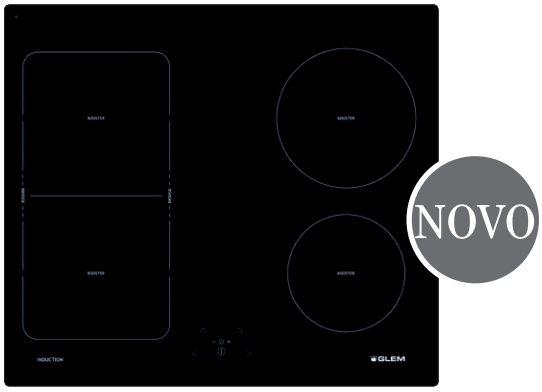

GTI640

Caraterísticas gerais

Placa de indução de 60 cm
4 zonas
• frontal esquerdo Ø 190 mm - 1400 / 1850 W
• posterior esquerdo Ø 190 mm - 1400 / 1850 W
• posterior direito Ø 190 mm - 1400 / 1850 W
• frontal direito Ø 160 mm - 1400 / 1850 W
Potência elétrica total absorvida: 7400 W
10 Níveis de potência
Comandos frontais sensitivos
Timer
1 zona Bridge (à esquerda de 3700W)

Funções

Booster
Função Bridge - máxima zona de flexibilidade 2 combinados como um exclusivo

Segurança

Segurança para crianças
Anti-sobreaquecimento
Indicador de calor residual
Segurança anti-derrame (OSD)
Detetor de utensílios
Desligar automático

GTI640
Vidro preto 312,00 €

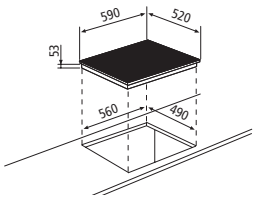

30 cm

GTI322

Caraterísticas gerais

Placa de indução de 30 cm
2 zonas
• frontal Ø 160 mm - 1400 W
• posterior Ø 200 mm - 1400 / 2000 W
Potência elétrica total absorvida: 3400 W
9 Níveis de potência
Comandos frontais sensitivos
Timer

Funções

Booster

Segurança

Segurança para crianças
Anti-sobreaquecimento
Indicador de calor residual
Segurança anti-derrame (OSD)
Detetor de utensílios
Desligar automático

GTI322
Vidro preto 262,00 €

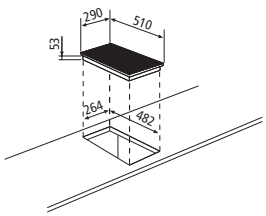

PLACAS VITROCERÂMICAS

A superfície perfeitamente lisa das placas vitrocerâmicas facilita a sua limpeza. O vidro tratado é garantia de resistência mecânica e térmica. Dia após dia, a sua placa conservará o seu aspecto de origem. Escolha a sua placa em função do critério que lhe importe: tamanho, número de zonas ou tipo de comandos.

PLACAS VITROCERÂMICAS

Glem

o COZINHAR TRADICIONAL

INDICADOR DE CALOR RESIDUAL

No final de um cozinhado, um indicador luminoso permanece ligado até que a temperatura da superfície da sua placa se posicione abaixo dos 60°C.

SEGURANÇA ANTI-DERRAME - OVERFLOW SAFETY DEVICE (OSD)

Em caso de derrame de líquidos, a placa desliga-se automaticamente, o mesmo ocorrendo quando de forma acidental se coloquem utensílios sobre os comandos sensitivos.

SEGURANÇA PARA CRIANÇAS

Este dispositivo bloqueia instantaneamente as funções do plano de trabalho, impedindo modificar ou alterar as funções previamente seleccionadas por uma criança.

BOOSTER

Esta função especial permite aumentar temporariamente a potência de qualquer zona, por um período de 2 a 10 minutos. Utilizável quando se torna necessário ferver uma grande quantidade de líquido, de uma forma rápida.

DESLIGAR AUTOMÁTICO

Ativa-se automaticamente se o utilizador se esquecer de desligar o elemento de aquecimento, após terminada a cozedura.
Não sendo alterada a potência num intervalo de tempo predefinido, a zona de cozedura irá automaticamente para a posição off (desliga-se).

TIMER

Torna possível a programação para o desligar automático de qualquer zona.

POTÊNCIA DO SISTEMA LIMITADA

As placas vitrocerâmicas estão equipadas com um sistema eletrónico especial que permite, quando programado para a potência máxima que a casa suporte (por exemplo 2,8 kW), ajustar a potência dos discos individuais de forma a que o valor programado não seja excedido.

75 cm

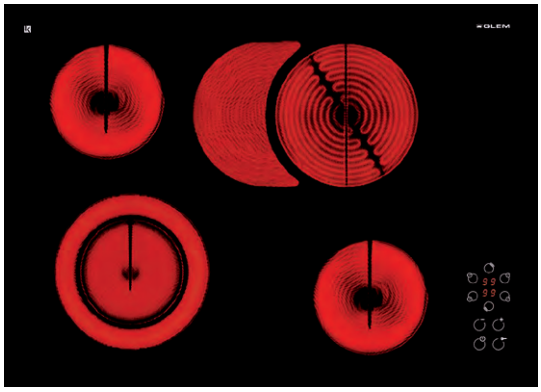

GTH75T

Caraterísticas gerais

Placa vitrocerâmica 75 cm
4 queimadores high-light com 2 extensíveis
• frontal esquerdo extensível Ø 120 / 210 mm - 700 / 2100 W
• posterior esquerdo Ø 145 mm - 1200 W
• posterior direito extensível Ø 170 / 265 mm - 1400 / 2200 W
• frontal direito Ø 145 mm - 1200 W
Potência elétrica total: 6.700 W
9 Níveis de potência
Comandos laterais sensitivos
Timer

Funções

Booster

Segurança

Segurança para crianças
Indicador de calor residual
Segurança anti-derrame (OSD)
Desligar automático

GTH75T
Vidro preto 349,00 €

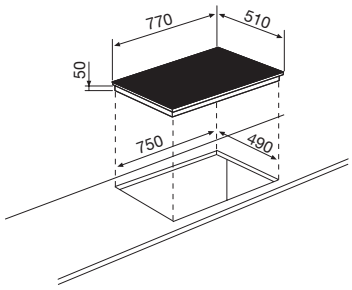

60 cm

GTH64TF

Caraterísticas gerais

Placa vitrocerâmica 60 cm
Limitador de potência a 2,8 ou 3,3 kW
4 zonas high-light
• frontal esquerdo Ø 210 mm - 2200 W
• posterior esquerdo Ø 145 mm - 1200 W
• posterior direito Ø 180 mm - 1800 W
• frontal direito Ø 145 mm - 1200 W
Potência elétrica total: 6.400 W
9 Níveis de potência
Comandos frontais sensitivos
Timer

Funções

Booster

Segurança

Segurança para crianças
Indicador de calor residual
Segurança anti-derrame (OSD)
Potência do sistema limitada
Desligar automático

GTH64TF
Vidro preto 249,00 €

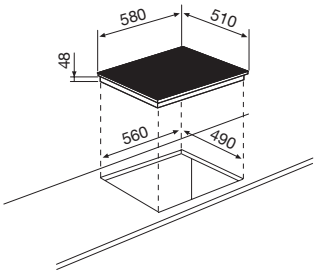

60 cm

GTH64TC

Caraterísticas gerais

Placa vitrocerâmica 60 cm
4 zonas high-light
• frontal esquerdo Ø 180 mm - 1800 W
• posterior esquerdo Ø 145 mm - 1200 W
• posterior direito Ø 180 mm - 1800 W
• frontal direito Ø 145 mm - 1200 W
Potência elétrica total: 6000 W
9 Níveis de potência
Comandos frontais sensitivos

Funções

Booster

Segurança

Segurança para crianças
Indicador de calor residual
Segurança anti-derrame (OSD)
Desligar automático

GTH64TC
Vidro preto 207,00 €

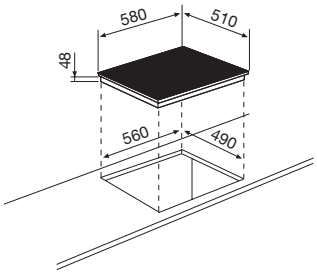

30 cm

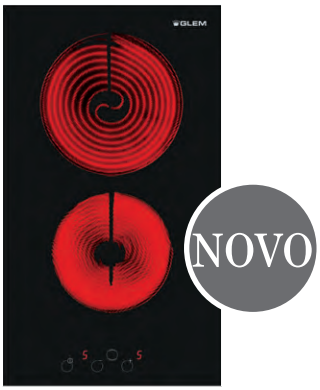

GTH320S

Caraterísticas gerais

Placa vitrocerâmica 30 cm
2 zonas high-light
• frontal Ø 145 mm - 1200 W
• posterior Ø 180 mm - 1800 W
Potência elétrica total: 3000 W
9 Níveis de potência
Comandos frontais sensitivos

Funções

Booster

Segurança

Segurança para crianças
Indicador de calor residual
Segurança anti-derrame (OSD)
Desligar automático

GTH320S
Vidro preto 179,00 €

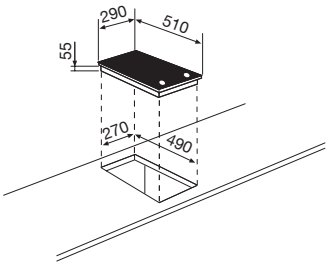

PLACAS CRISTAL

Glem

DESIGN ELEGANTE

Os novos planos de trabalho em cristal temperado conjugam estética e uma óptima resistência ao calor. De fácil limpeza e adaptados a todos os tipos de cozinha, representam uma solução optimizada para quem pretende um produto Glem original e fiável.

TRIPLA COROA

O queimador especial de tripla coroa otimiza a potência e a sua forma especial uniformiza a chama. A potência de 3,5 kW garante a máxima eficácia e menor tempo de cozedura.

ACENDIMENTO AUTOMÁTICO

A ignição com uma só mão (acendimento a «uma mão») permite acender o fogão com uma simples pressão do botão.

SISTEMA SEGURANÇA DE GÁS

Todos os modelos Glem estão equipados com termopar, que interrompe o fluxo do gás em caso de extinção acidental da chama. O termopar activa-se decorridos 3 segundos desde a extinção da chama, permanecendo activo mesmo na ausência de energia elétrica.

GRELHAS DE FERRO FUNDIDO INDIVIDUAIS

As grelhas de ferro fundido, sólidas e compactas, aderem perfeitamente à placa, proporcionando um apoio seguro para todos os tamanhos de panelas. São resistentes à temperatura e distribuem o calor uniformemente, garantindo um desempenho profissional.

60 cm

GV685HGBK

Caraterísticas gerais

Placa cristal gás 60 cm
4 queimadores a gás
• esquerdo: tripla coroa 3500 W
• dianteiro central: semi-rápido 1650 W
• posterior central: auxiliar 1000 W
• direito: rápido 3000 W
Potência gás total: 9150 W

Funções

Acendimento automático

Segurança

Válvula de segurança

Detalhes

Comandos frontais por manípulos
Grelhas individuais em ferro fundido

GV685HGBK
Vidro preto 328,00 €

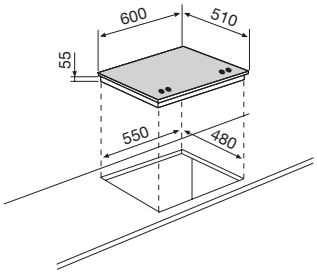

60 cm

GV64GBK

Caraterísticas gerais

Placa cristal gás 60 cm
4 queimadores a gás
• frontal esquerdo: rápido 3000 W
• posterior esquerdo: semi-rápido 1650 W
• frontal direito: auxiliar 1000 W
• posterior direito: semi-rápido 1650 W
Potência gás total: 7300 W

Funções

Acendimento automático

Segurança

Válvula de segurança

Detalhes

Comandos frontais por manípulos
Grelhas esmaltadas individuais

GV64GBK
Vidro preto 238,00 €

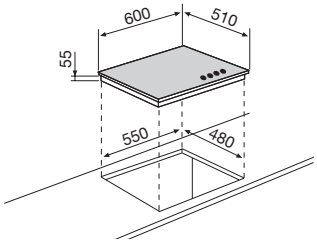

PLACAS A GÁS

As placas a gás Glem colocam à disposição prestações diferenciadas e inovadoras. Uma ampla gama de modelos por dimensões, queimadores e potência, variáveis tanto importantes quanto as variadas exigências: em aço inox, com grelhas em ferro fundido ou esmaltadas, apurando a elegância do cristal. O número de queimadores e a sua disposição foram estudados ao mínimo detalhe para conjugarem tanto o impacto estético quanto a máxima funcionalidade.

PLACAS A GÁS

Glem

o COZINHAR INTUITIVO

TRIPLA COROA

O queimador especial de tripla coroa usufrui ao máximo da potência e uniformidade da chama criada pela forma especial do queimador. A potência de 3,3 kW a 3,8 kW resulta na máxima eficiência e redução dos tempos de cozinhado.

SISTEMA SEGURANÇA DE GÁS

Todos os modelos Glem estão equipados com termopar, que interrompe o fluxo do gás em caso de extinção acidental da chama. O termopar activa-se decorridos 3 segundos desde a extinção da chama, permanecendo activo mesmo na ausência de energia elétrica.

ACENDIMENTO AUTOMÁTICO

A ignição com uma só mão (acendimento a «uma mão») permite acender o fogão com uma simples pressão do botão.

ACABAMENTO MATE

A nova grelha em preto mate confere à placa maior solidez e qualidade.
Além disso, o novo acabamento mate e poroso impede os tachos de deslizar.

90 cm

GT955GIX

Caraterísticas gerais

Placa de 90 cm
5 queimadores a gás
• frontal esquerdo: auxiliar 1000 W
• posterior esquerdo: rápido 3000 W
• central: tripla coroa 3800 W
• frontal direito: semi-rápido 1750 W
• posterior direito: semi-rápido 1750 W
Potência gás total: 11.300 W
Acendimento automático
Válvula de segurança

Detalhes

Grelhas de esmalte mate

GT955GIX
Aço inox 329,00 €

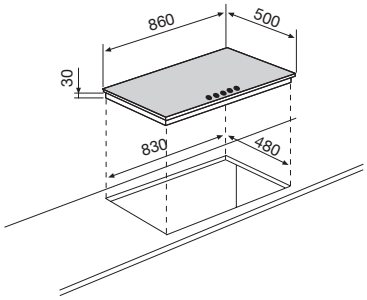

70 cm

GT755GIX

Caraterísticas gerais

Placa de 70 cm
5 queimadores a gás
• frontal esquerdo: auxiliar 1000 W
• posterior esquerdo: rápido 3000 W
• central: tripla coroa 3300 W
• frontal direito: semi-rápido 1750 W
• posterior direito: semi-rápido 1750 W
Potência gás total: 10.800 W
Acendimento automático
Válvula de segurança

Detalhes

Grelhas de esmalte mate

GT755GIX
Aço inox 269,00 €

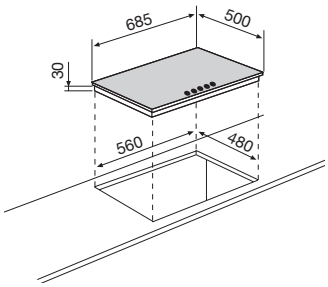

60 cm

GT685GIX

Caraterísticas gerais

Placa de 60 cm
4 queimadores a gás
• frontal esquerdo: tripla coroa 3800 W
• posterior esquerdo: auxiliar 1000 W
• frontal direito: semi-rápido 1750 W
• posterior direito: semi-rápido 1750 W
Potência gás total: 8.300 W
Acendimento automático
Válvula de segurança

Detalhes

Grelhas de esmalte mate

GT685GIX
Aço inox 226,00 €

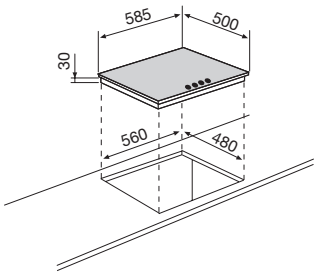

60 cm

GT64GIX

Caraterísticas gerais

Placa de 60 cm
4 queimadores a gás
• frontal esquerdo: auxiliar 1000 W
• posterior esquerdo: rápido 3000 W
• frontal direito: semi-rápido 1750 W
• posterior direito: semi-rápido 1750 W
Potência gás total: 7.500 W
Acendimento automático
Válvula de segurança

Detalhes

Grelhas de esmalte mate

GT64GIX
Aço inox 176,00 €

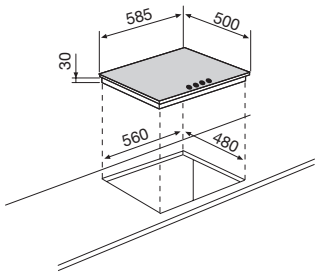

PLACAS A GÁS

60 cm

GTL64GIX

Caraterísticas gerais

Placa de 60 cm
4 queimadores a gás
• frontal esquerdo: rápido 3000 W
• posterior esquerdo: semi-rápido 1750 W
• frontal direito: auxiliar 1000 W
• posterior direito: semi-rápido 1750 W
Potência gás total: 7.500 W
Acendimento automático
Válvula de segurança

Detalhes

Grelhas de esmalte mate

GTL64GIX
Aço inox 149,00 €

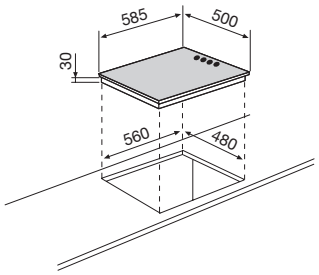

30 cm

GT32GIX

Caraterísticas gerais

Placa de 30 cm
2 queimadores a gás
• dianteiro: auxiliar 1000 W
• posterior: rápido 3000 W
Potência gás total: 4.000 W
Acendimento automático
Válvula de segurança

Detalhes

Grelhas de esmalte mate

GT32GIX
Aço inox 134,00 €

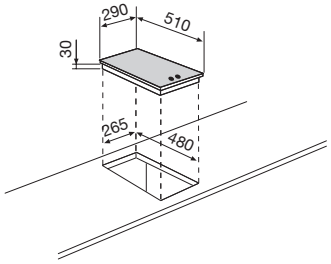

PLACA ELÉTRICA

30 cm

GT320IX

Caraterísticas gerais

Placa de 30 cm
2 zonas elétricas
- dianteiro Ø 145 mm - 1500 W
- posterior Ø 180 mm - 2000 W

Potência elétrica total: 3.500 W
Indicador de acendimento

GT320IX
Aço inox 124,00 €

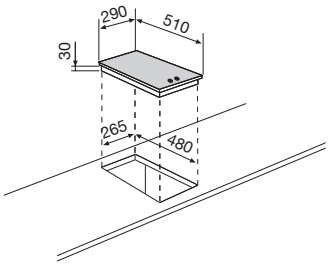

ACESSÓRIOS

Placas

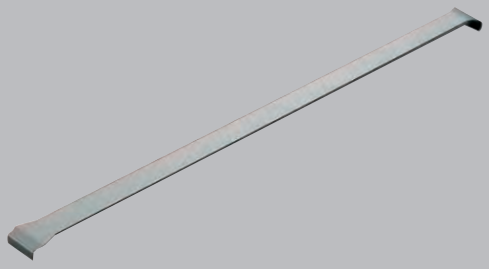

PERFIL DE UNIÃO

Caraterísticas gerais

Junção em aço inox (Placas de 30 cm)

TAC12
Aço inox 18,00 €

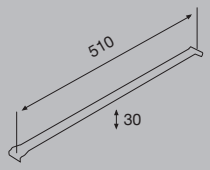

CHAMINÉS

Glem

SILÊNCIO *e* POTÊNCIA

MODO DE INSTALAÇÃO

O exaustor filtrante pode ser instalado em qualquer lugar e não necessita de descarga para o exterior. É ideal para substituição de exaustores preexistentes. Os vapores de cozedura atravessam uma série de filtros antiodores que são reintroduzidos no ambiente purificados. Com uma manutenção cuidada destes filtros (devem ser substituídos periodicamente), o resultado será sempre otimizado. Instalando o exaustor com evacuação do ar aspirado para o exterior (aspirante), obtém-se uma maior eficiência, garantido uma depuração de ar otimizada. É ideal para instalações novas que disponham de saída através de tubo de descarga. Todos os exaustores Glem estão equipados de série com filtros antiodores de carvão ativo, para permitir escolher livremente o sistema de instalação desejado.

POTÊNCIAS VARIÁVEIS

Os modelos Glem têm à disposição várias potências e níveis de aspiração. De forma real e sem superar um ruído excessivo (cerca de 60dBa), em média, uma chaminé deve ser capaz de renovar o ar no interior de uma cozinha 10 vezes por hora. Os valores indicados nas Caraterísticas indicam os metros quadrados que cada modelo é capaz de optimizar o seu funcionamento. Estes valores obtêm-se considerando uma altura da cozinha entre 270/250cm. As potências variáveis dos motores oferecidas pela Glem nos diversos grupos de aspiração, foram propositadamente pensadas para conceder a oportunidade de escolher o modelo que melhor se adapta às suas necessidades e exigências.

O CLEAN'AIR

Função que, controlada por um painel eletrónico específico, permite o aparelho entrar em funcionamento 10 minutos em cada hora, pressionando alguns segundos a tecla T, permitindo desta forma uma perfeita renovação do ar da sua cozinha, sendo uma função extremamente útil para cozinhados longos.

OS FILTROS

Para otimizar o funcionamento dos exaustores, existem dois tipos de filtro: o filtro antigordura e o filtro antiodores de carvão (fornecido de série nos exaustores Glem). O filtro antigordura pode ser metálico ou sintético e serve para proteger o motor, impedindo que a gordura contida nos vapores de cozedura lhe provoque danos. O filtro metálico pode ser lavado na máquina de lavar louça. O filtro antiodores é um filtro de carvão ativo que purifica o ar antes da sua reintrodução no ambiente da cozinha.

BOOSTER

Ao ativar a função Booster, a potência do motor aumenta temporariamente para a sua intensidade máxima, durante um período de 10 minutos e depois regressa automaticamente à velocidade anterior.

LUZES LED

As luzes Led oferecem uma iluminação de intensidade agradável e relaxante. Ecológicas e económicas, consomem até 80% menos do que as lâmpadas de halogéneo e têm uma duração maior.

VÁLVULA ANTI-RETORNO

A Glem adotou uma válvula anti-retorno que atua no caso do motor desligado, prevenindo assim retornos de cheiros e humidades do exterior para o interior, e que automaticamente se abre quando o motor está ligado.

CHAMINÉS ILHA

90 cm

GHI910IX

Caraterísticas gerais

Chaminé ilha de 90 cm
Comandos sensitivos iluminados
3 velocidades
1 motor de dupla turbina
Iluminação de 4 x 0.5 W de LED
Filtros de alumínio laváveis
Filtros de carvão ativo incluídos
Extração máxima: 837 m³/h (norma IEC61591)

Funções

Booster
Nível sonoro: de 72 a 77 dB(A)
Válvula anti-retorno

GHI910IX
Vidro / Aço inox 498,00 €

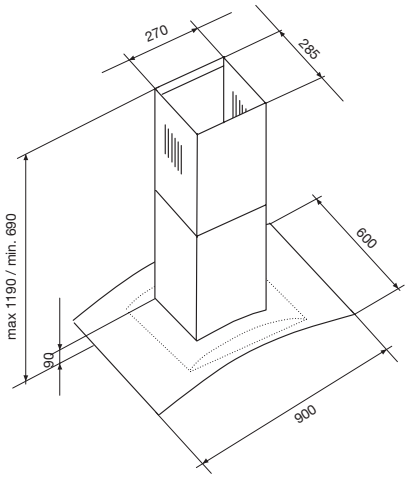

CHAMINÉS DE PAREDE

120 cm

GHB210IX

Caraterísticas gerais

Chaminé de parede de 120 cm
Comandos sensitivos iluminados
4 velocidades
1 motor de dupla turbina
Iluminação de 3 x 1,5 W de LED
Filtros de alumínio laváveis
Filtros de carvão ativo incluídos
Extração máxima: de 564 a 679 m³/h (norma IEC61591)
Extração máxima: 705 m³/h (saída livre)

Funções

Booster
Clean Air
Timer
Indicação de filtros saturados
Nível sonoro: de 63 a 68 dB(A)
Válvula anti-retorno

GHB210IX
Aço inox 460,00 €

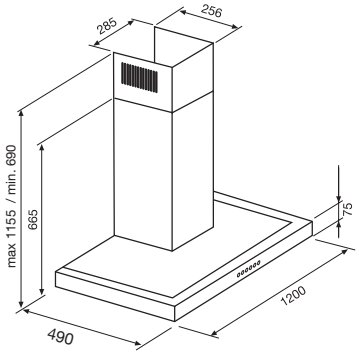

90 cm

GHW990IX

Caraterísticas gerais

Chaminé de parede de 90 cm
Comandos "touch control"
4 velocidades
1 motor de dupla turbina
Iluminação de 2 x 1,5 W de LED
Filtros de alumínio laváveis
Filtros de carvão ativo incluídos
Extração máxima: de 564 a 679 m³/h (norma IEC61591)
Extração máxima: 705 m³/h (saída livre)

Funções

Booster
Clean Air
Timer
Indicação de filtros saturados
Nível sonoro: de 63 a 68 dB(A)
Válvula anti-retorno

GHW990IX
Aço inox 499,00 €

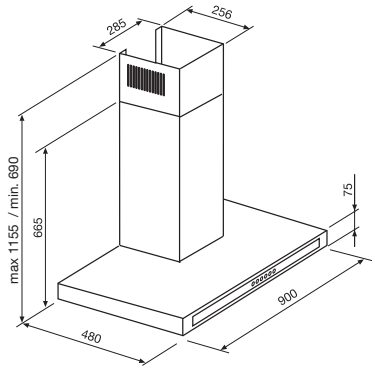

90, 70, 60 cm

GHB951IX - GHB751IX - GHB651IX

Caraterísticas gerais

Chaminé de parede de 90, 70 e 60 cm
Comandos sensitivos iluminados
3 velocidades
1 motor de dupla turbina
Iluminação de 2 x 1 W de LED
Filtros de alumínio laváveis
Filtros de carvão ativo incluídos
Extração máxima: de 342 a 414 m³/h (norma IEC61591)
Extração máxima: 438 m³/h (saída livre)

Funções

Booster
Clean Air
Timer
Indicação de filtros saturados
Nível sonoro: de 62 a 67 dB(A)
Válvula anti-retorno

GHB951IX (90 cm)
Aço inox 239,00 €

GHB751IX (70 cm)
Aço inox 229,00 €

GHB651IX (60 cm)
Aço inox 219,00 €

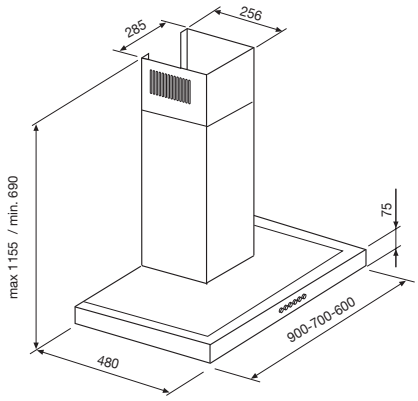

CHAMINÉS DE PAREDE

90, 70, 60 cm

GHD970IX - GHD770IX - GHD670IX

Caraterísticas gerais

Chaminé de parede de 90, 70 e 60 cm
Comandos sensitivos iluminados
3 velocidades
1 motor de dupla turbina
Iluminação de 2 x 20 W foco de halogéneo
Filtros de alumínio laváveis
Filtros de carvão ativo incluídos
Extração máxima: de 616 m³/h (norma IEC61591)
Extração máxima: 650 m³/h (saída livre)

Funções

Nível sonoro: 70 (90cm) - 69 (70/60 cm) dB(A)
Válvula anti-retorno

C 20 m²

GHD970IX (90 cm)
Aço inox 184,00 €

GHD770IX (70 cm)
Aço inox 169,00 €

GHD670IX (60 cm)
Aço inox 159,00 €

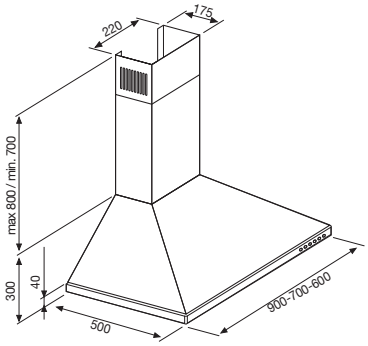

90, 70, 60 cm

GHP94IX - GHP74IX - GHP64IX

Caraterísticas gerais

Chaminé de parede de 90, 70 e 60 cm
Comandos sensitivos iluminados
3 velocidades
1 motor de dupla turbina
Iluminação de 2 x 28 W de halogéneo
Filtros de alumínio laváveis
Filtros de carvão ativo incluídos
Extração máxima: 435 m³/h (norma IEC61591)
Extração máxima: 650 m³/h (saída livre)

Funções

Nível sonoro: 63 dB(A)
Válvula anti-retorno

E 20 m²

GHP94IX (90 cm)
Aço inox 150,00 €

GHP74IX (70 cm)
Aço inox 145,00 €

GHP64IX (60 cm)
Aço inox 120,00 €

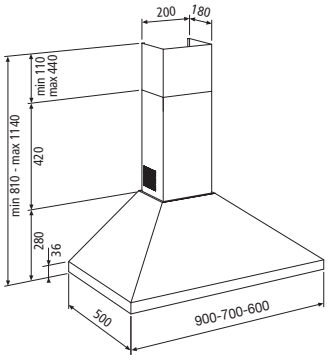

90, 60 cm

GHT910XX - GHT610XX

Caraterísticas gerais

Exaustores telescópicos de 90 e 60 cm
Comandos por pressão
3 velocidades
1 motor de dupla turbina
Válvula anti-retorno
Iluminação de 2 x 1 W de LED
Filtros em inox laváveis
Filtros de carvão ativo incluídos
Extração máxima 324 m³/h (norma IEC61591)
Extração máxima 351 m³/h (saída livre)

Funções

Nível sonoro: de 50 a 56 dB(A)

GHT910XX (90 cm)
Aço inox 179,00 €

GHT610XX (60 cm)
Aço inox 139,00 €

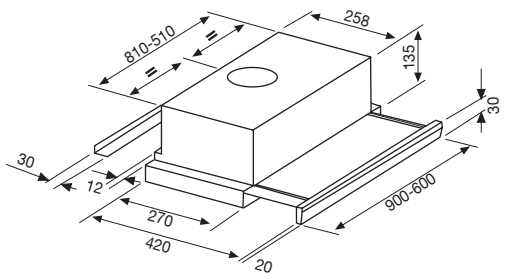

60 cm

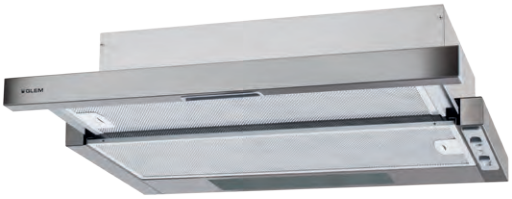

GHT620IX

Caraterísticas gerais

Exaustores telescópicos de 60 cm
Comandos por slider
3 velocidades
2 motores
Válvula anti-retorno
Iluminação de 2 x 28 W de halogéneo
Filtros de alumínio laváveis
Extração máxima 295 m³/h (norma IEC61591)
Extração máxima 313 m³/h (saída livre)

Funções

Nível sonoro: de 52 a 70 dB(A)

GHT620IX
Aço inox (Frontal) 86,00 €

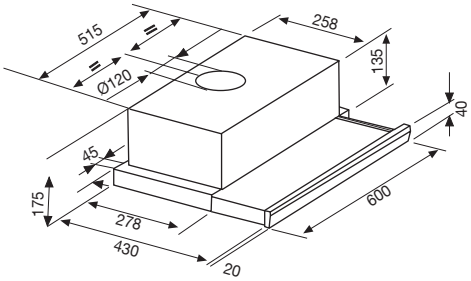

EXAUSTORES TELESCÓPICOS

60 cm

GHT62WH

Caraterísticas gerais

Exaustores telescópicos de 60 cm
Comandos por slider
3 velocidades
2 motores
Válvula anti-retorno
Iluminação de 2 x 28 W de halogéneo
Filtros de alumínio laváveis
Extração máxima 303 m³/h (norma IEC61591)
Extração máxima 336 m³/h (saída livre)

Funções

Nível sonoro: de 59 a 70 dB(A)

GHT62WH
Branco 94,00 €

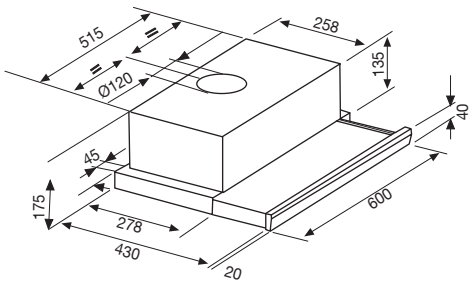

60 cm

GHT60EIX

Caraterísticas gerais

Exaustores telescópicos de 60 cm
Comandos por slider
SEM-MOTOR - Eletroválvula
Válvula anti-retorno
Iluminação de 2 x 2,8 W de LED
Filtros de alumínio laváveis

GHT60EIX
Aço inox (Frontal) 104,00 €

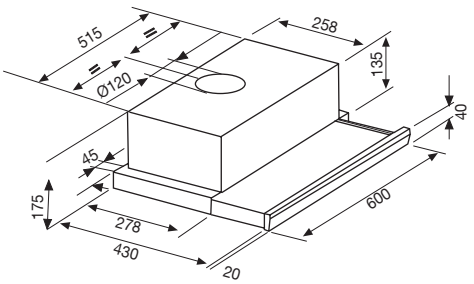

70, 52 cm

60 cm

GHF77IX - GHF57IX

Caraterísticas gerais

Grupo filtrante de 70 e 52 cm
Comandos sensitivos
3 velocidades + 1 intensiva
1 motor de dupla turbina
Iluminação de 2 x 20 W foco de halogéneo
Filtros de alumínio laváveis
Filtros de carvão ativo incluídos
Extração máxima 700 m³/h (norma IEC61591)
Extração máxima 730 m³/h (saída livre)

Funções

Booster
Timer
Indicador digital da velocidade
Indicação de filtros saturados
Nível sonoro: de 60 (70cm) - 50 (52cm) a 70 dB(A)

GHF77IX (70 cm)
Aço inox 166,00 €

GHF57IX (52 cm)
Aço inox 148,00 €

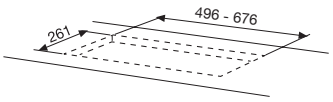

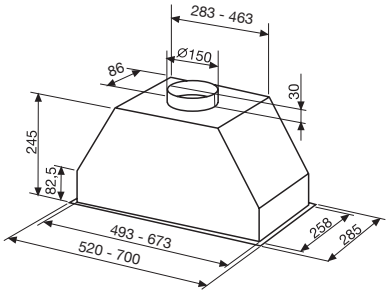

GHF62SI2

Caraterísticas gerais

Grupo filtrante de 60 cm
Comandos por slider
3 velocidades
1 motor
Iluminação de 2 x 28 W de halogéneo
Filtro de alumínio lavável
Filtros de carvão ativo incluídos
Extração máxima 175 m³/h (norma IEC61591)
Extração máxima 300 m³/h (saída livre)

Funções

Nível sonoro: de 49 a 63 dB(A)

GHF62SI2
Silver 74,00 €

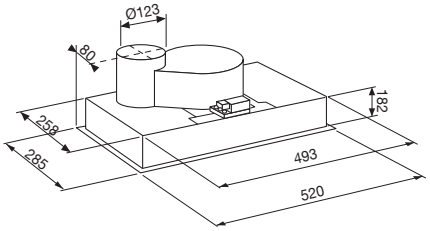

EXAUSTORES STANDARD

90 cm

60 cm

GHC95IX

Caraterísticas gerais

Exaustores standard de 90 cm
Comandos por pulsante
3 velocidades
2 motores
Iluminação de 2 x 28 W de halogéneo
Filtros de alumínio laváveis
Filtro de carvão ativo incluído
Extração máxima 360 m³/h (norma IEC61591)
Extração máxima 450 m³/h (saída livre)

Funções

Nível sonoro: de 55 a 65 dB(A)
Válvula anti-retorno

GHC95IX
Aço inox 108,00 €

GHC65AIX

Caraterísticas gerais

Exaustores standard de 60 cm
Comandos por pulsante
3 velocidades
2 motores
Iluminação de 2 x 28 W de halogéneo
Filtros de alumínio laváveis
Filtro de carvão ativo incluído
Extração máxima 360 m³/h (norma IEC61591)
Extração máxima 450 m³/h (saída livre)

Funções

Nível sonoro: de 55 a 65 dB(A)
Válvula anti-retorno

GHC65AIX
Aço inox 104,00 €

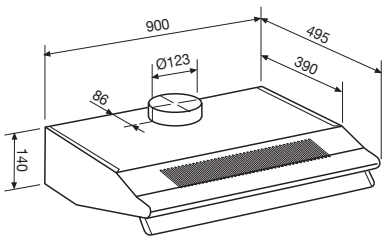

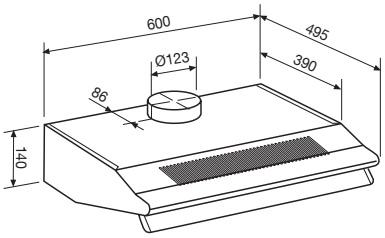

EXAUSTORES STANDARD

90, 60 cm

GHL92WH

60 cm

GHL61WH

GHL92 - GHL62

Caraterísticas gerais

Exaustores standard de 90 e 60 cm
Comandos por slider
3 velocidades
2 motores
Iluminação de 28 W de halogéneo
Filtro de alumínio lavável
Filtros de carvão ativo incluídos
Extração máxima 268 m³/h (norma IEC61591)
Extração máxima 292 m³/h (saída livre)

Funções

Nível sonoro: de 57 a 68 dB(A)
Válvula anti-retorno

F 15 m²

GHL92XX (90 cm)
Aço inox 115,00 €

GHL92WH (90 cm)
Branco 99,00 €

GHL92BR (90 cm)
Castanho 99,00 €

GHL62XX (60 cm)
Aço inox 92,00 €

GHL62WH (60 cm)
Branco 80,00 €

GHL62BR (60 cm)
Castanho 80,00 €

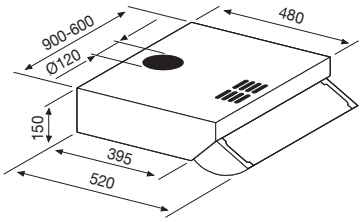

GHL61

Caraterísticas gerais

Exaustores standard de 60 cm
Comandos por slider
3 velocidades
1 motor
Iluminação de 1 x 28 W de halogéneo
Filtro de alumínio lavável
Extração máxima 207 m³/h (norma IEC61591)
Extração máxima 212 m³/h (saída livre)

Funções

Nível sonoro: de 49 a 61 dB(A)
Válvula anti-retorno

E 10 m²

GHL61WH
Branco 59,00 €

GHL61BR
Castanho 59,00 €

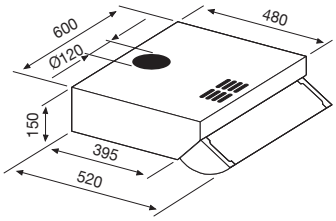

MÁQUINAS DE LAVAR LOUÇA

Glem

EFICÁCIA COMPROVADA

As máquinas de lavar louça Glem beneficiam de uma incrível modularidade. Os tabuleiros superiores reguláveis em altura e os suportes inferiores rebatíveis libertam um maior espaço para colocação de utensílios de grandes dimensões. Os modelos topo de gama estão equipados com capacidade para 14 talheres. O programa automático que se adapta à quantidade de louça, ao seu nível de sujidade e ao detergente utilizado. Factores de garantia de uma máquina sempre impecável com reduzidos custos. Uma estética cuidada que permite aos diferentes modelos integrarem-se em todos os estilos de cozinhas: tradicionais, modernas ou futuristas.

A++ A+ A

TRIPLO A, TRIPLA EFICÁCIA

Toda a gama Glem está classificada com um triplo classe A para a eficiência energética, eficácia de lavagem e eficácia de secagem. Esta etiqueta de confiança é garantia de uma lavagem irrepreensível a baixos custos. Com classificações de A+ na maioria da gama, os nossos produtos oferecem uma eficácia energética ainda mais económica que a classe A.

SEGURANÇA AQUASTOP

Este dispositivo previne eventuais derrames ou fugas de água, bloqueando automaticamente a entrada de mais água, mesmo em caso da sua ausência ou em caso de corte de corrente.

INÍCIO DIFERIDO

Graças a esta opção, pode definir a hora que melhor lhe convém para iniciar a lavagem.

½

FUNÇÃO ½ CARGA

Ideal para pequenas quantidades de louça ou outros utensílios, esta opção permite a redução em cerca de 30% nos consumos de água e de energia, não colocando em funcionamento o braço aspersor superior.

14

CAPACIDADE PARA 14 TALHERES

A optimização do espaço e o engenho dos painéis permitem nos modelos alto de gama uma capacidade para 14 talheres. O máximo de espaço para um máximo de eficácia para um mínimo de tempo.

GDI645

Caraterísticas gerais

Máquina de lavar louça totalmente integrável de 60 cm
Capacidade: 14 talheres
Gaveta para talheres
Programador eletrónico
5 temperaturas (40º, 50°, 55º, 60º e 65º)
Consumos no programa Eco 50º C:
Água: 10 lts
Energia: 0,93 kWh
Duração do programa: 175 min
Tabuleiro superior regulável em altura, mesmo carregado

Funções

6 programas: normal, intensivo, eco, 90´, cristais, rápido
Função ½ carga
Início diferido 1 a 24 horas
Indicador de falta de sal
Indicador de falta de detergente
Indicação do tempo para final do programa
Sinal sonoro fim de ciclo
Regeneração eletrónica da água
Nível sonoro: 45 dB(A)

Segurança

Segurança Aquastop
Segurança anti-fuga
Segurança anti-derrame

Detalhes

Painel LCD
Suportes inferiores rebatíveis
iluminação porta externa

A++ A A ½ 14

GDI645
424,00 €

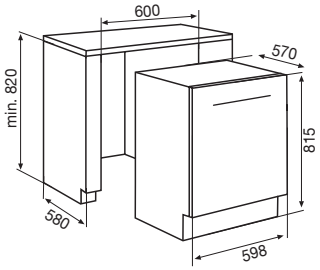

Profundidade com porta aberta = 1125

GDI625

Caraterísticas gerais

Máquina de lavar louça totalmente integrável de 60 cm
Capacidade: 12 talheres
Programador eletrónico
5 temperaturas (40º, 45°, 55º, 60º e 65º)
Consumos no programa Eco 45º C:
Água: 11 lts
Energia: 0,91 kWh
Duração do programa: 185 min
Tabuleiro superior regulável em altura, mesmo carregado

Funções

6 programas: normal, intensivo, eco, 90´, cristais, rápido
Função ½ carga
Início diferido 3/6/9/12 horas
Indicador de falta de sal
Indicador de falta de detergente
Sinal sonoro fim de ciclo
Regeneração eletrónica da água
Nível sonoro: 47 dB(A)

Segurança

Segurança Aquastop
Segurança anti-fuga
Segurança anti-derrame

Detalhes

Painel LED
Suportes inferiores rebatíveis

A++ A A ½

GDI625
389,00 €

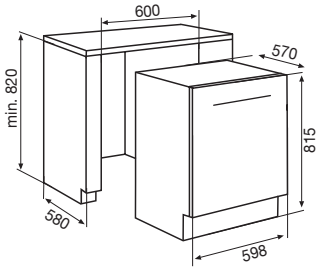

Profundidade com porta aberta = 1125

SEMI-INTEGRÁVEIS

GDS645IX

Caraterísticas gerais

Máquina de lavar louça semi-integrável de 60 cm
Capacidade: 14 talheres
Gaveta para talheres
Programador eletrónico
5 temperaturas (40º, 45º, 55º, 60º e 65º)
Consumos no programa Eco 45º C:
Água: 11 lts
Energia: 0,93 kWh
Duração do programa: 185 min
Tabuleiro superior regulável em altura, mesmo carregado

Funções

6 programas: normal, intensivo, eco, 90´, cristais e rápido
Função ½ carga
Início diferido 3/6/9 horas
Indicador de falta de sal
Indicador de falta de detergente
Sinal sonoro fim de ciclo
Regeneração eletrónica da água
Nível sonoro: 47 dB(A)

Segurança

Segurança Aquastop
Segurança anti-fuga
Segurança anti-derrame

Detalhes

Painel LCD
Suportes inferiores rebatíveis
Interior em inox

A++ A A ½ 14

GDS645IX
Aço inox (painél) 449,00 €

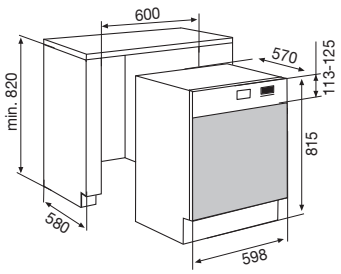

GDF645SI

Caraterísticas gerais

Máquina de lavar louça de linha livre de 60 cm
Capacidade: 14 talheres
Gaveta para talheres
Programador eletrónico
5 temperaturas (40º, 45º, 55º, 60º e 65º)
Consumos no programa Eco 45º C:
Água: 11 lts
Energia: 0,93 kWh
Duração do programa: 190 min
Painel superior regulável por rodas
Filtro e micro filtro de limpeza
Resistência oculta

Funções

6 programas: normal, intensivo, eco, 90´, cristais, rápido
Função ½ carga
Início diferido 3/6/9 horas
Indicador de falta de sal
Indicador de falta de detergente
Sinal sonoro fim de ciclo
Regeneração eletrónica da água
Nível sonoro: 47 dB(A)

Segurança

Segurança Aquastop
Segurança anti-fuga
Segurança anti-derrame

Detalhes

Painel LED
Suportes rebatíveis
Interior em inox

A++ A A ½ 14

GDF645SI
Aço inox (porta) 412,00 €

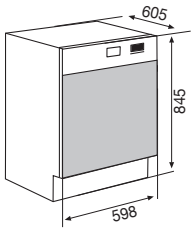

Profundidade com porta aberta = 1175

GDF322NWH

Caraterísticas gerais

Máquina de lavar louça de linha livre de 60 cm
Capacidade: 12 talheres
Programador eletrónico
2 temperaturas (40º , 50º)
Consumos no programa Normal 50º C:
Água: 12 lts
Energia: 1,02 kWh
Duração do programa: 170 min
Painel superior regulável por rodas
Filtro e micro filtro de limpeza
Resistência oculta

Funções

3 programas: eco, expresso 60´, pré-lavagem
Indicador de falta de detergente
Sinal sonoro fim de ciclo
Regeneração eletrónica da água
Nível sonoro: 54 dB(A)

Segurança

Segurança anti-fuga
Segurança anti-derrame

Detalhes

Suportes rebatíveis
Interior em inox

A+ A A

GDF322NWH
Branco 304,00 €

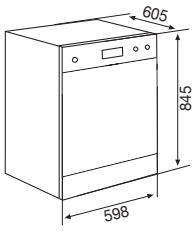

Profundidade com porta aberta = 1175

VERSATILIDADE *e* FUNCIONALIDADE

Os frigoríficos Glem foram estudados para optimizar a conservação dos seus alimentos.
Dando máxima atenção aos consumos, a gama é classe A+.
Todas as suas Caraterísticas, aliadas aos baixos consumos e flexibilidade dos seus interiores, tornam a gama Glem ideal para o uso quotidiano e respectiva integração no ambiente da sua cozinha.

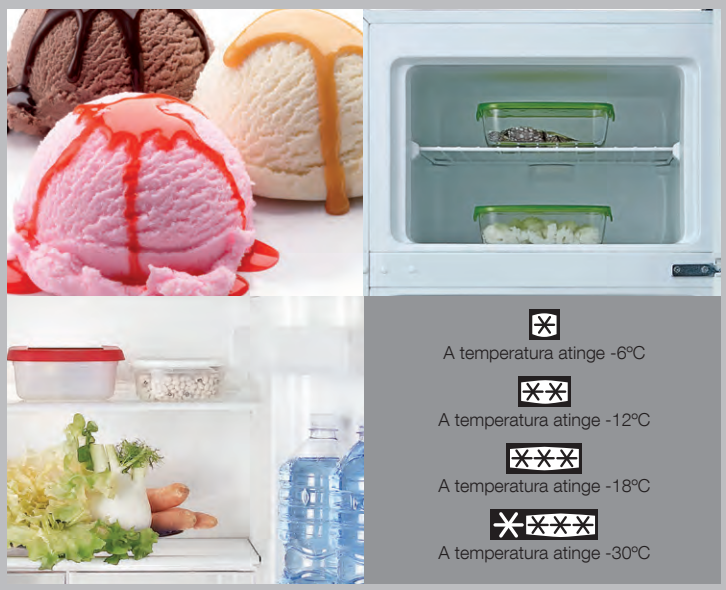

A+

"ECOFRIO"

A utilização de compressores mais eficazes e um sistema de isolamento superior permitem à gama Glem uma classificação A+.
Estas prestações resultam numa importante economia de energia, contribuindo para o respeito do ambiente.

CLASSES CLIMÁTICAS

Os nossos aparelhos foram concebidos para funcionar a uma temperatura ambiente até 38ºC.
Mesmo em períodos de calor extremos, os produtos são conservados nas condições ideais.

CLASSIFICAÇÃO

Os congeladores são classiicados através de uma escala de 1 a 4 estrelas.
A temperatura de -30ºC permite conservar e congelar alimentos frescos por um período de 12 meses..

143 cm

GRF210WH

Frigorífico de linha livre de duas portas

Volume útil de 210/207 lts

Compartimento do frigorífico

Volume útil de 166/168 lts
3 prateleiras em vidro reguláveis
1 prateleira em vidro tapa legumes
1 gaveta para legumes
3 suportes na porta

Compartimento do congelador ✱✱✱✱

Volume útil de 42/41 lts
Descongelação manual
1 prateleira
Capacidade de congelação: 2 kg / 24 h
Pegas exteriores
Portas reversíveis
Consumo anual de energia: 217 kWh

A+

GRF210WH
Branco 244,00 €

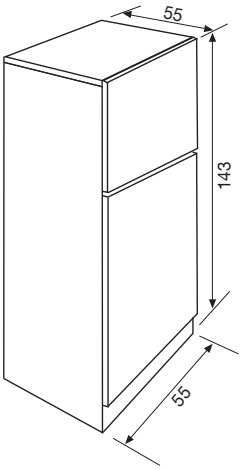

FOGÕES

Uma GRANDE VARIEDADE *para* TODOS *os* GOSTOS:

MAGNIFICA

122

Matrix

Alpha

EVOLUÇÃO DIMENSÕES *e* SERVIÇOS

THE POLAROID BOOK
INDIA BAZAAR
MEXICO STYLE
KALI

QUEIMADOR DE TRIPLA COROA

O queimador especial de tripla coroa otimiza a potência e a sua forma especial uniformiza a chama. A potência de 3,6 kW a 3,8 kW garante a máxima eficácia e menor tempo de cozedura.

ESMALTE TITANIUM - FÁCIL DE LIMPAR

Graças à baixa porosidade do esmalte titanium, a limpeza torna-se muito mais fácil e a acumulação de sujidade é menor. O esmalte titanium é resistente aos ácidos e mantém a cor ao longo do tempo, mesmo após uso intensivo.

PORTA TODA EM VIDRO COM INTERIOR REMOVÍVEL

A parte interior da porta do forno, toda em vidro, garante resistência e solidez e também facilita a limpeza, uma vez que é facilmente removível.

MULTICHEF (VENTILAÇÃO)

O botão Multichef permite selecionar entre cozedura ventilada e cozedura estática (ou tradicional) nos fornos a gás. Isto oferece grande versatilidade nos tempos e métodos de cozedura. Basta selecionar o botão com o símbolo da ventoinha, no painel de controlo, para obter uma distribuição de calor perfeita no interior do forno. A temperatura precisa e constante do forno doura os pratos na perfeição e permite cozinhar mais do que um prato simultaneamente, otimizando a utilização do espaço dentro do forno.

TOQUE SEGURO

Um sistema de arrefecimento inovador reduz a temperatura das superfícies operacionais.

VÁLVULA DE SEGURANÇA

Um termopar interrompe o fluxo de gás, no caso de extinção acidental da chama. O termopar atua num período máximo de 3 segundos após extinção da chama e também intervém no caso de corte de energia.

QUEIMADOR DUPLO COM DUPLO COMANDO

O comando duplo permite regular, individualmente, a chama de cada uma das coroas, com potência entre 0,8 kW e 5 kW. Assim, é possível acender apenas a coroa central, só a coroa exterior dupla, ou ambas, para panelas grandes e pequenas, concentrando o calor e a energia apenas onde for necessário.

ACENDIMENTO AUTOMÁTICO

A ignição com uma só mão (acendimento a «uma mão») permite acender o fogão com uma simples pressão no botão.

ENCASTRÁVEIS

Todos os fogões Glem estão homologados para encastre em móveis de cozinha, segundo a norma europeia UNI EN 30-1-1 classe 2.

DESCONGELAÇÃO

A descongelação ventilada reduz 30% o tempo necessário para descongelar os alimentos.

VENTILAÇÃO TANGENCIAL DE ARREFECIMENTO

O ar quente é expulso, reduzindo a temperatura da superfície exterior.

ACESSÓRIOS

122 cm

TABULEIRO/GRILL EM FERRO FUNDIDO

O tabuleiro em ferro fundido é ideal para grelhar verduras, carnes e peixes.

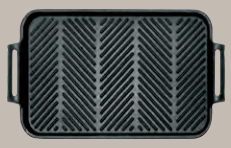

Preto Mate
24,00 €

Tabuleiro/Grill em ferro fundido 36,5 x 22,5 cm

SUPORTE PARA WOK

Um suporte especial assenta de uma forma segura sobre a grelha para permitir a utilização de WOK.

Preto Mate
9,00 €

122X70 FORNO DUPLO

122 cm

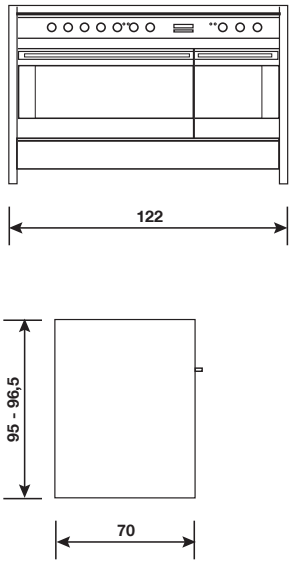

Caraterísticas gerais

Grelhas de ferro fundido
Acendimento a «uma mão» da placa
Ventilação tangencial de arrefecimento
Espeto rotativo
Guias telescópicas (forno principal)
Guias laterais (forno secundário)
Colunas laterais
Gaveta com sistema de abertura lento/amortecido

Segurança

Segurança de extinção de chama na placa
Porta do forno com vidro triplo

Detalhes

Porta do forno StopSol
Porta do forno toda em vidro com perfis laterais
Interior do forno em esmalte titanium, fácil de limpar
Fry-top a gás nivelado com as grelhas

ZFG6821I

Aço inox 4.250,00 €

FORNO PRINCIPAL

Forno elétrico multifunções
Grill elétrico
Programador eletrónico
Botão Multichef (ventilação)
8 funções
Capacidade do forno 104 litros

FORNO SECUNDÁRIO

Forno elétrico estático
Grill elétrico
5 funções
Capacidade do forno 41 litros

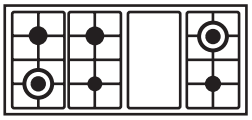

6 queimadores a gás + 1 fry-top
(2 queimadores duplos)

Matrix

DESEMPENHO À *prova* DE CHEF

CLASSE A

O fogão MATRIX oferece a máxima eficiência energética de classe A, sinónimo de atenção ao ambiente e de poupança de energia.

TOQUE SEGURO

Um sistema de arrefecimento inovador reduz a temperatura das superfícies operacionais.

PORTA TODA EM VIDRO COM INTERIOR REMOVÍVEL

A parte interior da porta do forno, toda em vidro, garante resistência e solidez e também facilita a limpeza, uma vez que é facilmente removível.

ESMALTE TITANIUM - FÁCIL DE LIMPAR

Graças à baixa porosidade do esmalte titanium, a limpeza torna-se muito mais fácil e a acumulação de sujidade é menor. O esmalte titanium é resistente aos ácidos e mantém a cor ao longo do tempo, mesmo após uso intensivo.

MULTICHEF (VENTILAÇÃO)

O botão Multichef permite selecionar entre cozedura ventilada e cozedura estática (ou tradicional) nos fornos a gás. Isto oferece grande versatilidade nos tempos e métodos de cozedura. Basta selecionar o botão com o símbolo da ventoinha, no painel de controlo, para obter uma distribuição de calor perfeita no interior do forno. A temperatura precisa e constante do forno doura os pratos na perfeição e permite cozinhar mais do que um prato simultaneamente, otimizando a utilização do espaço dentro do forno.

EFICIÊNCIA *e* FLEXIBILIDADE

ENCASTRÁVEIS

Todos os fogões Glem estão homologados para encastre em móveis de cozinha, segundo a norma europeia UNI EN 30-1-1 classe 2.

QUEIMADOR DE TRIPLA COROA À ESQUERDA

É uma configuração nova. Colocámos o queimador de tripla coroa do lado esquerdo. A funcionalidade geral da placa foi perfeitamente otimizada. Mesmo com um tacho de 30 cm de diâmetro no queimador esquerdo, há ainda espaço suficiente para colocar outros tachos nos restantes queimadores.

SEGURANÇA TOTAL

Válvulas de segurança nos queimadores da placa, do forno e do grill. Segurança para ignição dos queimadores da placa, do forno e do grill.

DESCONGELAÇÃO

A descongelação ventilada reduz 30% o tempo necessário para descongelar os alimentos.

VÁLVULA DE SEGURANÇA

Um termopar interrompe o fluxo de gás, no caso de extinção acidental da chama. O termopar atua num período máximo de 3 segundos após extinção da chama e também intervém no caso de corte de energia.

VENTILAÇÃO TANGENCIAL DE ARREFECIMENTO

O ar quente é expulso, reduzindo a temperatura da superfície exterior.

ACENDIMENTO AUTOMÁTICO

A ignição com uma só mão (acendimento a «uma mão») permite acender o fogão com uma simples pressão no botão.

FORNO A GÁS MULTIFUNÇÕES VENTILADO

A Glem criou um fogão inovador que combina todas as caraterísticas de um forno elétrico multifunções com as de um forno a gás. A cozedura tradicional de um forno a gás, ideal para assar e cozinhar, combinada com a ventilação forçada, proporciona uma ótima distribuição de calor, para cozinhar em um ou vários níveis simultaneamente. Poderão, assim, preparar-se várias receitas em menor tempo e com menos consumo de energia.

ACESSÓRIOS

Matrix

TABULEIRO/GRILL EM FERRO FUNDIDO

O tabuleiro em ferro fundido é ideal para grelhar verduras, carnes e peixes.

Preto Mate
24,00 €

Tabuleiro/Grill em ferro fundido 36,5 x 22,5 cm

SUPORTE PARA WOK

Um suporte especial assenta de uma forma segura sobre a grelha para permitir a utilização de WOK.

Preto Mate
9,00 €

90x60 MAXI FORNO

Matrix

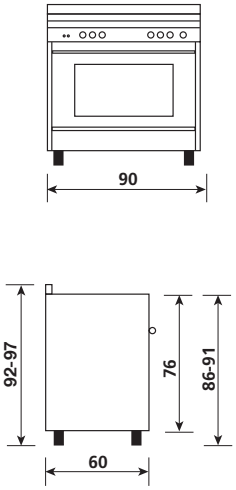

M96TMI2

Caraterísticas gerais

Grelhas de ferro fundido
Acendimento a «uma mão» da placa
Ventilação tangencial de arrefecimento
Colunas laterais
Pés ajustáveis de aço inox

Segurança

Segurança de extinção de chama na placa
Porta do forno com vidro duplo
Toque seguro

Detalhes

Porta do forno StopSol
Interior do forno em esmalte titanium
Termóstato
Conta minutos
Porta do forno com vidro interior removível
Porta do forno toda em vidro com perfis laterais

M96TMI2

Aço inox 959,00 €

FORNO
Forno elétrico multifunções
Grill elétrico
9 funções
Capacidade do forno 101 litros
Espeto rotativo
2 grelhas
1 tabuleiro

M965TVI2

Aço inox 959,00 €

FORNO
Forno a gás multifunções ventilado
Acendimento a «uma mão» do forno a gás
Segurança de extinção de chama no forno a gás
4 funções
Botão Multichef (ventilação)
Capacidade do forno 101 litros
Espeto rotativo
1 grelha
1 tabuleiro

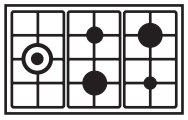

M96TMI2 - M96TVI2
5 queimadores a gás
(1 queimador de tripla coroa à esquerda de 3800W)

60x60

Matrix

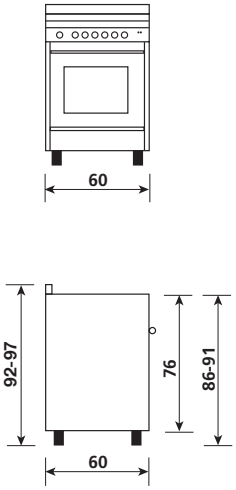

M664VI

Caraterísticas gerais

Grelhas de ferro fundido
Acendimento a «uma mão» da placa
Ventilação tangencial de arrefecimento
Pés ajustáveis de aço inox

Segurança

Segurança de extinção de chama na placa
Porta do forno com vidro duplo
Toque seguro

Detalhes

Porta do forno StopSol
Interior do forno em esmalte titanium
Termóstato
Conta minutos
Porta do forno com vidro interior removível
Porta do forno toda em vidro com perfis laterais

M664MI

Aço inox 855,00 €

FORNO
Forno elétrico multifunções
Grill elétrico
9 funções
Capacidade do forno 64 litros
Espeto rotativo
1 grelha
1 tabuleiro

M664VI

Aço inox 855,00 €

FORNO
Forno a gás multifunções ventilado
Acendimento a «uma mão» do forno a gás
Segurança de extinção de chama no forno a gás
4 funções
Botão Multichef (ventilação)
Capacidade do forno 64 litros
Espeto rotativo
1 grelha
1 tabuleiro

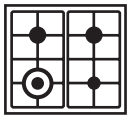

M664MI - M664VI
4 queimadores a gás
(1 queimador de tripla coroa à esquerda, de 3600W)

60x50

Matrix

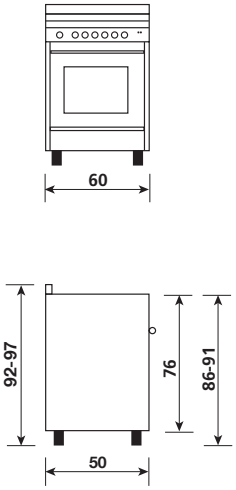

M654MI

Caraterísticas gerais

Grelhas de ferro fundido
Acendimento a «uma mão» da placa
Ventilação tangencial de arrefecimento
Pés ajustáveis de aço inox

Segurança

Segurança de extinção de chama na placa
Porta do forno com vidro duplo
Toque seguro

Detalhes

Porta do forno StopSol
Interior do forno em esmalte titanium
Termóstato
Conta minutos
Porta do forno com vidro interior removível
Porta do forno toda em vidro com perfis laterais

M654MI

Aço inox 749,00 €

FORNO
Forno elétrico multifunções
Grill elétrico
9 funções
Capacidade do forno 54 litros
Espeto rotativo
1 grelha
1 tabuleiro

M654VI

Aço inox 749,00 €

FORNO
Forno a gás multifunções ventilado
Acendimento a «uma mão» do forno a gás
Segurança de extinção de chama no forno a gás
4 funções
Botão Multichef (ventilação)
Capacidade do forno 54 litros
Espeto rotativo
1 grelha
1 tabuleiro

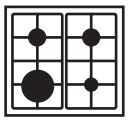

M654MI - M654VI
4 queimadores a gás

JOSEF HOFFMANN
LOOKING FOR TRANSMISSION
LOOS AUGUST SARNITZ
THE UNCOMMON LIFE OF COMMON OBJECTS
Akiko Busch
Design museum Gent
IS TINGLING!
GLEM

Alpha

COZINHAR *em* LIBERDADE

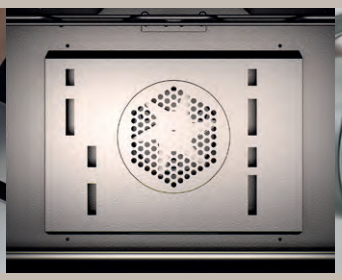

CLASSE A

O fogão Alpha oferece a máxima eficiência energética de classe A, sinónimo de atenção ao ambiente e de poupança de energia.

TOQUE SEGURO

Um sistema de arrefecimento inovador reduz a temperatura das superfícies operacionais.

ESMALTE TITANIUM - FÁCIL DE LIMPAR

Graças à baixa porosidade do esmalte titanium, a limpeza torna-se muito mais fácil e a acumulação de sujidade é menor. O esmalte titanium é resistente aos ácidos e mantém a cor ao longo do tempo, mesmo após uso intensivo.

ACENDIMENTO AUTOMÁTICO

A ignição com uma só mão (acendimento a «uma mão») permite acender o fogão com uma simples pressão no botão.

ESTUFA

A estufa, compartimento a temperatura constante, permite pré-aquecer os pratos e a louça, bem como manter os alimentos quentes.

DESIGN *e* FUNCIONALIDADE

SEGURANÇA TOTAL

Válvulas de segurança nos queimadores da placa, do forno e do grill. Segurança para ignição dos queimadores da placa, do forno e do grill.

VENTILAÇÃO TANGENCIAL DE ARREFECIMENTO

O ar quente é expulso, reduzindo a temperatura da superfície exterior.

TAMPA DE VIDRO

A tampa de vidro temperado garante a proteção da parede traseira do fogão e permite preservar a limpeza do seu eletrodoméstico.

ENCASTRÁVEIS

Todos os fogões Glem estão homologados para encastre em móveis de cozinha, segundo a norma europeia UNI EN 30-1-1 classe 2.

VÁLVULA DE SEGURANÇA

Um termopar interrompe o fluxo de gás, no caso de extinção acidental da chama. O termopar atua num período máximo de 3 segundos após extinção da chama e também intervém no caso de corte de energia.

QUEIMADOR DE TRIPLA COROA

O queimador especial de tripla coroa otimiza a potência e a sua forma especial uniformiza a chama. A potência de 3,6 kW a 3,8 kW garante a máxima eficácia e menor tempo de cozedura.

FORNO ELÉTRICO MULTIFUNÇÕES VENTILADO

O forno elétrico multifunções ventilado permite escolher entre vários programas de cozedura. A ventilação pode ser realizada a temperatura mais baixa, proporcionando uma grande poupança de energia e eliminando a transmissão de cheiros no interior da cavidade do forno.

ACESSÓRIOS

Alpha

TABULEIRO/GRILL EM FERRO FUNDIDO

O tabuleiro em ferro fundido é ideal para grelhar verduras, carnes e peixes.

Preto Mate
24,00 €

Tabuleiro/Grill em ferro fundido 36,5 x 22,5 cm

SUPORTE PARA WOK

Um suporte especial assenta de uma forma segura sobre a grelha para permitir a utilização de WOK.

Preto Mate
9,00 €

90x60

Alpha

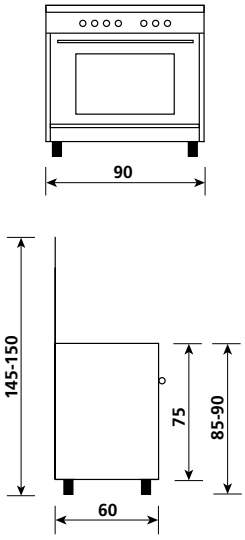

A965GI

Caraterísticas gerais

Grelhas de esmalte mate
Tampa de vidro
Acendimento a «uma mão» da placa
Estufa
Ventilação tangencial de arrefecimento
Pés ajustáveis

Segurança

Segurança de extinção de chama na placa
Porta do forno com vidro duplo
Toque seguro

Detalhes

Interior do forno em esmalte titanium
Termóstato
Conta minutos
Porta do forno toda em vidro com perfis laterais

A965GI

Aço inox 639,00 €

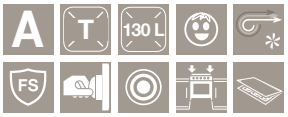

FORNO
Forno a gás
Grill elétrico
Acendimento a «uma mão» do forno a gás
Segurança de extinção de chama no forno a gás
3 funções
Capacidade do forno 130 litros
1 grelha
1 tabuleiro

A965MI6

Aço inox 639,00 €

FORNO
Forno elétrico multifunções ventilado
Grill elétrico
6 funções
Capacidade do forno 118 litros
1 grelha
1 tabuleiro

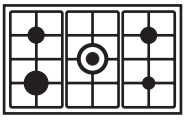

A965MI6 - A965GI
5 queimadores a gás
(1 queimador de tripla coroa ao centro de 3800W)

90x60 COM PORTA GARRAFA OU DESPENSEIRO

Alpha

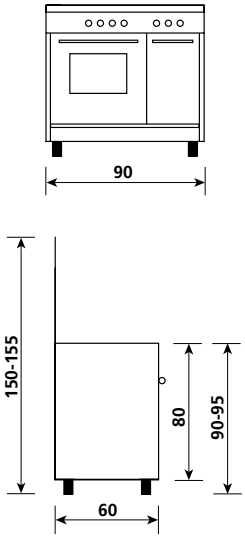

AR965MI6

Caraterísticas gerais

Grelhas de esmalte mate
Tampa de vidro
Acendimento a «uma mão» da placa
Compartimento de armazenagem
Estufa
Ventilação tangencial de arrefecimento
Depósito para garrafa do gás
Pés ajustáveis

Segurança

Segurança de extinção de chama na placa
Porta do forno com vidro duplo
Toque seguro

Detalhes

Interior do forno em esmalte titanium
Termóstato
Conta minutos
Porta do forno toda em vidro com perfis laterais

AR965GI

Aço inox 669,00 €

FORNO
Forno a gás
Grill elétrico
Acendimento a «uma mão» do forno a gás
Segurança de extinção de chama no forno a gás
3 funções
Capacidade do forno 70 litros
1 grelha
1 tabuleiro

AR965MI6

Aço inox 669,00 €

FORNO
Forno elétrico multifunções ventilado
Grill elétrico
6 funções
Capacidade do forno 64 litros
2 grelhas
1 tabuleiro

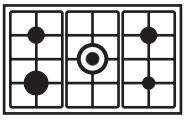

AR965MI6 - AR965GI
5 queimadores a gás
(1 queimador de tripla coroa ao centro de 3800W)

80x50

Alpha

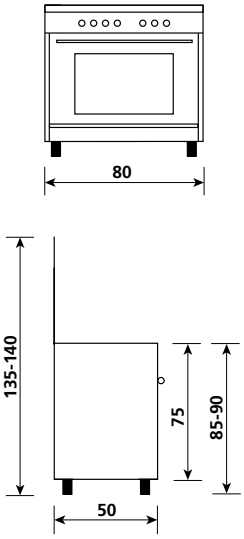

A855GI

Caraterísticas gerais

Grelhas de esmalte mate
Tampa de vidro
Acendimento a «uma mão» da placa
Estufa
Ventilação tangencial de arrefecimento
Pés ajustáveis

Segurança

Segurança de extinção de chama na placa
Porta do forno com vidro duplo
Toque seguro

Detalhes

Interior do forno em esmalte titanium
Termóstato
Conta minutos
Porta do forno toda em vidro com perfis laterais

A855GI

Aço inox 599,00 €

FORNO
Forno a gás
Grill elétrico
Acendimento a «uma mão» do forno a gás
Segurança de extinção de chama no forno a gás
3 funções
Capacidade do forno 95 litros
1 grelha
1 tabuleiro

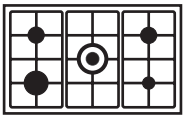

A855GI
5 queimadores a gás
(1 queimador de tripla coroa ao centro de 3800W)

60x60

Alpha

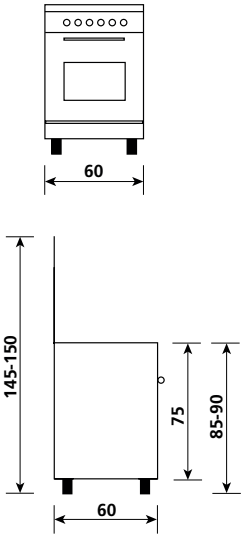

A664MI6

Caraterísticas gerais

Grelhas de esmalte mate
Tampa de vidro
Acendimento a «uma mão» da placa
Estufa
Ventilação tangencial de arrefecimento
Pés ajustáveis

Segurança

Segurança de extinção de chama na placa
Porta do forno com vidro duplo
Toque seguro

Detalhes

Interior do forno em esmalte titanium
Termóstato
Conta minutos
Porta do forno toda em vidro com perfis laterais

A664GI

Aço inox 459,00 €

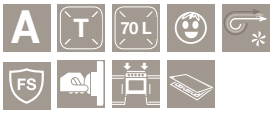

FORNO
Forno a gás
Grill elétrico
Acendimento a «uma mão» do forno a gás
Segurança de extinção de chama no forno a gás
3 funções
Capacidade do forno 70 litros
1 grelha
1 tabuleiro

A664MI6

Aço inox 459,00 €

FORNO
Forno elétrico multifunções ventilado
Grill elétrico
6 funções
Capacidade do forno 64 litros
2 grelhas
1 tabuleiro

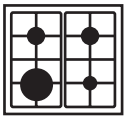

A664MI6 - A664GI
4 queimadores a gás

60x60

Alpha

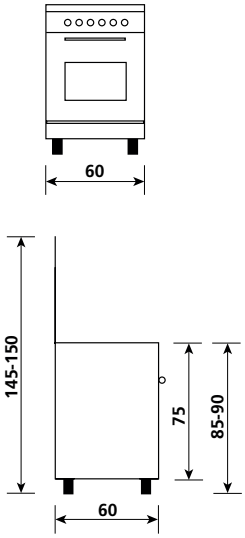

GCA66FWHN

Caraterísticas gerais

Grelhas de esmalte mate
Tampa de vidro
Acendimento a «uma mão» da placa
Estufa
Ventilação tangencial de arrefecimento
Pés ajustáveis

Segurança

Segurança de extinção de chama na placa
Porta do forno com vidro duplo
Toque seguro

Detalhes

Mesa de trabalho em inox
Interior do forno em esmalte titanium
Termóstato
Porta do forno toda em vidro com perfis laterais

GCA66FWHN

Branco 399,00 €

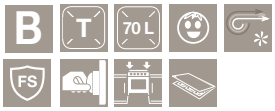

FORNO
Forno a gás
Grill elétrico
Acendimento a «uma mão» do forno a gás
Segurança de extinção de chama no forno a gás
3 funções
Capacidade do forno 70 litros
1 grelha
1 tabuleiro

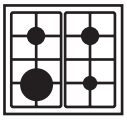

GCA66FWHN
4 queimadores a gás

53x50

Alpha

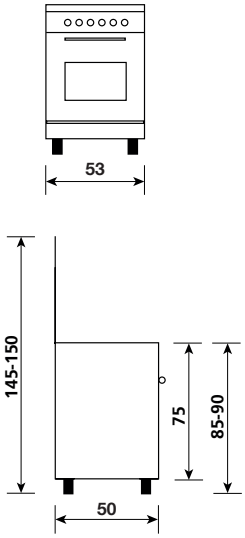

GCA55FWHN

Caraterísticas gerais

Grelhas de esmalte mate
Tampa de vidro
Acendimento a «uma mão» da placa
Estufa
Ventilação tangencial de arrefecimento
Pés ajustáveis

Segurança

Segurança de extinção de chama na placa
Porta do forno com vidro duplo
Toque seguro

Detalhes

Interior do forno em esmalte titanium
Conta minutos
Porta do forno toda em vidro com perfis laterais

GCA55FWHN

Branco 319,00 €

FORNO
Forno a gás
Grill elétrico
Acendimento a «uma mão» do forno a gás
Segurança de extinção de chama no forno a gás
3 funções
Capacidade do forno 61 litros
1 grelha
1 tabuleiro

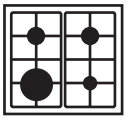

GCA55FWHN
4 queimadores a gás

ENCASTRE / FOGÕES

Glem

CARATERÍSTICAS TÉCNICAS

FUNÇÕES

Fogões

ILUMINAÇÃO DO FORNO
Acende-se ao utilizar as funções do forno.

PIZZA
Ideal para cozinhar Pizza. Tem uma prestação semelhante aos fornos de lenha.

PRÉ-AQUECIMENTO
O PRH (pré-aquecimento) permite um rápido pré-aquecimento do forno. O forno atinge a temperatura de 200ºC em poucos minutos, permitindo assim reduzir o tempo total de cozedura.

ESPETO ROTATIVO
O espeto rotativo em movimento garante uma cozedura homogénea e liberta o excesso de gordura. É possível combiná-lo com outras funções do forno, para aumentar-lhe a eficiência de utilização.

COZEDURA TRADICIONAL
O calor é produzido pelas resistências inferior e superior do forno. Ideal para bolos e receitas tradicionais.

CALOR SUPERIOR
Esta função permite um cozinhado directo. Óptimo para gratinados.

CALOR INFERIOR
Ideal para cozer tartes e dar um toque final nos cozinhados.

CALOR INFERIOR VENTILADO
O calor do elemento inferior é espalhado pela ventoinha. Ideal para soufflés.

CALOR TRADICIONAL VENTILADO
O calor dos elementos inferior e superior do forno é espalhado pela ventoinha.

GRILL
É utilizado para gratinar. Ideal para cozinhar carne de pouca espessura.

DUPLO GRILL
O grill, juntamente com o elemento de calor superior, permitem grelhar em superfícies mais amplas.

GRILL VENTILADO
O grill juntamente com a ventoinha espalha o calor de forma uniforme. Ideal para cozinhar carne de média/grossa espessura.

DUPLO GRILL VENTILADO
Ideal para grelhar peixe ou carne.

MULTIFUNÇÕES (CALOR CIRCULANTE)
A ventoinha faz circular ar quente no interior do forno para permitir uma cozedura homogénea em 3 níveis, perfeita para cozer biscoitos ou queques.

DESCONGELAÇÃO
A ventoinha é acionada sem qualquer resistência a funcionar. Garante uma descongelação excelente e rápida dos alimentos, em poucos minutos.

GÁS
Cozedura tradicional a gás.

GRILL A GÁS
Ideal para cozinhar com espeto rotativo.

GÁS VENTILADO
A ventoinha espalha, de modo homogéneo, o calor produzido pelo queimador a gás.

CARATERÍSTICAS TÉCNICAS

Fornos

CÓDIGO	GFLP83IXN	GFS97IXN	GFS57IXN	GFO57IXN	GFO52IXN	GFO41IXN	GFOF31IX	GF993IXN
Estética	Pirolitico	Stylish	Stylish	Stylish	Stylish	Stylish	Stylish	90 cm
Tipo	Multifun. Pirolitico	Multifunções	Multifunções	Multifunções	Multifunções	Estático	Gás	Multifunções
Cor	IX	IX	IX	IX	IX	IX	IX	IX
Anti-dedadas	-	-	-	-	-	-	-	•
ALIMENTAÇÃO								
Elétrico	•	•	•	•	•	•	-	•
Gás	-	-	-	-	-	-	G30	-
FUNÇÕES	8	9	5	5	5	4	5	9
Luz	-	-	-	-	-	•	•	•
Pizza	-	•	-	-	-	-	-	•
PRH - Préconização da temperatura	-	•	-	-	-	-	-	-
Pirólise	•	-	-	-	-	-	-	-
Cozinhado tradicional	•	•	•	•	•	•	-	•
Calor inferior	•	-	•	•	•	•	-	•
Calor inferior ventilado	-	-	•	•	•	-	-	-
Calor superior	-	-	-	-	-	-	-	-
Grill	•	•	-	-	-	•	•	•
Duplo Grill ventilado	•	•	-	-	-	-	-	-
Duplo Grill	•	•	-	-	-	-	-	•
Grill Ventilado	-	-	•	•	•	-	-	•
Grill + Espeto	-	-	-	-	-	-	•	•
Grill ventilado + Espeto	-	-	-	-	-	-	-	•
Duplo Grill + Espeto	-	-	-	-	-	-	-	•
Calor tradicional ventilado	•	•	•	•	•	-	-	•
Multifunções	-	•	-	-	-	-	-	•
Descongelação	•	•	-	-	-	-	-	-
Calor inferior a gás	-	-	-	-	-	-	•	-
Calor inferior a gás + Espeto	-	-	-	-	-	-	•	-
PROGRAMAS								
Programador elétrico início e fim de cozinhado	•	•	•	-	-	-	-	•
Programador final de cozinhado	-	-	-	•	•	-	-	-
Contaminutos	-	-	-	-	-	•	•	-
PORTA DO FORNO								
Vidro interior plano full glass removível	•	•	•	•	•	•	•	-
LIMPEZA								
Pirólise	•	-	-	-	-	-	-	-
Esmalte Titanium	-	•	•	•	•	•	•	-
ACESSÓRIOS								
Nº de grelhas	1	2	1	1	1	1	1	2
Nº de tabuleiros	1	1	1	1	1	1	1	1
SEGURANÇA								
Vidro triplo	-	•	•	•	•	•	•	•
Quatro vidros	•	-	-	-	-	-	-	-
Válvula de segurança gás	-	-	-	-	-	-	•	-
Ventilação tangencial	•	•	•	•	•	•	•	•
Caraterísticas TÉCNICAS								
Cavidade com guias laterais moldadas	-	-	-	-	•	•	•	-
Cavidade com guias laterais cromadas	•	•	•	•	-	-	-	•
Alimentação V/Hz	220/240 - 50/60	220/240 - 50/60	220/240 - 50/60	220/240 - 50/60	220-240 - 50/60	220/240 - 50/60	220/240 - 50/60	220/240 - 50/60
Volume net L	57	64	64	64	60	65	65	89
Iluminação n°	1 (25W)	1 (25W)	1 (25W)	1 (25W)	1 (25W)	1 (25W)	1 (25W)	2 (25W)
CONSUMOS								
Classe de eficiência energética [1]	A	A	A	A	A	A	A	A
Consumo em convecção natural [2] kWh	0,93	0,88	0,88	0,88	0,88	0,86	1,59 / 5,71	1,05
Consumo em convecção forçada [2] kWh	0,79	0,80	0,80	0,80	0,80	-	-	-
Potência máxima absorvida W	3460	2160	1860	1860	1835	-	-	2700
Temperatura máxima absorvida em conjunto C°	480	245	245	245	245	250	250	250
DIMENSÕES								
Exterior AxLxP mm	597 x 595 x 540	590 x 597 x 543	590 x 597 x 543	590 x 597 x 543	590 x 597 x 543	590 x 597 x 543	590 x 597 x 543	477 x 893 x 517
Medida de encastre AxLxP mm	595 x 595 x 540	575 x 560 x 560	575 x 560 x 560	575 x 560 x 560	575 x 560 x 560	600 x 560 x 550	600 x 560 x 550	480 x 860 x 560
Embalagem AxLxP mm	635 x 650 x 655	700 x 640 x 640	700 x 640 x 640	700 x 640 x 640	700 x 640 x 640	700 x 640 x 640	700 x 640 x 640	980 x 690 x 560
Peso net/bruto Kg	36 / 39	-	-	-	-	-	-	48 / 52
Código EAN Inox	8054187278211	8052745128787	8052745128794	8052745128800	8052745128817	8052745128824	8052745128831	8054187277238

[1] De acordo com a norma UE 65/2014
[2] Com base em resultados de testes standard em cozinhados normais de acordo com norma EN50304.

Legenda das cores: IX = Aço inox

Micro-ondas

CÓDIGO		GMI203IX	GMF254IX	GMF204IX	GMF202NWH
CARATERÍSTICAS TÉCNICAS					
Cor		IX	IX	IX	WH
Encastrável com aro		De Integrar	Linha Livre	Linha Livre	Linha Livre
Abertura da porta		Lateral	Lateral	Lateral	Lateral
Volume lt		20	25	20	20
Cavidade		Inox	Inox	Pintada	Pintada
Comandos		Eletrónico	Eletrónico	Eletrónico	Mecânico
Luz interior		•	•	•	•
Relógio digital		•	•	•	-
Bloqueio de segurança		•	•	•	-
Sinal sonoro fim do programa		•	•	•	•
FUNÇÕES					
Micro-ondas		•	•	•	•
Micro-ondas + Grill		•	•	•	-
Grill		•	•	•	-
Descongelação		•	•	•	•
Programas automáticos		8	10	8	-
Aquecer		•	•	•	-
Legumes		•	•	•	-
Peixe		•	•	•	-
Carne		•	•	•	-
Massas		•	•	•	-
Batatas		•	•	•	-
Pizza		•	•	•	-
Sopas		•	•	•	-
Frango		-	•	-	-
Popcorn		-	•	-	-
ACESSÓRIOS					
Prato em vidro	Ø cm	24,5	31,5	24,5	25,5
Caraterísticas TÉCNICAS					
Potência do grill	W	1000	1000	1000	-
Potência do micro-ondas	W	800	900	800	800
Níveis de potência		5	9	5	9
Alimentação	V/Hz	230 / 50	230 / 50	230 / 50	230 / 50
DIMENSÕES					
Exterior AxLxP	mm	382 x 595 x 316	305 x 513 x 440	280 x 461 x 359	258 x 440 x 335
Cavidade AxLxP	mm	218 x 295 x 315,8	208 x 330 x 369	218 x 295 x 315,8	208,2 x 306 x 306,6
Medida de encastre AxLxP	mm	500 x 355 x 560	-	-	-
Embalagem AxLxP	mm	445 x 650 x 404	368 x 579 x 468	329 x 516 x 386	291 x 488 x 380
Peso net/bruto	Kg	14 / 16	15,5 / 17	12,6 / 13,8	10,5 / 11,5
Código EAN		8033945383046	8052745125458	8052745125380	8033945386504

Legenda das cores: IX = Aço inox, WH = Branco

CARATERÍSTICAS TÉCNICAS

Placas de indução

CÓDIGO		AGTIN4BK	GTI642	GTI640	GTI322
Largura		Nomada	60	60	30
Cor		Vidro preto	Vidro preto	Vidro preto	Vidro preto
Caraterísticas					
comandos		Slider	Sensitivos	Sensitivos	Sensitivos
Potência total	W	7400	7100	7400	3400
Nº de zonas		4	4	4	2
Níveis de potência		9	9	9	9
Zona frontal esquerda	Ø mm/W	270 / 1100 - 1400	190 / 1400 - 2000	190 / 1400 - 1850	160 / 1400
Zona posterior esquerda	Ø mm/W	270 / 1100 - 1400	160 / 1200 - 1400	160 / 1400 - 1850	200 / 1400 - 2000
Zona frontal direita	Ø mm/W	300 / 2300 - 3000	160 / 1200 - 1400	160 / 1400 - 1850	-
Zona posterior direita	Ø mm/W	300 / 2300 - 3000	200 / 2300 - 3000	190 / 1400 - 1850	-
Timer		•	•	•	•
Booster		•	•	•	•
Stop&Go		•	-	-	-
Temperadura automatica		70 °C	-	-	-
SEGURANÇA					
Bloqueio para crianças		•	•	•	•
Detetor de utensílios		•	•	•	•
Indicador de calor residual		•	•	•	•
Desligar automático		•	•	•	•
Desligar por derrame de líquidos		•	•	•	•
Anti-sobreaquecimento		•	•	•	•
DIMENSÕES					
Produto AxLxP	mm	Ver desenho técnico	53 x 580 x 510	53 x 590 x 520	53 x 290 x 510
Medida de encastre AxLxP	mm	Ver desenho técnico	560 x 490	560 x 490	264 x 482
Embalagem AxLxP	mm	235 x 780 x 415	140 x 670 x 595	95 x 650 x 600	80 x 430 x 600
Peso net/bruto	Kg	11,2 / 14,2	11,7	9,6	6,3
Código EAN	Vidro preto	8054187273780	8054187275654	8052745128480	8054187275715

CARATERÍSTICAS TÉCNICAS

Placas vitrocerâmicas

CÓDIGO		GTH75T	GTH64TF	GTH64TC	GTH320S
Largura		75	60	60	30
Cor		Vidro preto	Vidro preto	Vidro preto	Vidro preto
Caraterísticas					
Comandos		Sensitivos	Frontais	Frontais	Frontais
Potência total	W	6700	6400	6000	3000
Nº de zonas		4	4	4	2
Nº de extensíveis		2	-	-	-
Níveis de potência		9	9	9	9
Zona frontal esquerda	Ø mm/W	120 - 210 / 700 - 2100	210 / 2200	180 / 1800	145 / 1200
Zona posterior esquerda	Ø mm/W	145 / 1200	145 / 1200	145 / 1200	180 / 1800
Zona frontal direita	Ø mm/W	145 / 1200	180 / 1800	180 / 1800	-
Zona posterior direita	Ø mm/W	170 - 265 / 1400 - 2200	145 / 1200	145 / 1200	-
Boosters		•	•	•	•
Timers		•	•	-	-
SEGURANÇA					
Desligar automático		•	•	•	•
Indicador de calor residual		•	•	•	•
Bloqueio para crianças		•	•	•	•
Desligar por derrame de líquidos		•	•	•	•
DIMENSÕES					
Produto AxLxP	mm	50 x 770 x 510	48 x 580 x 510	48 x 580 x 510	55 x 290 x 510
Medida de encastre AxLxP	mm	50 x 750 x 490	48 x 560 x 490	48 x 560 x 490	69 x 270 x 490
Embalagem AxLxP	mm	125 x 835 x 566	125 x 645 x 566	125 x 645 x 566	125 x 355 x 566
Peso net/bruto	Kg	10,3 / 11,9	8 / 9	8 / 9	4,2 / 4,8
Código EAN	Vidro preto	8033945381462	8033945381479	8052745127995	8052745127803

CARATERÍSTICAS TÉCNICAS

Placas cristal

CÓDIGO		GV685HGBK	GV64GBK
Largura		60	60
Cor		Vidro preto	Vidro preto
Caraterísticas			
Comandos		Frontais	Frontais
Nº de zonas		4	4
Zona frontal esquerda	W	3500	3000
Zona posterior esquerda	W	-	1650
Zona central	W	1650	-
Zona posterior central	W	1000	-
Zona frontal direita	W	3000	1000
Zona posterior direita	W	-	1650
Válvula de segurança		•	•
Acendimento automático		•	•
GRELHAS			
Grelhas esmaltadas		-	•
Grelhas em ferro fundido		•	-
DIMENSÕES			
Produto LxP	mm	600 x 510	600 x 510
Medida de encastre LxP	mm	55 x 550 x 480	55 x 550 x 480
Embalagem AxLxP	mm	150 x 700 x 580	150 x 700 x 580
Peso net/bruto	Kg	12,5 / 14	12 / 13,5
Código EAN	Vidro preto	8054187278389	8054187278372

CARATERÍSTICAS TÉCNICAS

Placas a gás

CÓDIGO		GT955GIX	GT755GIX	GT685GIX	GT64GIX	GTL64GIX	GT32GIX	AGT320IX
Largura		90	70	60	60	60	30	30
Cor		IX	IX	IX	IX	IX	IX	IX
Caraterísticas								
Válvula de segurança		•	•	•	•	•	•	-
Acendimento automático		•	•	•	•	•	•	•
Comandos		Frontais	Frontais	Frontais	Frontais	Laterais	Frontais	Frontais
Nº de zonas elétricas		-	-	-	-	-	-	2
Nº de zonas a gás		5	5	4	4	4	2	-
Zona frontal esquerda	W	1000	1000	3800	1000	3000	-	-
Zona posterior esquerda	W	3000	3000	1000	3000	1750	-	-
Zona frontal central	W	3800	3300	-	-	-	1000	Ø 145 / 1500
Zona posterior central	W	-	-	-	-	-	3000	Ø 180 / 2000
Zona frontal direita	W	1750	1750	1750	1750	1000	-	-
Zona posterior direita	W	1750	1750	1750	1750	1750	-	-
GRELHAS								
Grelhas de esmalte mate		•	•	•	•	•	•	-
DIMENSÕES								
Produto AxLxP	mm	30 x 860 x 500	30 x 685 x 500	30 x 585 x 500	30 x 585 x 500	30 x 585 x 500	30 x 290 x 510	30 x 290 x 510
Medida de encastre AxLxP	mm	30 x 830 x 480	30 x 560 x 480	30 x 560 x 480	30 x 560 x 480	30 x 560 x 480	30 x 265 x 480	30 x 265 x 480
Embalagem AxLxP	mm	138x 911 x 564	138x 736 x 564	138x 636 x 564	138x 636 x 564	138x 636 x 564	138x 341 x 564	138x 341 x 564
Peso net/bruto	mm	15 / 16	15 / 18	12 / 15	12 / 15	9 / 10	4,2 / 4,6	4,2 / 4,6
Código EAN	mm	8052745128725	8052745128732	8052745128749	8052745128756	8052745128763	8052745128770	8033945384104

CARATERÍSTICAS TÉCNICAS

Exaustão

CÓDIGO		GHI910IX	GHB210IX	GHW990IX	GHB951IX	GHB751IX	GHB651IX
Tamanho		90	120	90	90	70	60
Cor		IX	IX	IX	IX	IX	IX
TIPO							
Ilha		•	-	-	-	-	-
Parede		-	•	•	•	•	•
Exaustores		-	-	-	-	-	-
ASPIRAÇÃO*							
Extração máxima (IEC61591)	m³/h	837	679	679	414	414	414
Extração máxima (saida livre)	m³/h	1000	705	705	438	438	438
Diâmetro tubo saída de ar	Ø mm	150	150 + red.120	150 + red.120	150 + red.120	150 + red.120	150 + red.120
Nível de ruído (min-max)	dbA	72-77	63 - 68	63 - 68	62 - 67	62 - 67	62 - 67
Caraterísticas PRINCIPAIS							
Tipo de comandos		Sensitivos iluminados	Sensitivos iluminados	Touch control	Sensitivos iluminados	Sensitivos iluminados	Sensitivos iluminados
Nº de motores		1	1	1	1	1	1
Nº de velocidades		3	4	4	4	4	4
Iluminação	W	led 4x0,5	led 3x1,5	led 2x1,5	led 2x1	led 2x1	led 2x1
Timer		-	•	•	•	•	•
Booster		•	•	•	•	•	•
Clean Air		-	•	•	•	•	•
Filtros		2 (alumínio)	4 (alumínio)	3 (alumínio)	3 (alumínio)	2 (alumínio)	2 (alumínio)
Filtros carvão ativo		•	•	•	•	•	•
Indicação de filtros saturados		-	•	•	•	•	•
Caraterísticas TÉCNICAS							
Potência máxima absorvida	W	272	255	253	131	131	131
Potência do motor	W	270	250	250	130	130	130
Comprimento do cabo elétrico	cm	180	100	100	100	100	100
DIMENSÕES							
Produto AxLxP	mm	1190x900x500	1155x1200x490	1155x900x480	995x900x480	995x700x480	995x600x480
Embalagem AxLxP	mm	945x415x665	1294x549x657	964x474x587	990x430x615	790x430x615	690x429x616
Peso net/bruto	Kg	31 / 37	19 / 25,8	18,5 / 23,89	15 / 19,5	14,5 / 18,5	12,5 / 14,5
Código EAN	Inox	8033945384586	8054187278273	8052745123775	8052745127933	8052745127940	8052745127957

CÓDIGO		GHD970IX	GHD770IX	GHD670IX	GHP94IX	GHP74IX	GHP64IX
Tamanho		90	70	60	90	70	60
Cor		IX	IX	IX	IX	IX	IX
TIPO							
Ilha		-	-	-	-	-	-
Parede		•	•	•	•	•	•
Exaustores		-	-	-	-	-	-
ASPIRAÇÃO*							
Extração máxima (IEC61591)	m³/h	616	616	616	435	435	435
Extração máxima (saida livre)	m³/h	650	650	650	650	650	650
Diâmetro tubo saída de ar	Ø mm	120	120	120	120	120	120
Nível de ruído (min-max)	dbA	69	69	70	51 - 63	51 - 63	51 - 63
Caraterísticas PRINCIPAIS							
Tipo de comandos		Sensitivos iluminados	Sensitivos iluminados	Sensitivos iluminados	Sensitivos iluminados	Sensitivos iluminados	Sensitivos iluminados
Nº de motores		1	1	1	1	1	1
Nº de velocidades		3	3	3	3	3	3
Iluminação	W	Halogéneo 2x20	Halogéneo 2x20	Halogéneo 2x20	Halogéneo 2x28	Halogéneo 2x28	Halogéneo 2x28
Timer		-	-	-	-	-	-
Booster		-	-	-	-	-	-
Clean Air		-	-	-	-	-	-
Filtros		3 (alumínio)	2 (alumínio)	2 (alumínio)	3 (alumínio)	1 (alumínio)	2 (alumínio)
Filtros carvão ativo		•	•	•	•	•	•
Indicação de filtros saturados		-	-	-	-	-	-
Caraterísticas TÉCNICAS							
Potência máxima absorvida	W	230	230	230	191	191	191
Potência do motor	W	190	190	190	135	135	135
Comprimento do cabo elétrico	cm	180	180	180	150	150	150
DIMENSÕES							
Produto AxLxP	mm	1080x900x500	1040x700x500	1080x600x500	500x900x280	500x700x280	500x600x280
Embalagem AxLxP	mm	960x380x570	760x380x570	660x380x570	555x953x420	555x753x420	555x653x420
Peso net/bruto	Kg	13 / 15	12,5 / 14,5	11 / 13	10,5 / 12,5	10,4 / 12	9,4 / 11
Código EAN	Inox	8052745123836	8052745123812	8052745123812	8033945383008	8033945384173	8033945382971

* Valores calculados de acordo com as normas EN61591 (m³/h) e EN60704-2-13 (dbA)

Legenda das cores: IX = Aço inox

Exaustão

CÓDIGO		GHT910XX	GHT610XX	GHT620IX	GHT62WH	GHT60EIX	GHF77IX	GHF57IX
Tamanho		90	60	62	62	62	70	52
Cor		XX	XX	IX	WH	IX	IX	IX
TIPO								
Ilha		-	-	-	-	-	-	-
Parede		-	-	-	-	-	-	-
Exaustores		•	•	•	•	•	•	•
ASPIRAÇÃO*								
Extração máxima (IEC61591)	m³/h	324	324	313	336	-	680	680
Extração máxima (saida livre)	m³/h	351	351	295	303	-	730	730
Diâmetro tubo saída de ar	Ø mm	120	120	120	120	120	120 /150	120 /150
Nível de ruído (min-max)	dbA	50 - 56	50 - 56	52 - 70	59 - 70	-	51 - 70	51 - 70
Caraterísticas PRINCIPAIS								
Tipo de comandos		Slider	Slider	Slider	Slider	Slider	slider	slider
Nº de motores		1	1	2	2	2	1	1
Nº de velocidades		3	3	3	3	3	3	3
Iluminação	W	led 2x1	led 2x1	Halogéneo 2x28	Halogéneo 2x28	led 2x2,8	Halogéneo 2x20	Halogéneo 2x20
Timer		-	-	-	-	-	•	•
Booster		-	-	-	-	-	•	•
Clean Air		-	-	-	-	-	-	-
Filtros		1 (metálicos)	1 (metálicos)	-	-	-	•	•
Filtros carvão ativo		-	-	-	-	-	-	-
Indicação de filtros saturados		-	-	-	-	-	-	-
Caraterísticas TÉCNICAS								
Potência máxima absorvida	W	142	142	316	316	-	195	290
Potência do motor	W	140	140	260	260	-	155	250
Comprimento do cabo elétrico	cm	100	100	100	100	100	75	75
DIMENSÕES								
Produto AxLxP	mm	135x900x290/440	135x900x290/440	135x600x290/440	135x600x300/450	135x600x290/440	245 x 700 x 285	245 x 520 x 285
Embalagem AxLxP	mm	943 x 191 x 555	943 x 191 x 555	690 x 252 x 381	690 x 252 x 381	690 x 252 x 381	815 x 350 x 370	625 x 350 x 370
Peso net/bruto	Kg	12,15 / 13,8	12,15 / 13,8	8,4 / 9,3	8,4 / 9,3	8,4 / 9,3	11 / 12	9,5 / 10,5
Código EAN	Inox	8052745128497	8052745128503	8052745126400	-	8052745126417	8054187278471	8054187278488
	Branco	-	-	-	8054187278464	-	-	-

CÓDIGO		GHF62SI2	GHC95IX	GHC65AIX	GHL61	GHL62	GHL92
Tamanho		60	90	60	60	60	90
Cor		SI	IX	IX	WH-BR	XX-WH-BR	XX-WH-BR
TIPO							
Ilha		-	-	-	-	-	-
Parede		-	-	-	-	-	-
Exaustores		•	•	•	•	•	•
ASPIRAÇÃO*							
Extração máxima (IEC61591)	m³/h	175	360	360	207	268	268
Extração máxima (saida livre)	m³/h	-	450	450	212	292	292
Diâmetro tubo saída de ar	Ø mm	123	123	123	120	120	120
Nível de ruído (min-max)	dbA	49 - 63	55 - 65	55 - 65	49 - 61	57 - 68	57 - 68
Caraterísticas PRINCIPAIS							
Tipo de comandos		slider	Pulsante	Pulsante	Slider	Slider	Slider
Nº de motores		1	2	2	1	2	2
Nº de velocidades		3	3	3	3	3	3
Iluminação	W	Halogéneo 2x28	Halogéneo 2x28	Halogéneo 2x28	Halogéneo 1x28	Halogéneo 1x28	Halogéneo 2x28
Timer		-	-	-	-	-	-
Booster		-	-	-	-	-	-
Clean Air		-	-	-	-	-	-
Filtros		•	2 (alumínio)	2 (alumínio)	1 (metálicos)	1 (metálicos)	1 (metálicos)
Filtros carvão ativo		-	•	•	-	-	-
Indicação de filtros saturados		-	-	-	-	-	-
Caraterísticas TÉCNICAS							
Potência máxima absorvida	W	206	356	356	138	276	276
Potência do motor	W	150	300	300	110	220	220
Comprimento do cabo elétrico	cm	75	175	175	100	100	100
DIMENSÕES							
Produto AxLxP	mm	520 x 285 x 182	140x900x495	140x600x495	150 x 600 x 480	150 x 600 x 480	150 x 900 x 480
Embalagem AxLxP	mm	570 x 240 x 345	965 x 195 x 560	665 x 195 x 560	643 x 191 x 555	643 x 191 x 555	943 x 191 x 555
Peso net/bruto	Kg	5 / 6	10,2 / 8,8	9,49 / 8,5	6,26 / 6,97	7,73 / 8,57	12,15 / 13,80
Código EAN	Inox	-	8033945384234	8052745128510	-	8054187277948	8054187277955
	Branco	-	-	-	8054187277962	8054187278006	8054187278259
	Castanho	-	-	-	8054187277986	8054187277993	8054187277979
	Silver	8054187279621	-	-	-	-	-

* Valores calculados de acordo com as normas EN61591 (m³/h) e EN60704-2-13 (dbA)

Legenda das cores: XX = Aço inox IX = Aço inox (Frontal) WH: Branco BR: Castanho SI: Silver

CARATERÍSTICAS TÉCNICAS

Máquinas de lavar louça

CÓDIGO		GDI645	GDI625	GDS645IX	GDF645SI	GDF322NWH
Tipo		Totalmente integrável	Totalmente integrável	Semi-integrável	Linha livre	Linha livre
Largura	cm	60	60	60	60	60
Cor		-	-	IX	SI	WH
Número de talheres		14	12	14	14	12
Gaveta para talheres		•	-	•	•	-
Nível de ruído	dB(A)	45	47	47	47	54
Classe de eficiência energética		A++	A++	A++	A++	A+
Classe de eficácia de lavagem		A	A	A	A	A
Classe de eficácia de secagem		A	A	A	A	A
Número de programas		6	6	6	6	3
Express 60'		-	-	-	-	•
Normal		•	•	•	•	-
Intensivo		•	•	•	•	-
Económico		•	•	•	•	•
90'		•	•	•	•	-
Enxaguar		-	-	-	-	-
Cristais		•	•	•	•	-
Rápida		•	•	•	•	-
Pré-lavagem		-	-	-	-	•
Número de temperaturas		5	5	5	5	2
Temperaturas	°C	40º / 50 / 55º / 60º / 65º	40º / 45 / 55º / 60º / 65º	40º / 45 / 55º / 60º / 65º	40º / 45 / 55º / 60º / 65º	40º / 50º
Indicador de falta de sal		•	•	•	•	-
Indicador de falta de detergente		•	•	•	•	•
Regeneração eletrónica da água		•	•	•	•	•
Programador		Eletrónico	Eletrónico	Eletrónico	Eletrónico	Eletrónico
Visor		LCD	LED	LCD	LED	-
Tecla de 1/2 carga		•	•	•	•	-
Segurança Aquastop		•	•	•	•	-
Segurança anti-derrame		•	•	•	•	•
Segurança anti-fuga		•	•	•	•	•
Início diferido		1 a 24h	3/6/9/12 h	3/6/9 h	3/6/9 h	-
Sinal sonoro fim de ciclo		•	•	•	•	•
Resistência oculta		•	•	•	•	•
Interior em inox		-	-	•	•	•
Micro-filtro em aço inox		•	•	•	•	•
Micro-filtro de auto-limpeza		•	•	•	•	•
Tabuleiro superior regulável em altura		Por manípulo	Por manípulo	Por manípulo	Por manípulo	Por roda
Suportes rebatíveis		•	•	•	•	•
CONSUMOS						
Programa de referência		Económico 50°C	Económico 50°C	Económico 50°C	Económico 50°C	Económico 50°C
Energia	kWh/ciclo	0,93	0,91	0,93	0,93	1,02
Água	lt/ciclo	10	11	11	11	12
Duração do programa	min	175	185	185	190	170
INSTALAÇÃO						
Pés reguláveis em altura		•	•	•	•	•
Potência	W	1930	1930	1930	1930	1930
Ligações		10 A - 230 V - 50 Hz	10 A - 230 V - 50 Hz	10 A - 230 V - 50 Hz	10 A - 230 V - 50 Hz	10 A - 230 V - 50 Hz
Comprimento cabo elétrico	cm	200	200	200	200	200
Com tomada		•	•	•	•	•
DIMENSÕES						
Produto AxLxP	mm	815/865 x 598 x 570	815/865 x 598 x 570	815/865 x 598 x 570	845 x 598 x 605	850 x 600 x 580
Embalagem AxLxP	mm	889 x 630 x 635	889 x 630 x 635	889 x 630 x 635	884 x 645 x 645	885 x 635 x 620
Peso net/bruto	Kg	43 / 49	42 / 48	43 / 49	41,5 / 47,5	40 / 45
Código EAN		8052745125111	8052745125090	8052745125083	8052745125106	8054187278723

Legenda das cores: IX = Aço inox SI: Silver

Frio

CÓDIGO		GRF210WH
Tipo de aparelho		Duas portas
Encastre		Livre instalação
Ventilado		-
Tecla super congelação		-
CAPACIDADE		
Volume total	lt	210
Volume total útil	lt	207
FRIGORÍFICO		
Sistema de descongelação		Manual
Tipo de prateleiras		Vidro
Nº de prateleiras		3
Nº de gavetas para legumes		1
Volume útil do frigorífico	lt	166
CONGELADOR		
Sistema de descongelação		Manual
Nº de estrelas		
Volume útil do congelador	lt	41
Capacidade de congelação Kg/24h		2
Autonomia de conservação em caso de corte de energia	h	15
Gavetas		-
Prateleira		1
PRESTAÇÕES		
Classe de eficiência energética		A+
Consumo anual	kW/h	217
Classe climática		N-ST
Nível de ruído	dbA	40
INSTALAÇÃO		
Portas reversíveis		•
Comprimento do cabo elétrico	mm	1650
DIMENSÕES		
Produto AxLxP	mm	1430 x 550 x 550
Medida de encastre AxLxP	mm	-
Embalagem AxLxP	mm	1462 x 580 x 580
Peso net/bruto	Kg	40 / 44
Código EAN		8052745123423

Legenda das cores: WH: Branco

CARATERÍSTICAS TÉCNICAS

122

CÓDIGO		ZFG6821I
Dimensões		122x70
Cor		I
PLACA		
Nº queimadores a gás / zonas		6+1 Teppanyaki
Queimador anterior direito	Ø cm/kW	3 (rápido)
Queimador anterior esquerdo	Ø cm/kW	4,3 (duplos)
Queimador posterior direito	Ø cm/kW	4,3 (duplos)
Queimador posterior esquerdo	Ø cm/kW	1,75 (semi-rápido)
Queimador central	Ø cm/kW	1 (auxiliar)
Queimador central posterior	Ø cm/kW	3 (rápido)
Queimador esquerdo	Ø cm/kW	1,95 (Teppanyaki)
SEGURANÇA E ACENDIMENTO		
Válvulas de segurança Placa		•
Acendimento eletrónico da Placa		•
Válvulas de segurança Forno + Grill		-
Acendimento eletrónico do Forno + Grill		-
Tipo de acendimento	Botão de pressão	-
	Acendimento a «uma mão»	•
ACESSÓRIOS DA PLACA		
Grelhas de ferro fundido		•
Grelhas de esmalte mate		-
FORNO		
Tipo de forno		FORNO PRINCIPAL: elétrico multifunções Grill elétrico multifunções FORNO SECUNDÁRIO: elétrico estático
FUNÇÕES		
Seletor de funções		9 / 5
Luz		• / •
Pizza		-
Pré-aquecimento		-
Cozedura tradicional		• / •
Calor inferior		- / •
Calor inferior ventilado		• / -
Calor superior		- / •
Grill		-
Grill + calor superior (duplo grill)		• / -
Duplo grill ventilado		• / -
Grill ventilado		-
Calor tradicional ventilado		-
Multifunções (calor circulante)		• / -
Descongelação		• / -
Gás		-
Grill a gás		-
Gás ventilado		-
Grill a gás ventilado		-
FUNÇÕES ESPECIAIS		
Luz		-
Espeto rotativo		• / •
Botão de ventilação (Multichef)		• / -
CAVIDADE DO FORNO		
Acabamento		Titanium fácil de limpar
Guias laterais cromadas		•
TIPO DE PROGRAMAÇÃO		
Conta minutos		-
Relógio digital		-
Programador digital		•
PORTA DO FORNO		
Inteiramente de vidro		•
Vidro duplo		-
Vidro triplo		•
Vidro interior removível		-
ACESSÓRIOS		
Ventoinha de arrefecimento		•
Termóstato		•
Grill com porta fechada		-
Comandos separados de forno e grill		-
Espeto rotativo		-
Iluminação do forno		• / •
Grelha de forno		1 / 1
Tabuleiro de esmalte		1 / 1
Compartimento de armazenagem (rebatível)		•
Pés ajustáveis (aço inox)		-
CARATERÍSTICAS TÉCNICAS		
Volume do forno (1)	L	104 / 41
Potência elétrica total	W	3860
Tensão/Frequência	V/A	220-240 / 50-60 / 20A
DIMENSÕES		
A x L x P	cm	95|96,5x122x70
A x L x P embalado	cm	-

* Valores calculados de acordo com as normas EN61591 (m^3/h) e EN60704-2-13 (dbA)

Legenda das cores: RR: Aspeto carvão RD: Botões vermelhos RI - I = Aço inox

CARATERÍSTICAS TÉCNICAS

Matrix

CÓDIGO		M96TMI2	M96TVI	M664MI	M664VI	M654MI	M654VI
Dimensões		90x60	90x60	60x60	60x60	60x50	60x50
Cor		I	I	I	I	I	I
PLACA							
Nº queimadores a gás / zonas		1 AU, 2 RA, 1 SR, 1 TR	1 AU, 2 RA, 1 SR, 1 TR	1 AU, 2 SR, 1 TC	1 AU, 2 SR, 1 TC	1 AU, 2 SR, 1 RA	1 AU, 2 SR, 1 RA
Queimador anterior direito	Ø cm/kW	1 (auxiliar)	1 (auxiliar)	1 (auxiliar)	1 (auxiliar)	1 (auxiliar)	1 (auxiliar)
Queimador anterior esquerdo	Ø cm/kW	-	-	3,6 (tripla coroa)	3,6 (tripla coroa)	3 (rápido)	3 (rápido)
Queimador posterior direito	Ø cm/kW	3 (rápido)	3 (rápido)	1,75 (semi-rápido)	1,75 (semi-rápido)	1,75 (semi-rápido)	1,75 (semi-rápido)
Queimador posterior esquerdo	Ø cm/kW	-	-	1,75 (semi-rápido)	1,75 (semi-rápido)	1,75 (semi-rápido)	1,75 (semi-rápido)
Queimador central	Ø cm/kW	3 (rápido)	3 (rápido)	-	-	-	-
Queimador central posterior	Ø cm/kW	1,75 (semi-rápido)	1,75 (semi-rápido)	-	-	-	-
Queimador esquerdo	Ø cm/kW	3,8 (tripla coroa)	3,8 (tripla coroa)	-	-	-	-
SEGURANÇA E ACENDIMENTO							
Válvulas de segurança Placa		•	•	•	•	•	•
Acendimento eletrónico da Placa		•	•	•	•	•	•
Válvulas de segurança Forno + Grill		-	•	-	•	-	•
Acendimento eletrónico do Forno + Grill		-	•	-	•	-	•
Tipo de acendimento	Botão de pressão	-	-	-	-	-	-
	Acendimento a «uma mão»	•	•	•	•	•	•
ACESSÓRIOS DA PLACA							
Grelhas de ferro fundido		•	•	•	•	•	•
Grelhas de esmalte mate		-	-	-	-	-	-
FORNO							
Tipo de forno		Forno elétrico multifunções	Forno a gás multifunções ventilado	Forno elétrico multifunções	Forno a gás multifunções ventilado	Forno elétrico multifunções	Forno a gás multifunções ventilado
FUNÇÕES							
Seletor de funções		9 + 1	3 + 1	9	3 + 1	9	3 + 1
Luz		-	-	-	-	-	-
Pizza		•	-	•	-	•	-
Pré-aquecimento		•	-	•	-	•	-
Cozedura tradicional		•	-	•	-	•	-
Calor inferior		-	-	-	-	-	-
Calor inferior ventilado		-	-	-	-	-	-
Calor superior		-	-	-	-	-	-
Grill		•	•	•	•	•	•
Grill + calor superior (duplo grill)		•	-	•	-	•	-
Duplo grill ventilado		•	-	•	-	•	-
Grill ventilado		•	-	•	-	•	-
Calor tradicional ventilado		•	-	•	-	•	-
Multifunções (calor circulante)		-	-	-	-	-	-
Descongelação		•	-	•	-	•	-
Gás		-	•	-	•	-	•
Grill a gás		-	-	-	-	-	-
Gás ventilado		-	•	-	•	-	•
Grill a gás ventilado		-	-	-	-	-	-
FUNÇÕES ESPECIAIS							
Luz		•	•	-	•	-	•
Espeto rotativo		-	-	-	-	-	-
Botão de ventilação (Multichef)		-	•	-	•	-	•
CAVIDADE DO FORNO							
Acabamento		Titanium fácil de limpar	Titanium fácil de limpar	Titanium fácil de limpar	Titanium fácil de limpar	Titanium fácil de limpar	Titanium fácil de limpar
Guias laterais cromadas		•	•	•	•	•	•
TIPO DE PROGRAMAÇÃO							
Conta minutos		•	•	•	•	•	•
Relógio digital		-	-	-	-	-	-
Programador digital		-	-	-	-	-	-
PORTA DO FORNO							
Inteiramente de vidro		•	•	•	•	•	•
Vidro duplo		•	•	•	•	•	•
Vidro triplo		-	-	-	-	-	-
Vidro interior removível		•	•	•	•	•	•
ACESSÓRIOS							
Ventoinha de arrefecimento		•	•	•	•	•	•
Termóstato		•	•	•	•	•	•
Grill com porta fechada		•	•	•	•	•	•
Comandos separados de forno e grill		-	-	-	-	-	-
Espeto rotativo		-	-	-	-	-	-
Iluminação do forno		•	•	•	•	•	•
Grelha de forno		2	1	1	1	1	1
Tabuleiro de esmalte		1	1	1	1	1	1
Compartimento de armazenagem (rebatível)		-	-	-	-	-	-
Pés ajustáveis (aço inox)		•	•	•	•	•	•
CARATERÍSTICAS TÉCNICAS							
Volume do forno (1)	L	101	101	64	64	54	54
Potência elétrica total	W	2512	2058	2300	1450	2250	1400
Tensão/Frequência	V/A	220-240 / 50-60 / 10,9	220-240 / 50-60 / 8,8	230 / 50-60 / 10	230 / 50-60 / 6,2	230 / 50-60 / 8,9	230 / 50-60 / 8,9
DIMENSÕES							
A x L x P	cm	85/90x90x60	85/90x90x60	85/90x60x60	85/90x60x60	85/90x60x50	85/90x60x50
A x L x P embalado	cm	92x69x95	92x69x95	92x69x65	92x69x65	92x69x55	92x69x55
Código EAN		8054187275135	8054187275128	8054187274954	8054187274947	8054187274930	8054187274923

* Valores calculados de acordo com as normas EN61591 (m^3/h) e EN60704-2-13 (dbA)

Legenda das cores: I = Aço inox

CARATERÍSTICAS TÉCNICAS

Alpha

CÓDIGO	A965GI	A965MI6	AR965GI	AR965MI6	A855GI
Dimensões	90x60	90x60	90x60	90x60	80x50
Cor	I	I	I	I	I
PLACA					
Nº queimadores a gás / zonas	1 AU, 2 RA, 1 SR, 1 TR	1 AU, 1 RA, 2 SR, 1TR	1 AU, 2 SR, 1 TC	1 AU, 2 SR, 1 TC	1 AU, 2 SR, 1 RA
Queimador anterior direito Ø cm/kW	1 (auxiliar)	1 (auxiliar)	1 (auxiliar)	1 (auxiliar)	1 (auxiliar)
Queimador anterior esquerdo Ø cm/kW	3 (rápido)	3 (rápido)	3 (rápido)	3 (rápido)	3 (rápido)
Queimador posterior direito Ø cm/kW	1,75 (semi-rápido)	1,75 (semi-rápido)	1,75 (semi-rápido)	1,75 (semi-rápido)	1,75 (semi-rápido)
Queimador posterior esquerdo Ø cm/kW	1,75 (semi-rápido)	1,75 (semi-rápido)	1,75 (semi-rápido)	1,75 (semi-rápido)	1,75 (semi-rápido)
Queimador central Ø cm/kW	3,8 (tripla coroa)	3,8 (tripla coroa)	3,8 (tripla coroa)	3,8 (tripla coroa)	3,8 (tripla coroa)
SEGURANÇA E ACENDIMENTO					
Válvulas de segurança Placa	•	•	•	•	•
Acendimento eletrónico da Placa	•	•	•	•	•
Válvulas de segurança Forno + Grill	•	-	•	-	•
Acendimento eletrónico do Forno + Grill	•	-	•	-	•
Tipo de acendimento Botão de pressão	-	-	-	-	-
Acendimento a «uma mão»	•	•	•	•	•
ACESSÓRIOS DA PLACA					
Grelhas de ferro fundido	-	-	-	-	-
Grelhas de esmalte mate	•	•	•	•	•
FORNO					
Tipo de forno	Forno a gás	Forno elétrico multifunções ventilado	Forno a gás	Forno elétrico multifunções ventilado	Forno a gás
FUNÇÕES					
Seletor de funções	3	6	3	6	3
Luz	-	•	-	-	-
Pizza	-	-	-	-	-
Pré-aquecimento	-	-	-	-	-
Cozedura tradicional	-	•	-	•	-
Calor inferior	-	•	-	•	-
Calor inferior ventilado	-	•	-	•	-
Calor superior	-	-	-	-	-
Grill	•	-	•	-	•
Grill + calor superior (duplo grill)	-	-	-	-	-
Duplo grill ventilado	-	•	-	•	-
Grill ventilado	-	-	-	-	-
Calor tradicional ventilado	-	•	-	•	-
Multifunções (calor circulante)	-	-	-	-	-
Descongelação	-	-	-	-	-
Gás	•	-	•	-	•
Grill a gás	-	-	-	-	-
Gás ventilado	-	-	-	-	-
Grill a gás ventilado	-	-	-	-	-
FUNÇÕES ESPECIAIS					
Luz	•	-	•	•	•
Espeto rotativo	-	-	-	-	-
Botão de ventilação (Multichef)	-	-	-	-	-
CAVIDADE DO FORNO					
Acabamento	Titanium fácil de limpar	Titanium fácil de limpar	Titanium fácil de limpar	Titanium fácil de limpar	Titanium fácil de limpar
Guias laterais cromadas	-	-	-	-	-
TIPO DE PROGRAMAÇÃO					
Conta minutos	•	•	•	•	•
Relógio digital	-	-	-	-	-
Programador digital	-	-	-	-	-
PORTA DO FORNO					
Inteiramente de vidro	•	•	•	•	•
Vidro duplo	•	•	•	•	•
Vidro triplo	-	-	-	-	-
Vidro interior removível	-	-	-	-	-
ACESSÓRIOS					
Ventoinha de arrefecimento	•	•	•	•	•
Termóstato	•	•	•	•	•
Grill com porta fechada	•	•	•	•	•
Comandos separados de forno e grill	-	-	-	-	-
Espeto rotativo	-	-	-	-	-
Iluminação do forno	•	•	•	•	•
Grelha de forno	1	1	1	2	1
Tabuleiro de esmalte	1	1	1	1	1
Compartimento de armazenagem (rebatível)	•	•	•	•	•
Pés ajustáveis (aço inox)	-	-	-	-	-
CARATERÍSTICAS TÉCNICAS					
Volume do forno (1) L	130	118	70	64	95
Potência elétrica total W	2035	2514	1435	2317	2035
Tensão/Frequência V/A	230/50-60/8,8	230/ 50-60/ 10,9	230/50-60/6,2	230/50-60/10,1	230/50-60/8,8
DIMENSÕES					
A x L x P cm	85/90x90x60	85/90x90x60	85/90x60x60	90/95x90x60	85/90x60x50
A x L x P embalado cm	85x95x67	85x95x67	85x85x57	90x95x67	85x85x57
Código EAN	8052745124024	8052745124017	8052745124079	8052745124055	8052745124109

* Valores calculados de acordo com as normas EN61591 (m^3/h) e EN60704-2-13 (dbA)

Legenda das cores: I = Aço inox

Alpha

CÓDIGO		A664GI	A664MI6	GCA66FWHN	GCA55FWHN
Dimensões		60x60	60x60	60x60	53x50
Cor		I	I	WH	WH
PLACA					
Nº queimadores a gás / zonas		1 AU, 2 RA, 1 SR, 1 TR	1 AU, 2 RA, 1 SR, 1 TR	1 AU, 2 SR, 1 TC	1 AU, 2 SR, 1 TC
Queimador anterior direito	Ø cm/kW	1 (auxiliar)	1 (auxiliar)	1 (auxiliar)	1 (auxiliar)
Queimador anterior esquerdo	Ø cm/kW	3 (rápido)	3 (rápido)	3 (rápido)	3 (rápido)
Queimador posterior direito	Ø cm/kW	1,75 (semi-rápido)	1,75 (semi-rápido)	1,75 (semi-rápido)	1,75 (semi-rápido)
Queimador posterior esquerdo	Ø cm/kW	1,75 (semi-rápido)	1,75 (semi-rápido)	1,75 (semi-rápido)	1,75 (semi-rápido)
Queimador central	Ø cm/kW	-	-	-	-
SEGURANÇA E ACENDIMENTO					
Válvulas de segurança Placa		•	•	•	•
Acendimento eletrónico da Placa		•	•	•	•
Válvulas de segurança Forno + Grill		•	-	•	•
Acendimento eletrónico do Forno + Grill		•	-	•	•
Tipo de acendimento	Botão de pressão	-	-	•	•
	Acendimento a «uma mão»	•	•	-	-
ACESSÓRIOS DA PLACA					
Grelhas de ferro fundido		-	-	-	-
Grelhas de esmalte mate		•	•	•	•
FORNO					
Tipo de forno		Forno a gás	Forno elétrico multifunções ventilado	Forno a gás	Forno a gás
FUNÇÕES					
Seletor de funções		3	6	3	3
Luz		-	•	-	-
Pizza		-	-	-	-
Pré-aquecimento		-	-	-	-
Cozedura tradicional		-	•	-	-
Calor inferior		-	•	-	-
Calor inferior ventilado		-	•	-	-
Calor superior		-	-	-	-
Grill		•	-	•	•
Grill + calor superior (duplo grill)		-	-	-	-
Duplo grill ventilado		-	•	-	-
Grill ventilado		-	-	-	-
Calor tradicional ventilado		-	•	-	-
Multifunções (calor circulante)		-	-	-	-
Descongelação		-	-	-	-
Gás		•	-	•	•
Grill a gás		-	-	-	-
Gás ventilado		-	-	-	-
Grill a gás ventilado		-	-	-	-
FUNÇÕES ESPECIAIS					
Luz		•	-	•	•
Espeto rotativo		-	-	-	-
Botão de ventilação (Multichef)		-	-	-	-
CAVIDADE DO FORNO					
Acabamento		Titanium fácil de limpar	Titanium fácil de limpar	Titanium fácil de limpar	Titanium fácil de limpar
Guias laterais cromadas		-	-	-	-
TIPO DE PROGRAMAÇÃO					
Conta minutos		•	•	-	-
Relógio digital		-	-	-	-
Programador digital		-	-	-	-
PORTA DO FORNO					
Inteiramente de vidro		•	•	•	•
Vidro duplo		•	•	•	•
Vidro triplo		-	-	-	-
Vidro interior removível		-	-	-	-
ACESSÓRIOS					
Ventoinha de arrefecimento		•	•	•	•
Termóstato		•	•	•	•
Grill com porta fechada		•	•	•	•
Comandos separados de forno e grill		-	-	-	-
Espeto rotativo		-	-	-	-
Iluminação do forno		•	•	•	•
Grelha de forno		1	2	1	1
Tabuleiro de esmalte		1	1	1	1
Compartimento de armazenagem (rebatível)		-	-	-	-
Pés ajustáveis (aço inox)		•	•	•	•
CARATERÍSTICAS TÉCNICAS					
Volume do forno (1)	L	70	64	70	61
Potência elétrica total	W	1435	2317	1435	1385
Tensão/Frequência	V/A	230/50-60/6,2	230/50-60/10,1	230/6,2	230/6
DIMENSÕES					
A x L x P	cm	85/90x60x60	85/90x60x60	85/90x60x60	85/90x53x50
A x L x P embalado	cm	85x65x67	85x65x67	85x65x67	85x58x57
Código EAN		8052745124246	8052745124239	8052745120224	8052745120231

* Valores calculados de acordo com as normas EN61591 (m^3/h) e EN60704-2-13 (dbA)

Legenda das cores: I = Aço inox WH: Branco

GLEM SERVIÇO

www.glemgas.pt

CONDIÇÕES GERAIS *de* VENDA

1. ÂMBITO
Todas as relações comerciais entre a GlemGas Portugal, Unip., Lda e os seus clientes reger-se-ão pelo que se encontra previsto na legislação e pressupõem o conhecimento integral das presentes Condições Gerais de Venda e das Condições Gerais de Garantia, as quais podem ser consultadas no sítio www.glem.pt.

2. CONDIÇÕES COMERCIAIS
2.1. Preços
Os preços constantes neste catálogo são os P.V.P. recomendados, são unitários, não incluem instalação e consideram-se válidos para a mercadoria colocada no armazém/loja dos nossos clientes, dentro do território continental. Aos preços líquidos de descontos acresce IVA à taxa em vigor.
Os preços desta tabela/catálogo podem ser alterados sem aviso prévio.

2.2. Entregas e valores de portes
Quando efetuadas pela GlemGas Portugal as entregas estão sujeitas à cobrança de portes nas seguintes condições:
- Isenção de portes para encomendas de valor líquido (sem IVA) superior a 200,00 €;
- Cobrança de portes no valor de 4,50 € para encomendas de valor líquido (sem IVA) inferior a 200,00 €.

2.3. Encomendas
As encomendas estão sujeitas à aprovação da GlemGas Portugal, tendo em consideração a disponibilidade do material, o plafond de crédito e os documentos vencidos. Qualquer condição consignada pelo cliente no ato da encomenda, que não se ajuste às condições de venda da GlemGas Portugal, considerar-se-á nula.

3. CONDIÇÕES FINANCEIRAS DE FORNECIMENTO E CRÉDITO

3.1. Desconto Financeiro para as vendas a pronto pagamento
- 2% - Quando o pagamento ocorrer no ato de entrega, isto é, nas vendas com pagamento contra entrega ou com pagamento antecipado.
- 1% - Quando o pagamento ocorrer até aos 30 dias subsequentes à data da fatura.

3.2. Vendas a crédito
A concessão de crédito a clientes e o respetivo valor limite é da exclusiva competência da GlemGas Portugal, e terá como base a capacidade financeira, a pontualidade de pagamento e o tipo de garantias prestadas.
A GlemGas Portugal, trabalha com a seguradora de crédito CESCE, a qual atribui ou não um plafond de crédito a qualquer cliente, sem o qual, limita a atuação e fornecimentos aos clientes sem seguro e sem garantias de pagamento.
As faturas têm vencimento aos 60 dias da data de emissão.

4. PENALIDADES E LITÍGIOS
Por quaisquer atrasos no cumprimento dos prazos acordados para pagamento das nossas faturas ou débitos nos termos destas condições gerais serão devidos juros de mora, calculados à taxa legalmente definida.
Em caso de litígio é competente a Comarca de Valongo.

5. GARANTIAS
Todos os aparelhos têm 2 anos completos de garantia (peças, mão de obra e deslocação) para uso doméstico. As reparações em garantia devem ser solicitadas no sítio http://service.glem.pt e estão sujeitas às condições gerais de garantia.
Para uma correta utilização e instalação dos produtos, consulte as instruções técnicas em dotação com cada aparelho.

6. DEVOLUÇÕES E RECLAMAÇÕES
As devoluções só serão aceites, devidamente justificadas e com o prévio acordo da GlemGas Portugal, num prazo máximo de 8 dias úteis após a receção do material.
Igualmente, só serão consideradas as devoluções que apresentem todos os acessórios e manuais de instruções que fazem parte do equipamento e embalagem original.
As reclamações relativas a mercadoria recebida só poderão ser analisadas e aceites desde que efetuadas até 8 dias úteis após a data de receção da mesma.
Devido às limitações impostas pelos processos de impressão, as cores dos produtos apresentados neste catálogo podem não corresponder exatamente às cores reais dos mesmos.
A GlemGas Portugal, Unip., Lda reserva-se o direito de alterar, unilateralmente, a qualquer momento os seus produtos sem alterar o conteúdo do catálogo em conformidade.

CONDIÇÕES GERAIS *de* GARANTIA

Os produtos abrangidos pela garantia e adquiridos por um consumidor gozam de uma garantia de 2 anos contra defeitos de fabrico, a contar da data da sua aquisição.

Entende-se como consumidor aquele a quem sejam fornecidos bens, prestados serviços ou transmitidos quaisquer direitos, destinados a uso não profissional.

A presente garantia não prejudica qualquer legítimo direito do consumidor e está em conformidade com todas as exigências legais, designadamente com o Decreto-Lei nº 67/2003 e o Decreto-Lei nº 84/2008.

Os serviços em garantia serão fornecidos unicamente mediante a apresentação da factura de venda originais, juntamente com o produto defeituoso ainda dentro do prazo de garantia, através dos serviços autorizados da Rede de Assistência Técnica ou directamente na GlemGas Portugal.

A GlemGas Portugal poderá recusar o serviço de garantia se estes documentos não forem apresentados ou se estiverem incompletos, ilegíveis ou alterados. Esta garantia também não produzirá efeitos se o modelo ou número de série no produto (caso exista) tiver sido alterado, apagado, removido ou tornado ilegível.

Esta garantia não cobre as seguintes situações, tendo o cliente de suportar os custos de reparação, mesmo para defeitos que ocorram dentro do período da garantia acima referido:

- Qualquer defeito que ocorra devido ao uso incorrecto ou inadequado do produto (tal como mencionado no Manual de Instruções/Utilização);
- O uso não doméstico do produto;
- Qualquer defeito que ocorra devido a reparação, modificação, limpeza ou qualquer intervenção executada por terceiros, em relação à marca e aos respectivos serviços de assistência técnica autorizada;
- Qualquer defeito ou dano que ocorra devido ao transporte, queda e/ou choque;
- Qualquer defeito ou dano que ocorra devido a incêndio, terramoto, inundação, raio, outras catástrofes naturais, poluição ambiental e fontes de voltagem irregular;
- Qualquer defeito que ocorra devido a armazenamento descuidado ou impróprio (tal como manter o produto sob condições de elevada temperatura e humidade, próximo de repelentes de insectos tais como naftalina ou produtos nocivos ou que afectem o seu funcionamento), manutenção imprópria ou falta de limpeza;
- Qualquer defeito que ocorra devido à exaustão de baterias;
- Qualquer defeito que ocorra devido à entrada de areia, poeiras ou líquidos no interior do produto;
- Terem decorrido mais de 10 anos sobre a colocação do produto em circulação no mercado por parte da GlemGas Portugal.

Os produtos com extensão de garantia gratuita para além dos 2 anos iniciais, serão reparados contemplando exclusivamente de forma gratuita, a intervenção técnica ou eventuais peças necessárias à sua colocação na forma de estado conforme.

Os produtos consumíveis ou de desgaste mais rápido (podem não ter, ou) não têm de todo uma duração de 2 anos, ainda que em condições correctas de utilização, sendo a sua substituição a cargo do utilizador ou proprietário do produto.

Estão incluídos nestes consumíveis:

Com exclusão de garantia: Lâmpadas, fusíveis, lâmpadas piloto, plásticos riscados ou partidos, vidros riscados ou partidos.
Com garantia de 6 meses: Todos os componentes de desgaste ou embelezamento, que são intervencionados por acção de terceiros dentro e fora da função de funcionamento, como por exemplo em manutenções de limpeza (tais como queimadores, grelhas, filtros de chaminé, borrachas, etc).

MARKETING
Glem Gas

A Glem Gas S.p.A. reserva-se o direito de alterar, unilateralmente, a qualquer momento os seus produtos sem alterar o conteúdo do catálogo em conformidade.

013A74 08/2016

GLEMGAS PORTUGAL, Unipessoal Lda.
Rua Monte da Bela, 270
Fracção A
4445 - 294 Ermesinde, VLG
tel: 224 119 680
fax: 224 119 699
info@glem.pt
www.glem.pt

Grupo GLEMGAS