GFMP83BKN FOUR MÉTROPOL MULTIFONCTION PYROLYSE

Référence	Couleur	EAN
GFMP83BKN	Noir	8054187278198

CUISSON | 01

- Programmateur électronique durée et fin de cuisson
- 8 fonctions dont la chaleur pulsée :

chaleur pulsée	gril + tournebroche
convection naturelle	sole
maxi gril pulsé	décongélation
maxi gril + TB	pyrolyse

- Thermostat réglable de 50°C à 250°C
- Échelle électronique de montée en température et de descente en température après l'arrêt du four

NETTOYAGE | 02

- Fonction pyrolyse à 3 niveaux : économique (1h) - standard (1h30') - intensive (2h)
- Porte intérieure plein verre
- Vitres amovibles sans outil

SÉCURITÉS | 03

- Porte froide 4 vitres
- Sécurité enfants, verrouillage du programmateur
- Verrouillage de la porte pendant un cycle de pyrolyse
- Ventilateur de refroidissement

ÉQUIPEMENT | 04

- Affichage digital de l'heure
- Catalyseur de fumées
- Éclairage intérieur
- Gradins fils - 5 niveaux de cuisson
- Tournebroche, 1 lèchefrite émaillée, 1 grille

CONSOMMATIONS | 05

A

- Classe d'efficacité énergétique : A
- Volume de la cavité : 59 L
- Consommation convection naturelle : 0,93 kWh
- Consommation convection forcée : 0,79 kWh

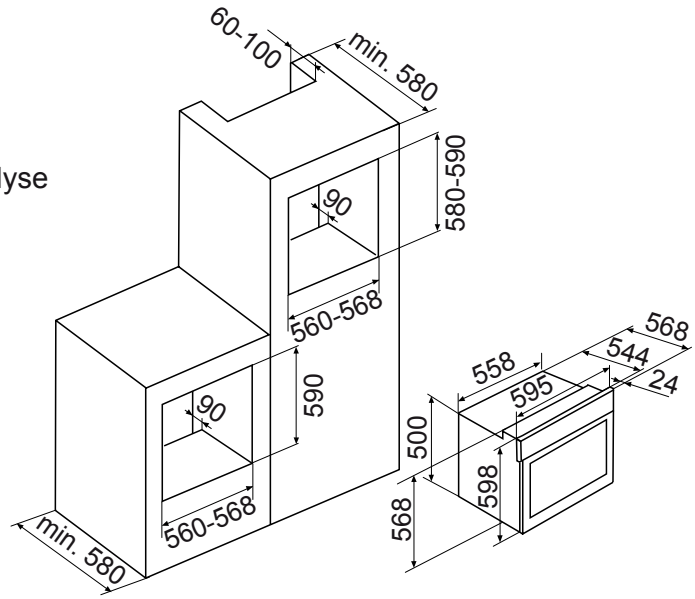

Caractéristiques et présentation sujettes à modifications sans préavis.

- Puissance électrique d'installation : 3460 W
- 16 A - 220/240 V - 50/60 Hz
- Cordon d'alimentation : 100 cm
- Sans prise

- Produit H x l x P : 598 x 595 x 568 mm
- Encastrement H x l x P : 580-590 x 560-568 x 580 mm
- Produit emballé H x l x P : 640 x 640 x 650 mm
- Poids net/brut : 36/39 kg