www.glem-electromenager.com

GLEM

GFMC33IXT FOUR MÉTROPOL CONVECTION CATALYSE

Référence	Couleur	EAN
GFMC33IXT	Inox	8052745122488

CUISSON | 01

- Programmateur électronique durée et fin de cuisson
- 3 fonctions :
  - convection naturelle
  - sole
  - gril + tournebroche
- Thermostat réglable de 50°C à 250°C
- Voyant de température atteinte

NETTOYAGE | 02

- Panneaux catalytiques autonettoyants
- Porte intérieure plein verre
- Vitres amovibles sans outil

SÉCURITÉS | 03

- Porte 2 vitres dont 1 thermostop
- Ventilateur de refroidissement

ÉQUIPEMENT | 04

- Affichage digital de l'heure
- Éclairage intérieur
- Gradins fils - 5 niveaux de cuisson
- Tournebroche
- 1 lèchefrite émaillée profonde
- 1 grille

CONSOMMATIONS | 05

A

- Classe d'efficacité énergétique : A
- Volume de la cavité : 59 L
- Consommation convection naturelle : 0,79 kWh

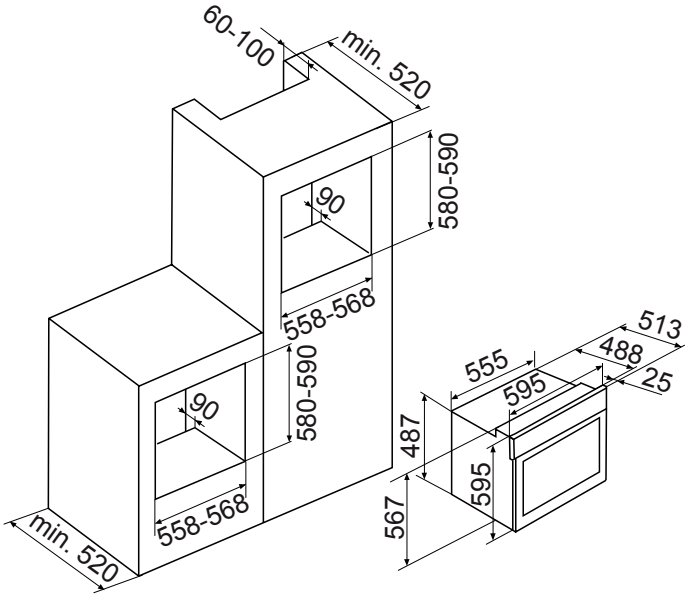

Caractéristiques et présentation sujettes à modifications sans préavis.

- Puissance électrique d'installation : 2593 W
- 12 A - 220/240 V - 50/60 Hz
- Cordon d'alimentation : 110 cm
- Sans prise

- Produit H x l x P : 595 x 595 x 513 mm
- Encastrement H x l x P : 580-590 x 558-568 x 520 mm
- Produit emballé H x l x P : 650 x 630 x 670 mm
- Poids net/brut : 28/32 kg