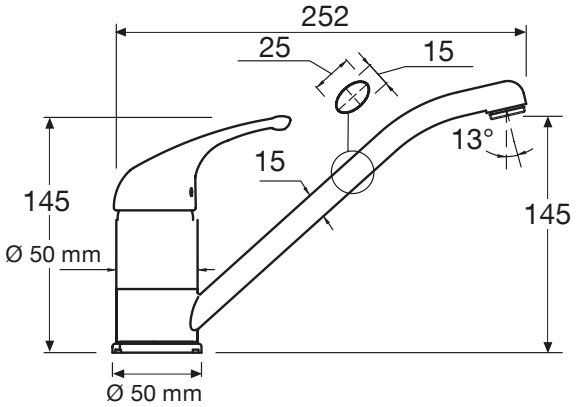MIXNA