FORNI
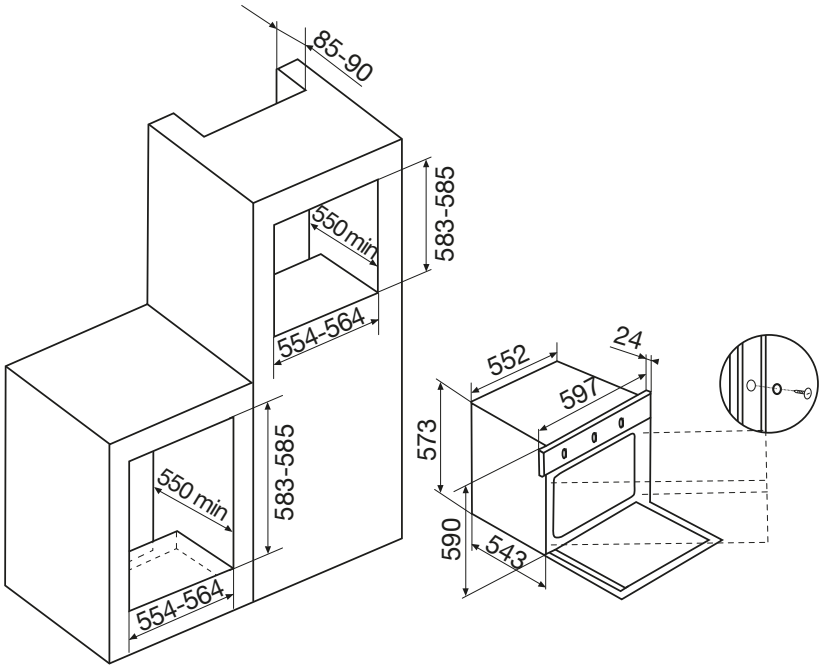
GFS52IX