LAVELLI
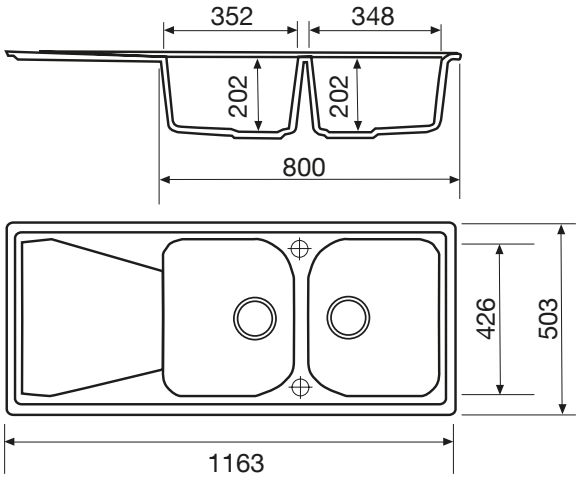
L2G16A