LAVELLI
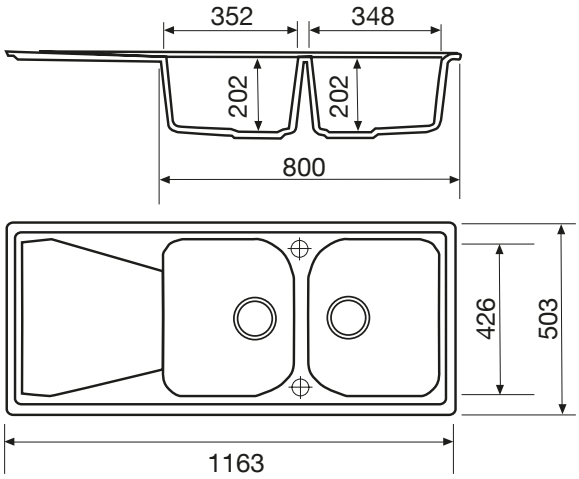
L2G16WH