LAVELLI
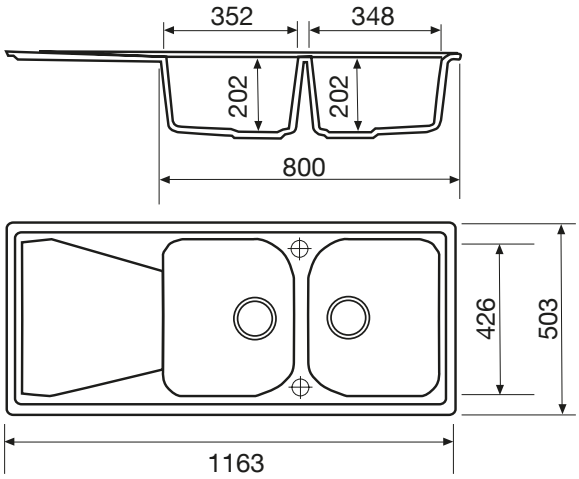
L2G16T