**GPINDSIX**
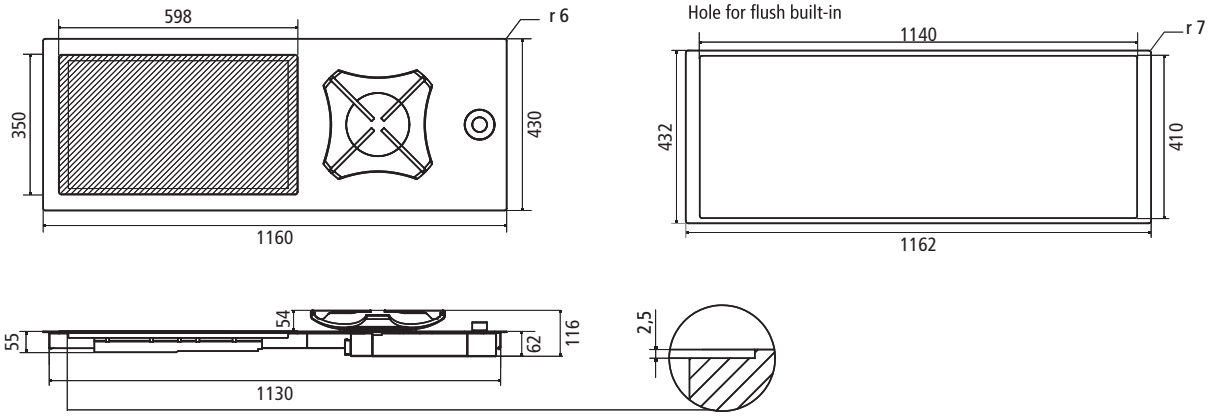
INDUZIONE STELLARE