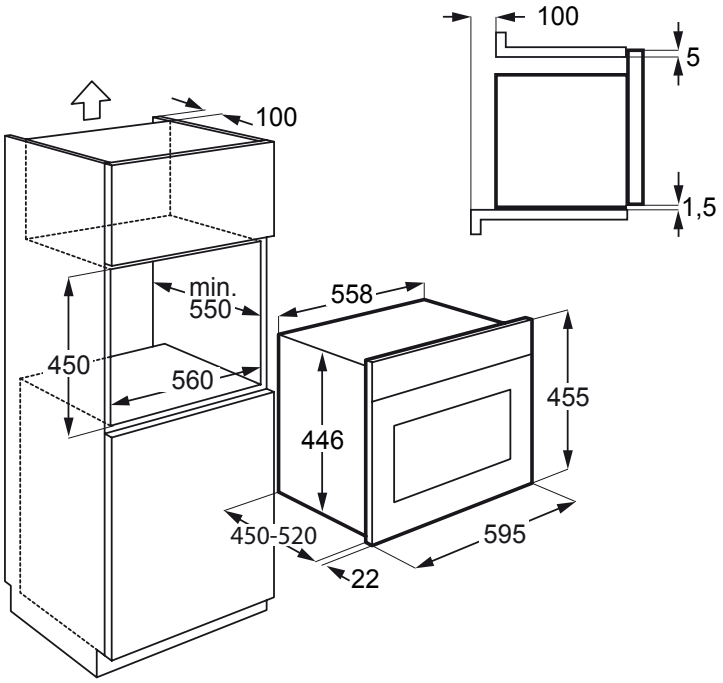
100
5
1,5
100
min.
550
558
450
560
455
446
450-520
595
22

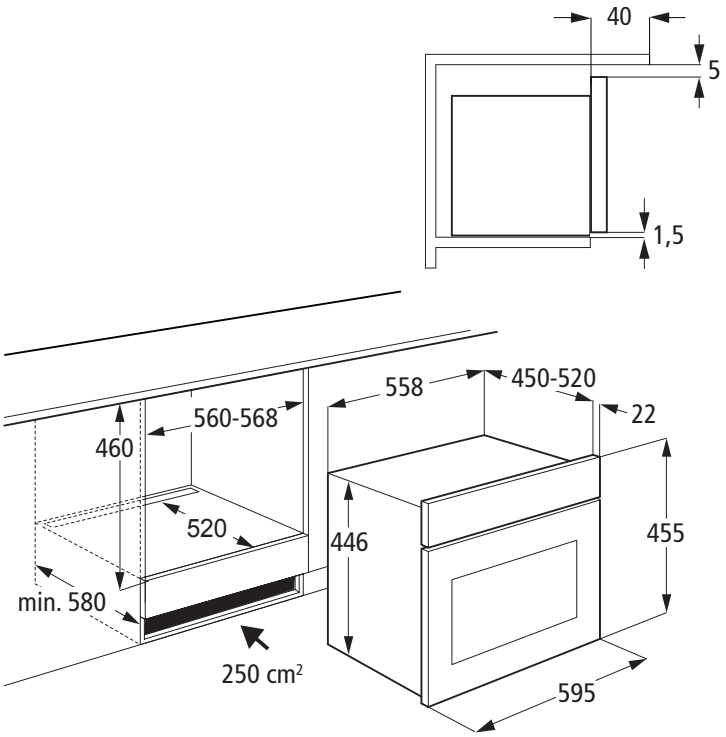
40
5
1,5
558
450-520
22
560-568
460
520
446
455
min. 580
250 cm²
595