Placa a gás GT755GIX

Referência comercial: GT755GIX Inox

Código EAN: 805274585128732

CARACTERÍSTICAS BASE

Placa a gás

70cm

5 queimadores a gás

- frontal esquerdo: auxiliar 1000W
- posterior esquerdo: rápido 3000W
- central: tripla coroa 3300W
- frontal direito: semi-rápido 1750W
- posterior direito: semi-rápido 1750W

Potência gás total: 10.800W

Acendimento automático

Válvula de segurança

Grelhas de esmalte mate

DIMENSÕES

Artigo (AxLxP): 30x685x500mm

Encastre (AxLxP): 30x560x480mm

Embalagem (AxLxP): 138x736x564mm

Peso líquido/bruto: 15/18kg

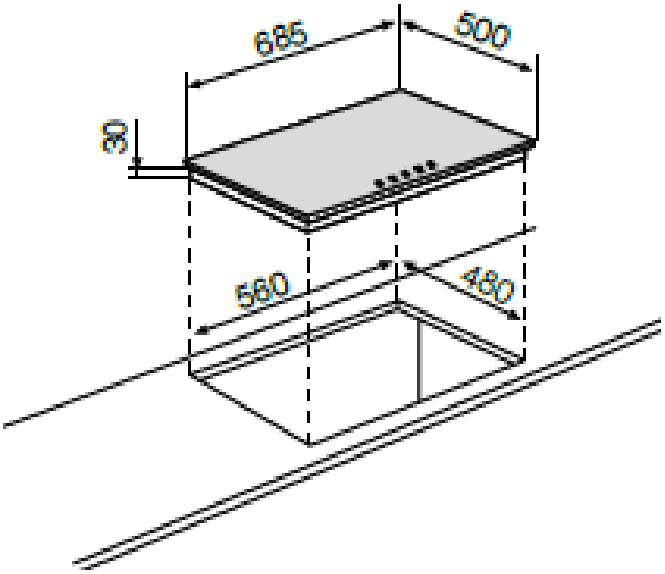

Reservamo-nos no direito de alterar esta ficha de produto, em tudo o que nela figura, sem aviso prévio.