OVEN
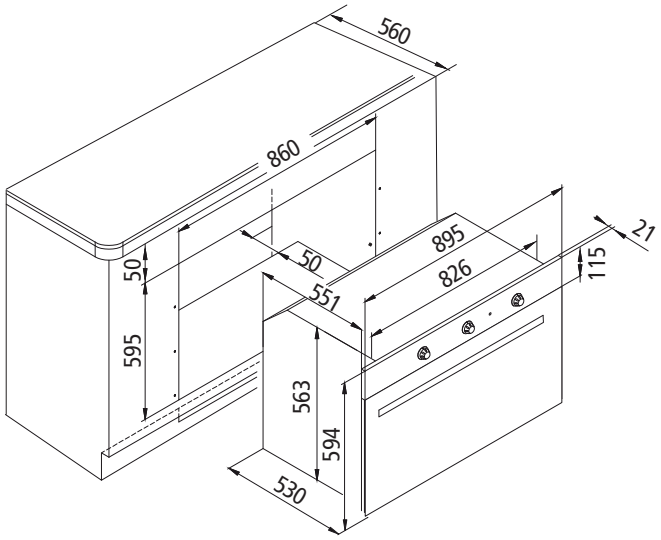
GF9W21IXN