Incasso a colonna

Installazione forni 90x60

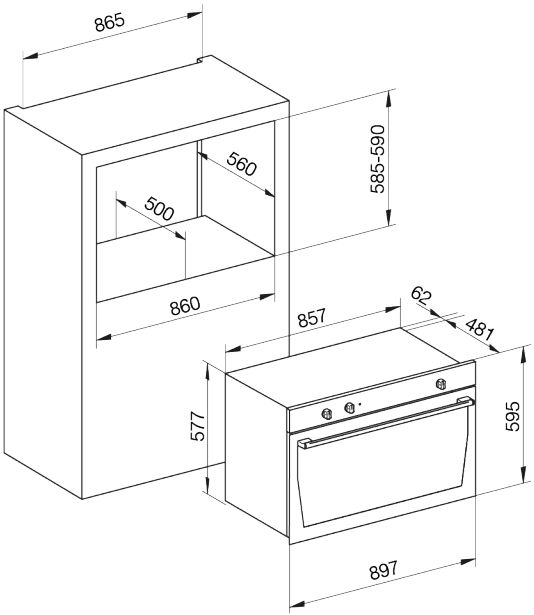

Incasso sottopiano
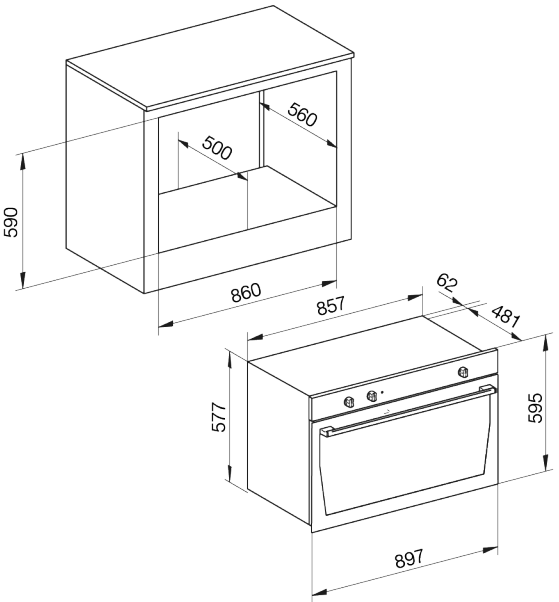
Installazione forni 90x60