CAPPA
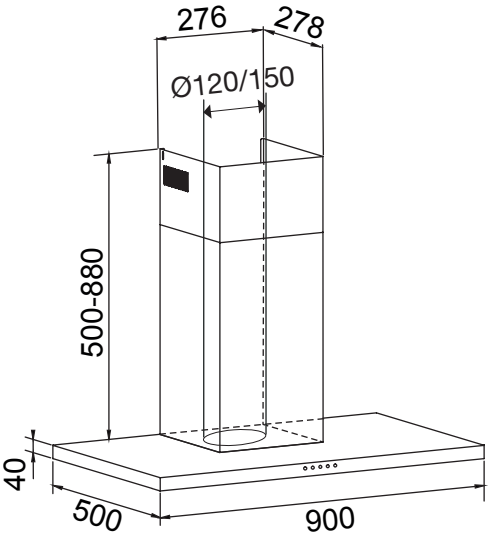
GHB984IX