CAPPA
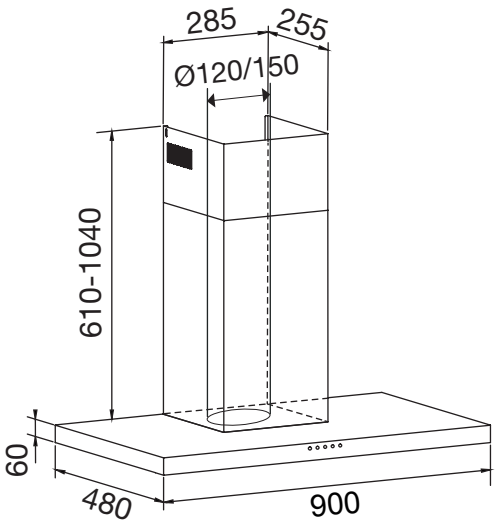
GHB986IXA