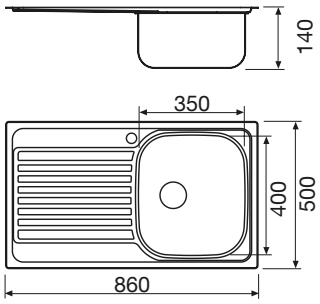GL186IXD