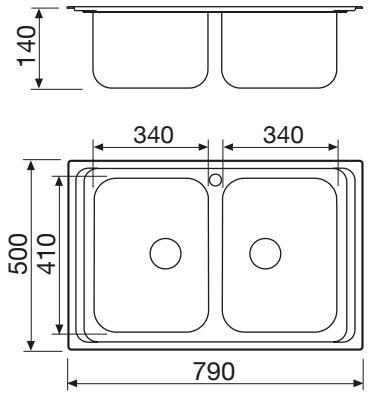GL279X