GMI203IX

MICRO-ONDES GRIL INTÉGRABLE MEUBLE HAUT

Référence	Couleur	EAN
GMI203IX	Inox	8033945383046

Caractéristiques

- 3 modes de cuisson :
  - micro-ondes
  - micro-ondes + gril
  - gril
- Volume de la cavité : 20 L
- Puissance micro-ondes : 800 W
- Puissance gril : 1000 W
- 5 niveaux de puissance micro-ondes
- 3 niveaux de puissance micro-ondes + gril

Programmation

- Minuteur électronique 95 minutes
- 8 programmes automatiques en fonction du type d'aliment et de son poids :
  - Pizza
  - Pommes de terre
  - Viande
  - Poisson
  - Légumes
  - Pâtes
  - Soupes
  - Réchauffage
- Décongélation automatique en fonction du poids ou du temps
- Signal sonore fin de cuisson

Équipement

- Cavité inox
- Sécurité enfants : verrouillage du clavier
- Horloge digitale
- Éclairage intérieur
- Ouverture de porte latérale
- Plateau tournant en verre Ø 24,5 cm
- Grille à rôtir :

- Livré avec cadre d'encastrement monté

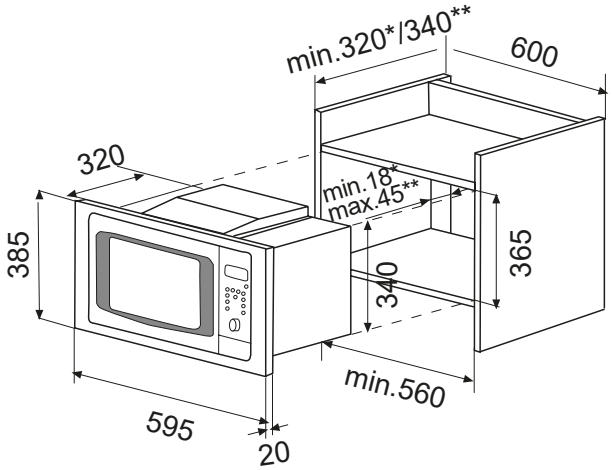

* Encastrement meuble haut
** Encastrement meuble colonne

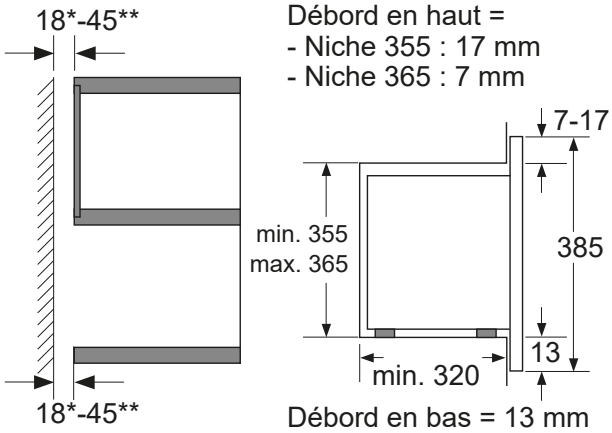

- **Puissance électrique d'installation : 2250 W**
- **16 A - 230 V - 50 Hz**
- **Cordon d'alimentation : 100 cm**
- **Avec prise**

- **Produit H x l x P : 385 x 595 x 340 mm**
- **Encastrement H x l x P : 365 x 560 x 320*/340** mm**
- **Produit emballé H x l x P : 440 x 640 x 400 mm**
- **Poids net/brut : 13,1/16 kg**

V1 - Caractéristiques et présentation sujettes à modifications sans préavis.