GLEMGAS
Specialisti in cottura

FROID

GRF2103BK

RÉFRIGÉRATEUR DOUBLE PORTES POSE LIBRE

EAN 8059606964485

Indépendant et concentrant une multitude de fonctionnalités notre réfrigérateur-congélateur pose-libre s'adapte à l'espace libre dans votre cuisine. Notre modèle combiné, avec son congélateur en partie haute, vous permet de stocker des aliments frais et surgelés dans un même appareil et d'avoir toutes vos denrées à portée de main.

143 cm

Notre réfrigérateur de 143 cm de hauteur a été conçu pour s'intégrer discrètement dans n'importe quelle cuisine. Son design élégant et ses dimensions adaptées en font un choix idéal pour optimiser l'espace sans compromettre le style. De plus, vous avez le choix parmi trois superbes coloris pour harmoniser votre réfrigérateur avec votre décoration intérieure.

4*

Équipé d'un congélateur 4*, notre appareil vous garanti la possibilité de congeler directement des aliments frais, contrairement à un freezer. Avec une température inférieure ou égale à -18°C, congelez en toute sécurité.

LED

Vérifiez le contenu de votre réfrigérateur grâce à la technologie LED. Ce système d'éclairage économe en énergie vous offrira une excellente visibilité et un meilleur confort.

Noir

Modèle existant en blanc **GRF2103WH** et en silver **GRF2103SI**.

A ↑ G E

Accessoires intégrés

Quatre clayettes en verre de sécurité
Un bac à légumes
Une clayette-fil
Trois balconnets

FONCTIONNALITÉS

Typologie : réfrigérateur - congélateur double portes pose libre
Volume utile total : 204 L.
Eclairage intérieur LED.
Charnières à droite avec portes réversibles.
1 compresseur.
Thermostat manuel.

Réfrigérateur
Volume utile : 163 litres.
Dégivrage manuel.
4 clayettes en verre de sécurité.
1 bac à légumes.
Contre-porte avec 3 balconnets dont 1 porte-bouteilles et un 1 support à œufs.

Congélateur
Volume utile : 41 litres.
Dégivrage manuel.
Pouvoir de congélation : 2 kg / 24h.
Autonomie en cas de coupure de courant : 8 heures.
1 clayette en fils - 1 bac à glaçons.

DONNÉES TECHNIQUES

Réfrigérant R600a : 0,045 kg.
Niveau sonore : 40 dB(A) - classe C.
Consommation annuelle d'énergie : 176 kWh.
Consommation journalière d'énergie : 0,75 kWh.
Classe climatique ST/N : classe tropicale élargie de +16°C à 38 °C.
Puissance électrique d'installation : 80 W.
Intensité : 0,5 A.
Tension : 220 / 240 V.
Fréquence : 50 Hz.
Cordon d'alimentation : 170 cm - Avec prise.
Dimensions du produit (hauteur x longueur x profondeur) : 1430 x 550 x 550 mm.
Dimensions du produit emballé (hauteur x longueur x profondeur) : 1462 x 585 x 485 mm.
Poids net : 37 kg / Poids brut : 41 kg.

DESSIN TECHNIQUE

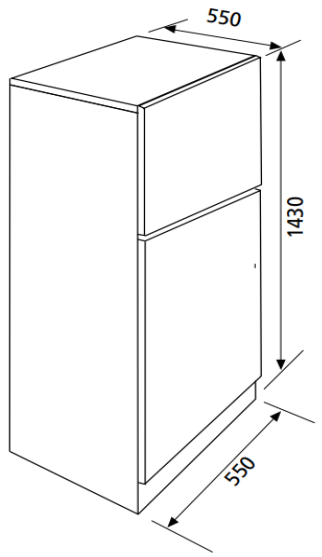

Caractéristiques et présentation sujettes à modifications sans préavis.