PIANI COTTURA DOMINO
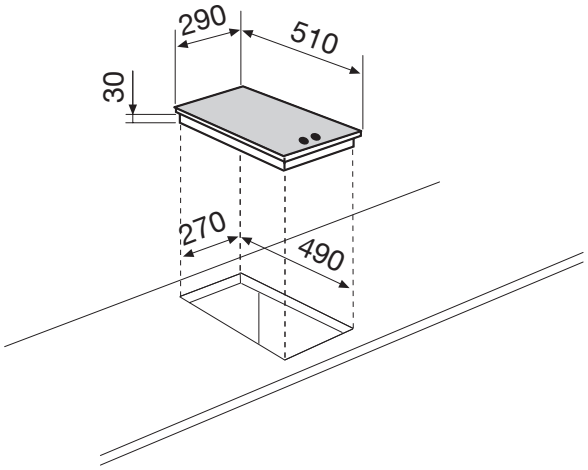
GT320IX