DOMINO HOB
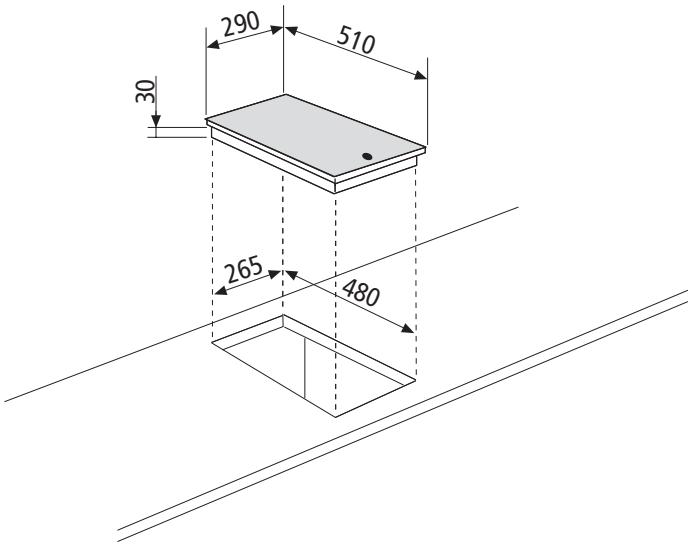
GT32IX