DOMINO HOB
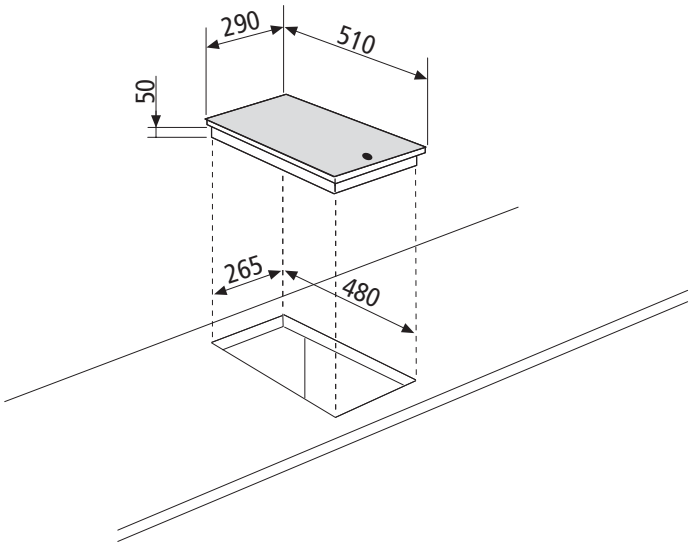
GT3BIX