PIANI COTTURA
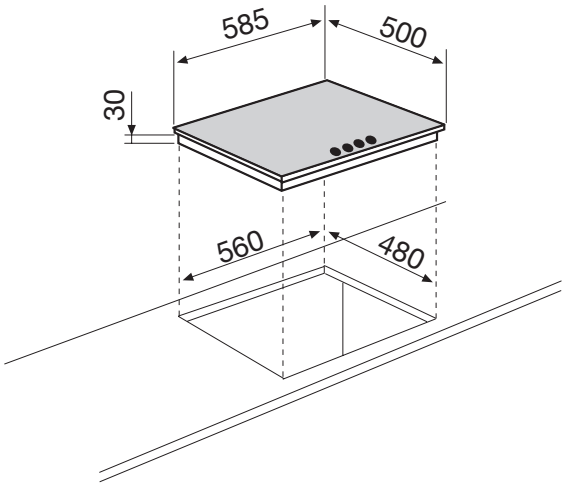
GT645IX