PIANI COTTURA
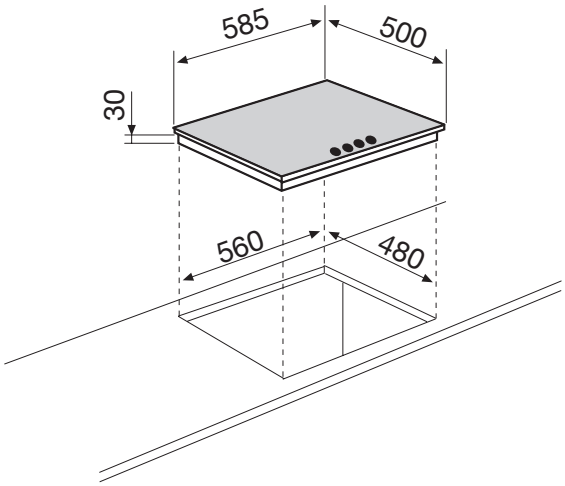
GT64HIX