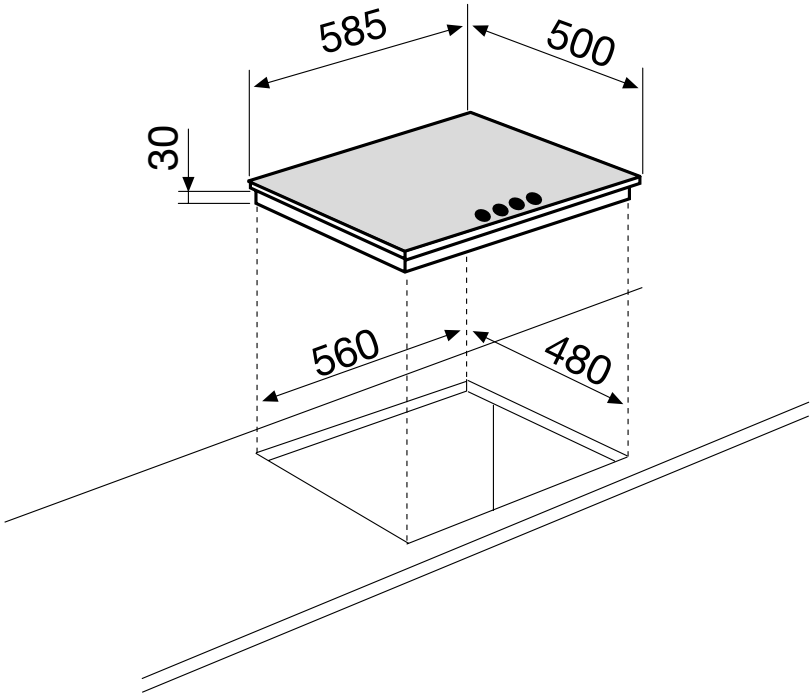
585
500
30
560
480