GAS HOBS
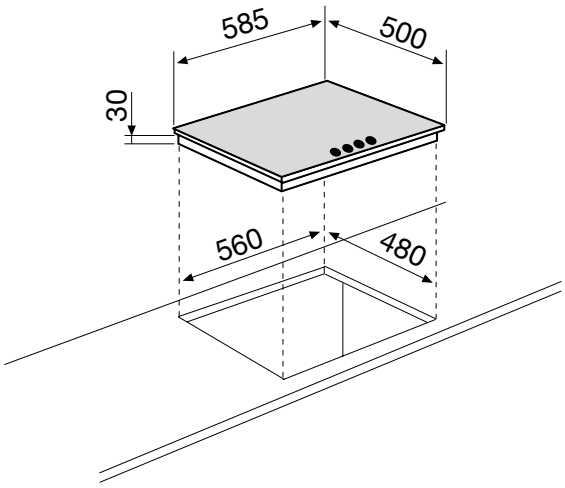
GT64WH