PIANI COTTURA
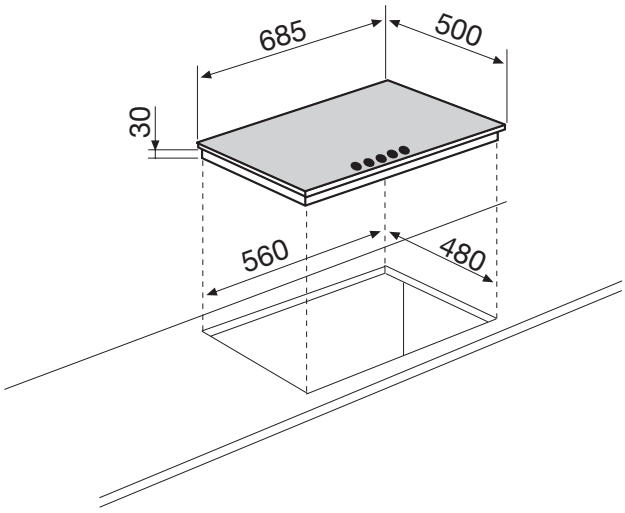
GT755SA