PIANI COTTURA
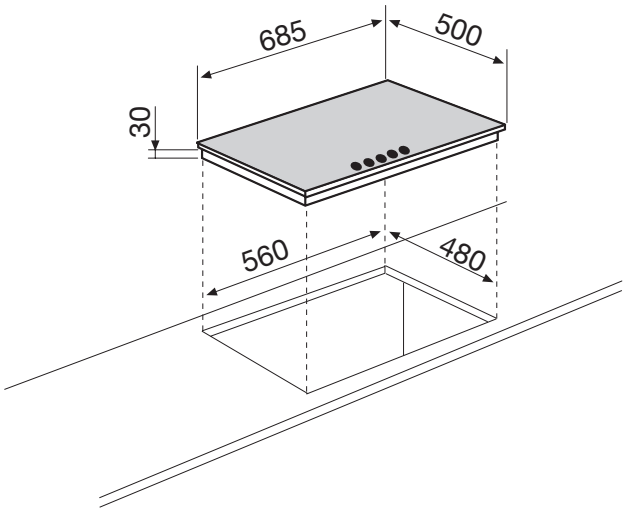
GT755WH