GAS HOB
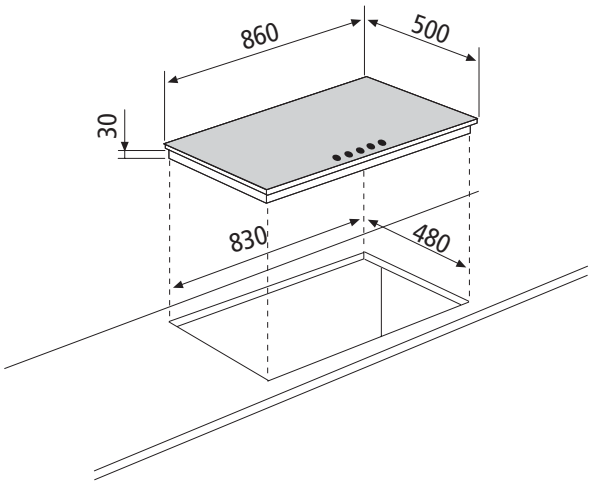
GT955IX