DOMINO HOB
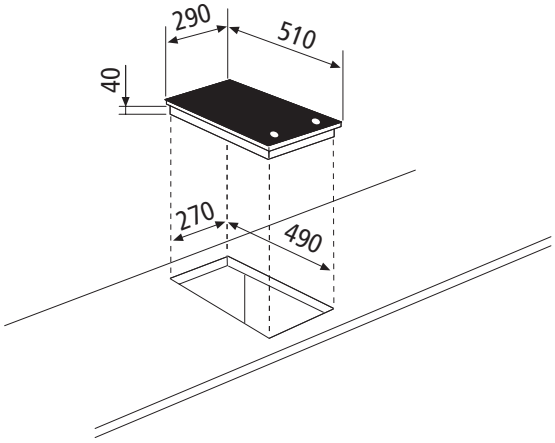
GTH32M