GLEMGAS
Specialisti in cottura

TABLES

GTH32TC

TABLE VITROCÉRAMIQUE

EAN 8059606965680

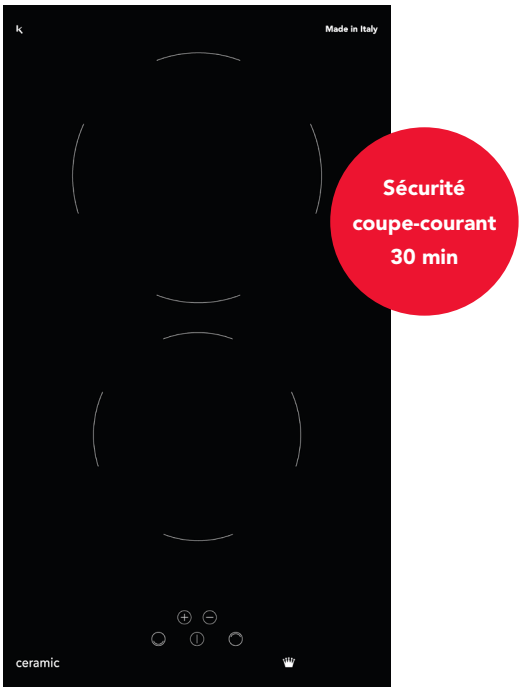

NOIR

Compacte, élégante et redoutablement efficace, la table vitrocéramique GTH32TC est la solution idéale pour les petits espaces sans compromis sur la performance. Dotée de deux foyers Hi-Light puissants, d'une minuterie coupe-courant et de sécurités intelligentes, elle allie design moderne et fonctionnalités essentielles. Parfaite pour les cuisines urbaines, les studios ou en complément d'un autre appareil de cuisson, cette table domino incarne le savoir-faire italien de Glemgas dans un format ultra-pratique.

e•line

Les produits de la **ligne e-line** de Glem Gas sont conçus pour allier performance et durabilité, en mettant l'accent sur une consommation énergétique réduite et un impact environnemental minimal.
Chaque produit est entièrement électrique, permettant une identification rapide et facilitant le choix du modèle le mieux adapté à vos besoins. Adoptez une cuisine plus verte avec la ligne e-line.

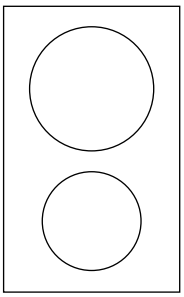

2 foyers Hi-light :
- Arrière : Ø 18 cm - 1800 W.
- Avant : Ø 15 cm - 1200 W.

Puissance électrique totale : 3 kW

HL

Les foyers Hi-Light permettent une montée en température plus rapide que les foyers radiants classiques. Outre la puissance qu'ils offrent, ils font preuve d'une solide efficacité.

Fonction Booster pour une montée en température optimisée Grâce à cette fonction, la régulation automatique de la température est désactivée, permettant ainsi au foyer radiant de fonctionner en continu à pleine puissance. Ce fonctionnement sans modulation entraîne une montée en température plus rapide, idéale pour porter de l'eau à ébullition ou saisir rapidement un aliment.

La minuterie coupe-courant intégrée permet de limiter le temps de fonctionnement de chaque foyer jusqu'à 30 minutes. Une fois ce délai écoulé, la zone s'éteint automatiquement et un signal sonore retentit. Un gage de sécurité et de sérénité pour cuisiner l'esprit tranquille.

30 cm

Notre domino offre une solution idéale pour les cuisines contemporaines où l'espace est souvent une priorité. Compact et efficace, ce format permet une intégration sans faille dans tout agencement de cuisine, que ce soit en tant qu'élément autonome ou en complément d'autres appareils de cuisson.

DESIGN

Commandes frontales sensitives pour un confort d'utilisation optimal.
Couleur noire avec un marquage blanc circulair : élégant et lisible.
Épaisseur du verre (vitrocéramique) : 4 mm d'épaisseur : fabriqué selon des standards européens stricts.
Verre fabriqué en Europe, respectant les normes européénes interdisant l'arsenic dans sa composition.

FONCTIONNALITÉS

2 foyers Hi-light puissants, pour une montée en température rapide et efficace.
9 allures de chauffe par foyer pour une maîtrise parfaite de toutes vos cuissons.
Fonction boost, désactive temporairement la régulation automatique de la température, permettant ainsi au foyer radiant de fonctionner en continu à pleine puissance.
Grattoir de nettoyage livré de série pour un entretien facilité.

SÉCURITÉS

Après une longue cuisson, la surface du foyer au contact de la casserole peut rester chaude. Des témoins lumineux restent éclairés tant que sa température n'est pas redescendue en dessous du seuil de brûlure (< 60°C).

Sécurité coupe-courant : la table se coupe automatiquement 30 minutes après avoir été enclenchée.

OSD

Si de l'eau ou tout autre liquide déborde sur la table, elle s'éteint automatiquement lorsque ce liquide atteint le bandeau de commandes.

DONNÉES TECHNIQUES

Puissance électrique d'installation : 3000 W.
Intensité : 16 A.
Tension : 220 / 240 V.
Fréquence : 50/60 Hz.
Cordon d'alimentation de 140 cm - sans prise.
Câble 3G1,5 - Appareil de classe 1.
Joint d'étanchéité, grattoir et fixations fournis .

Dimensions du produit (largeur x profondeur x hauteur) : 290 x 510 x 56 mm.
Dimensions d'encastrement (largeur x profondeur x hauteur) : 270 x 490 x 52/45 (sans bornier et câble) mm.
Dimensions du produit emballé (hauteur x profondeur x largeur) : 115 x 600 x 430 mm.
Poids net : 4,6 kg / Poids brut : 5,6 kg.

DESSIN TECHNIQUE

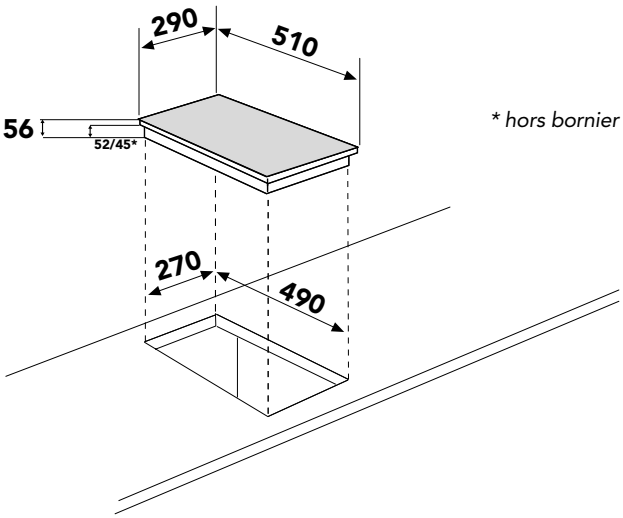

** hors bornier et câble*

Caractéristiques et présentation sujettes à modifications sans préavis.