PIANI COTTURA IN VETROCERAMICA
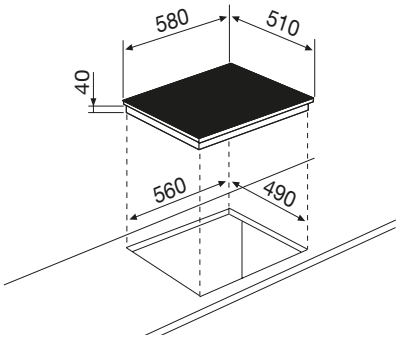
GTH64TCIXN