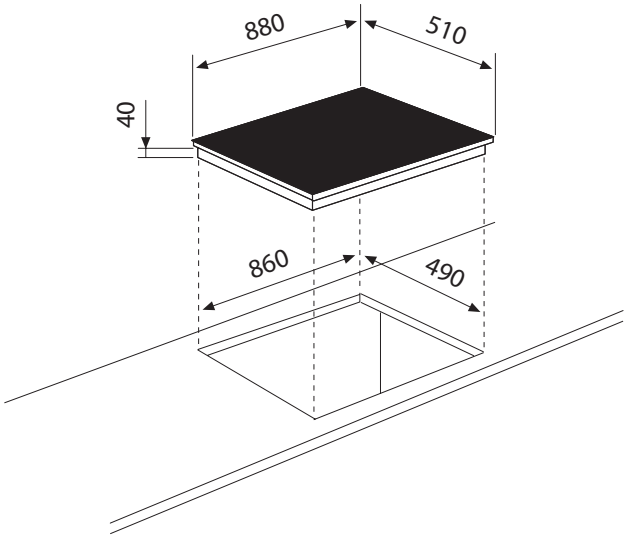GTH96T