## DOMINO HOB
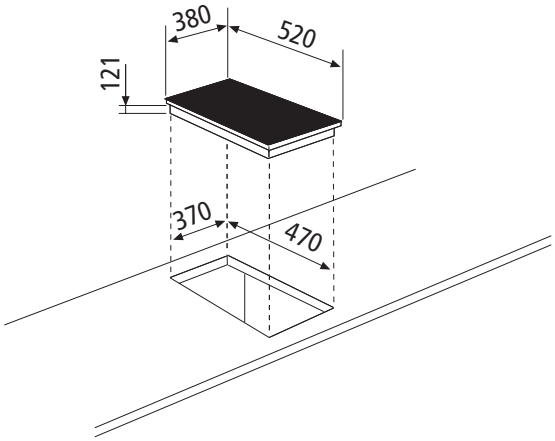
**GTIPW41BK**