PIANI COTTURA
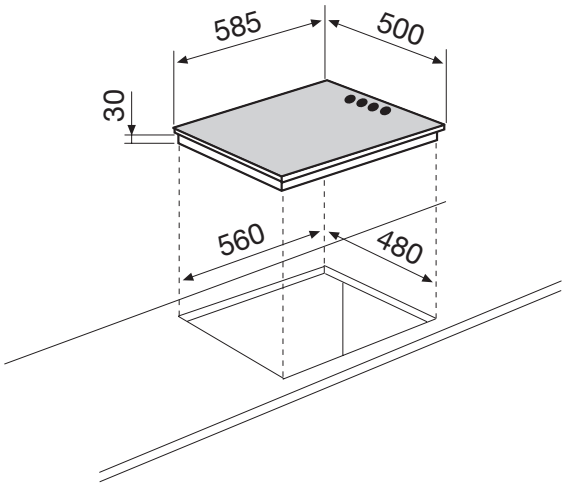
GTL647IX