PIANI COTTURA
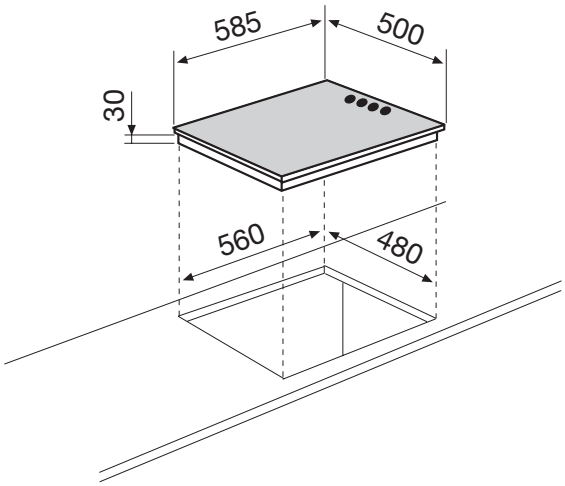
GTL64IX