GTL64WH

TABLE GAZ ÉMAILLÉE 60 CM

Référence	Couleur	EAN
GTL64WH	Blanche	8033945384135

Performances

- 4 foyers gaz :

Semi-rapide 1750 W

Rapide 3000 W

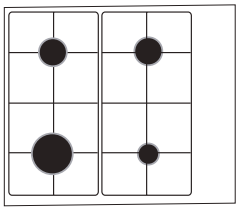

Semi-rapide 1750 W

Auxiliaire 1000 W

- Puissance gaz totale : 7,5 kW

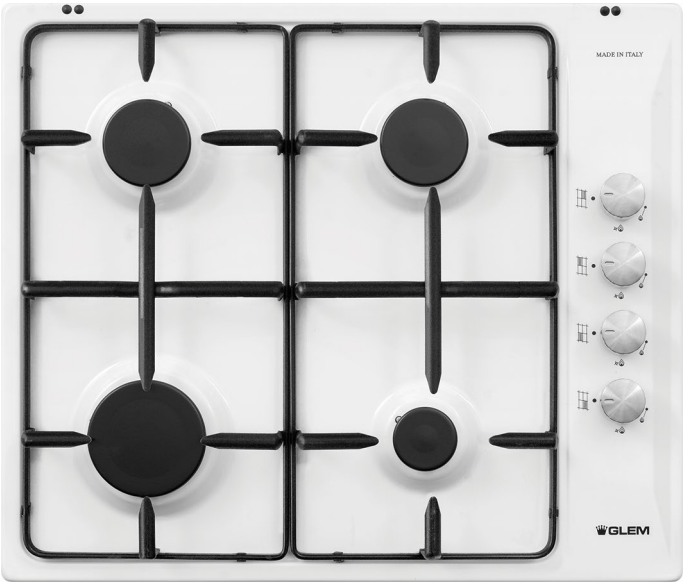

Confort d'utilisation

- Commandes latérales par manettes
- Allumage une main

Sécurités

- Sécurité gaz par thermocouples

Équipement

- 2 grilles émaillées mates, aspect fonte
- Livrée en version gaz naturel, injecteurs gaz butane/propane fournis

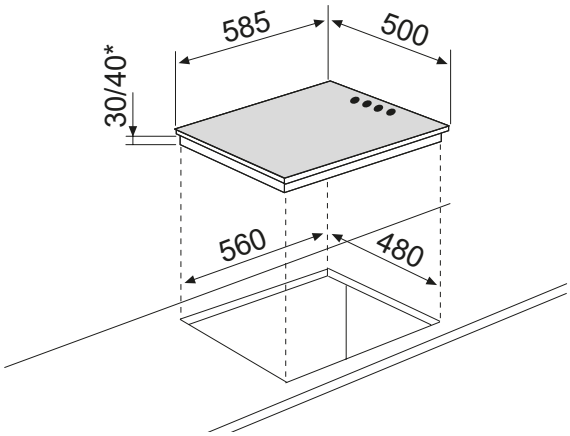

V1 - Caractéristiques et présentation sujettes à modifications sans préavis.

Également disponible en :

Inox
GTL64IX

* avec bornier

- **Puissance électrique d'installation : 0,6 W**
- **< 1 A - 230 V - 50/60 Hz**
- **Cordon d'alimentation : 120 cm - Sans prise**
- **Joint d'étanchéité fourni**
- **Produit l x P : 585 x 500 mm**
- **Encastrement H x l x P : 30/40* x 560 x 480 mm**
- **Produit emballé H x l x P : 135 x 640 x 560 mm**
- **Poids net/brut : 9/10 kg**