PIANI COTTURA
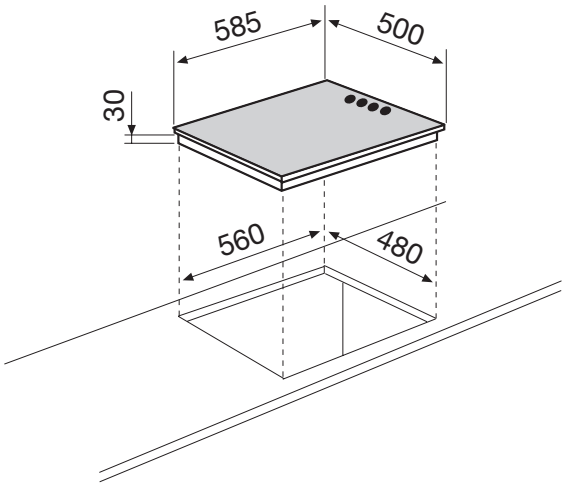
GTL64WH