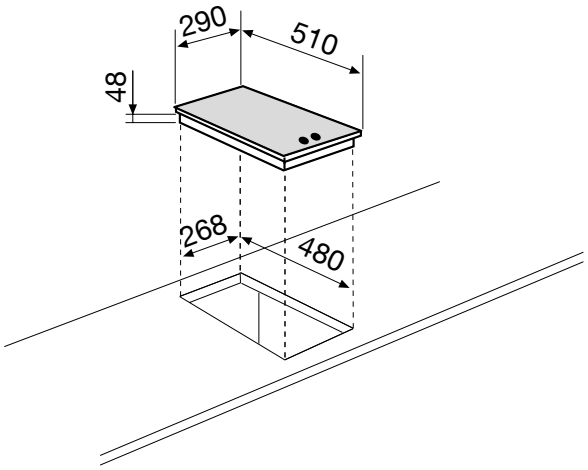GV32BK