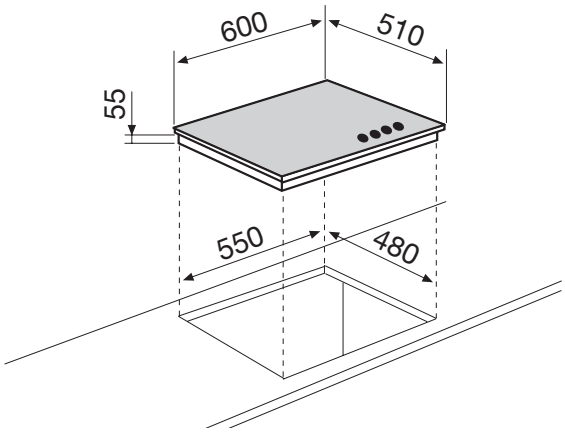GV64WH