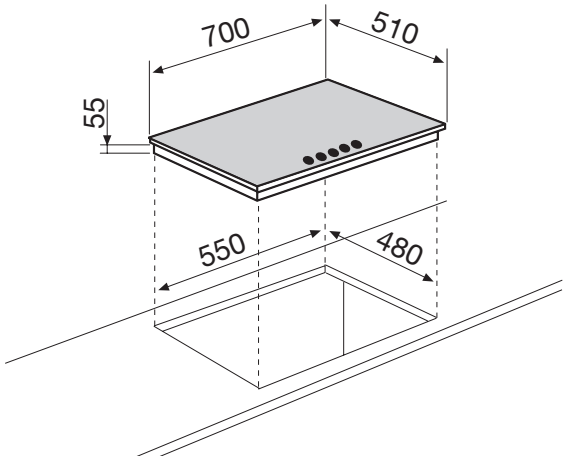GV755BK