DOMINO HOB
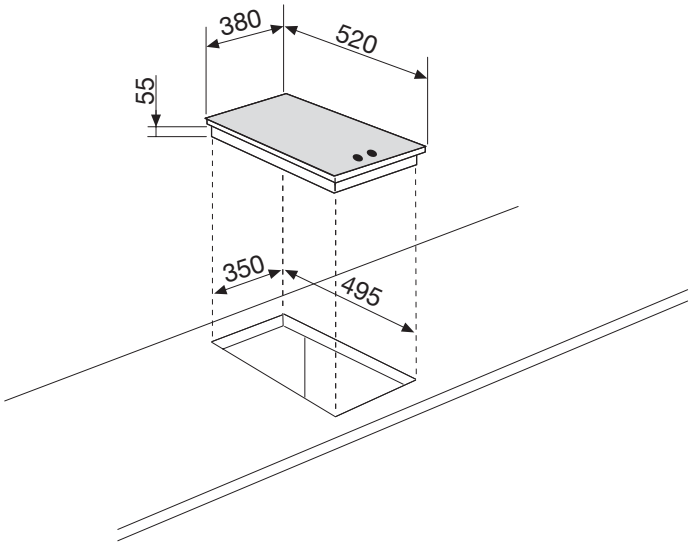
GVP42HBK