CRYSTAL GAS HOB
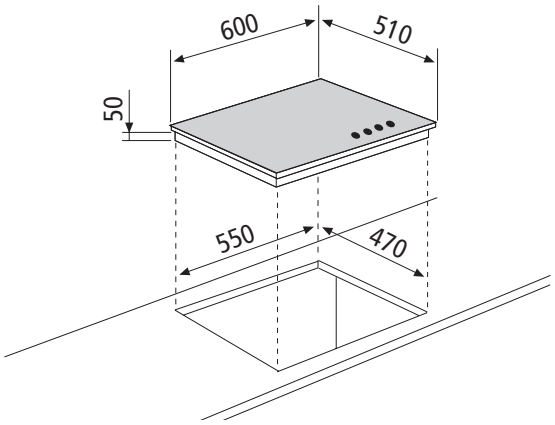
GVP635HBK