GLEMGAS
Specialisti in cottura

來自義大利的
廚藝大師

GLEMGAS 帶給您「快、食、尚」

目 錄

關於 Glem Gas P.02

01 烤箱 P.11

02 蒸烤箱 P.19

03 微波爐 P.29

04 感應爐 P.33

05 洗碗機 P.41

06 排油煙機 P.51

07 洗脫烘衣機 P.59

來自 Modena

Glem Gas 集團，1959 年成立於義大利北部的 Modena 摩德納 (省)，它位於埃米利亞 (大區) 的中樞，承襲了此地區優秀的烹飪、藝術傳統、對土地的熱情、創新精神和居民精湛的工藝並加以發揚，更是美聲、美食、超跑的發源地。

源自摩德納的 Glem Gas 產品的技術工藝和美學內容表現了絕對的價值觀 ：一個嚴謹的義大利製造的標誌形象。

人文 · 藝術　　自然 · 食物

米其林三星餐廳 Osteria Francescana

Pavarotti 演唱家

義大利香醋 Aceto Balsamico

工藝 · 科技

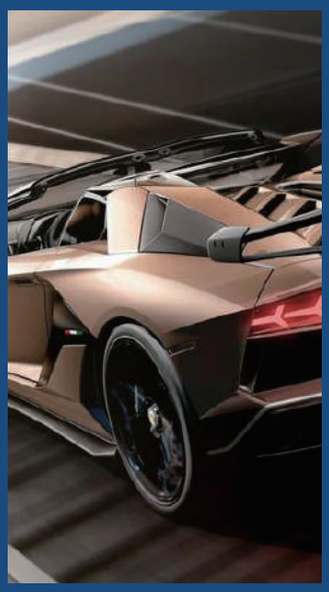

藍寶堅尼

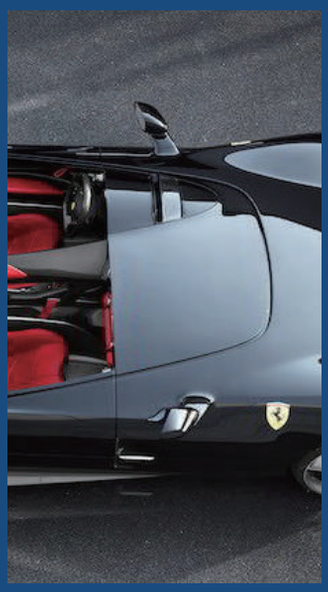

法拉利

瑪莎拉蒂

帕加尼

1959·2019

– 60 年精湛淬鍊　科技與時俱進 –

GLEMGAS
歷史與傳承

Glem Gas 1959 年誕生於摩德納。與戰後許多的義大利傳統一樣，該公司由 3 位老朋友創立並開始生產小型燃氣加熱器和煙囪。後來，擴張發展的渴望引領了第一個獨立爐具的誕生。60 年以來堅定的激情、勤奮工作和大量的研發設計是引領現代爐具潮流時尚的必備元素。

Glem Gas 在烹飪家電生產方面擁有超過 60 年的經驗，多年來，始終堅定不移地致力於追求投入以臻於完美。將**真實性**、**品質**與**實用主義**三個核心價值，呈現在產品設計觸感與品牌溝通上，並不斷引導我們追求產品性能、可靠性和安全性方面的提升，以高度專業化，並兼具美觀、實用和符合人體工程學的設計方法，製造出來最優質的產品。

真實性「Authenticity 」意味著回歸從情感記憶中拾起的產品根源，通過現代語彙重新設計傳統形象，並將手工藝之美轉化為工業的過程。

品質「 Quality 」研發並運用創意，結合材料、技術和工藝製程科技，並且在製造過程中，聚焦材質與造型設計。

實用主義「 Pragmatism 」引領我們的研究，如何不斷提升產品實用性與性價比 (CP 值)，思考對人們至關重要的東西，提供多種選擇。

Glem Gas 大事紀

1965 全新高階模組的推出使 Glem 燃氣成為國內市場的成功佼佼者

1975 推出新的 maxi 烤箱爐具，將 Glem Gas 在中東市場佔有領導地位

1985 “Admiral” 模型問世在市場上推出一種新的爐具風格：專業等級款式

1989 Glem Gas 擴大其在全球的業務，並在摩德納附近開發新工廠

1990 開發高科技工業產品（新機械部）

2000 在法國、葡萄牙和澳大利亞設立分行

2002 Glem Gas 是第一家推出旋風的多功能烤箱公司

2006 在製造過程中引入精實生產概念

2008 設立嵌入式烤箱的組裝和焊接的新生產線。收購新焊接廠

2009 Glem Gas 成為義大利 Glem 品牌下獨立爐具市場的領導者

2011 Glem Gas 榮獲 Compasso d'Oro 設計協會頒發的榮譽獎，以表彰其設計和品質卓越

2013 Glem Gas 產品分佈于全球 50 多個國家

2016 Glem Gas 獲得許多國際殊榮，得到肯定

專業
Specialisti in cottura

Cooking Specialists

– 來自義大利的廚藝大師 –

核心價值三大支柱

真實性．品質．實用主義

· Specialisation (專業化)：多樣性的烹飪器材 , 解決各種需求 , 品質優良 , 易於操作使用
具備所有必需要素 , 讓烹調變得簡單容易

· Goodness (優質)：在每個 GlemGas 爐具背後專業資深的人力素質、經驗及專注精神 ,
設計製造出工藝完美、精良的產品 , 所有人都負擔得起並皆可使用

· Design & Made in Italy：義大利品牌 , 原廠設計、認證 , 專業製造

想來一份蘋果派、可麗露？
您的烤箱就能搞定！

烤箱 01

MODERN LOOK
HIGH PERFORMANCE

嵌入式多功能烤箱

現代外觀、高性能

創新、美學和技術：體現在 Glem Gas 烤箱系列，有多種選擇。時尚優雅的設計細節 , 簡單易操作的功能是義大利品質與設計的標誌。

產品特色

獨創功能「鈦易清」

鈦易清 : 採用獨一無二的「鈦釉」粉體塗裝技術因鈦釉的材質孔隙度低 , 使得清潔更加容易並減少了污垢堆積 . 鈦釉質地耐酸侵蝕，即使烤箱在密集使用後，也能保持其光亮。

友善環保 , 產品品質的清楚指標。

高階烤箱有 PRH（預熱）功能，可快速預熱烤箱。烤箱可在短時間內達到 200° C 的溫度，從而減少了烹飪時間。烤箱在達到溫度時發出音調，此時您可以設置要使用的烹飪功能。

烤箱門的設計使得外部溫度降低。
創新的抽吸煙囪增加了烤箱內的空氣循環並使外部溫度降低。

這個特殊的披薩程式可以設定與窯烤批薩在完全相同的溫度 - 均勻，迅速。此程式也可完美烘焙新鮮佛卡夏麵包。

完全光滑的全平板玻璃烤箱內門強度夠，並且堅固也易於清潔。

烤箱玻璃門易於拆卸，便於內部清潔。

烤箱的冷卻風扇使得外側能保持涼爽，避免廚房傢俱因熱漲冷縮而變形，烤箱頂部的風扇在烤箱啟動後會自動運轉，恒溫偵測設備在烤箱關閉後會繼續運行直到冷卻。

13 種功能

下火 + 旋風　解凍　雙重火力燒烤　雙重火力燒烤 + 旋風　燒烤　燒烤 + 旋風　低溫

熱風對流　披薩　上下火 + 旋風　上下火　下火　快速預熱

GFM52 嵌入式多功能烤箱

售價 $20,000

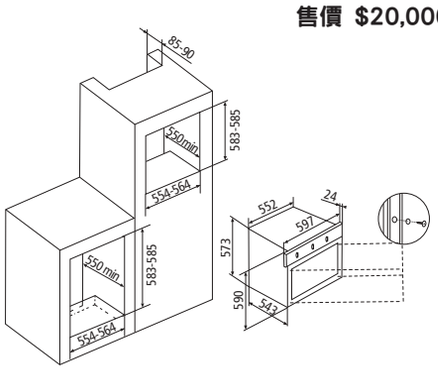

產品特色

- 120 分鐘 烹飪計時器
- 風扇獨特設計：防止烤箱腔體外部的組件過熱
- 鈦易清 – 易於清潔與防塵
- 全平板玻璃內門堅固並易清潔

產品規格

電 壓
220V / 60Hz

容 量
60 公升

機體尺寸 (寬 x 深 x 高) mm
W597xD543xH590mm

安裝尺寸 (寬 x 深 x 高) mm
W554-564xD550xH583-585mm

最大功率
2670W

GFS53 嵌入式多功能烤箱

售價 $25,000

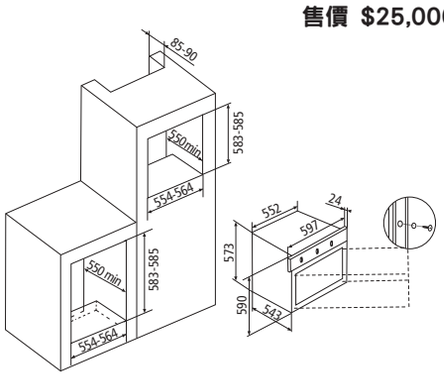

產品特色

- 電子控制 (LED) 面板
- 冷卻風扇：防止烤箱腔體外部的組件過熱
- 鈦易清 – 易於清潔與防塵
- 全平板玻璃內門堅固並易清潔
- 附鍍鉻架光滑內側
- 三層玻璃冷卻門
- 易移動的內部玻璃門便於清洗

產品規格

電 壓
220V / 60Hz

容 量
64 公升

機體尺寸 (寬 x 深 x 高) mm
W597xD543xH590mm

安裝尺寸 (寬 x 深 x 高) mm
W554-564xD550xH583-585mm

最大功率
2670W

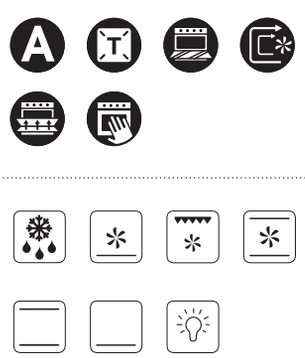

GFS93 嵌入式多功能烤箱

預計 2021 年上市

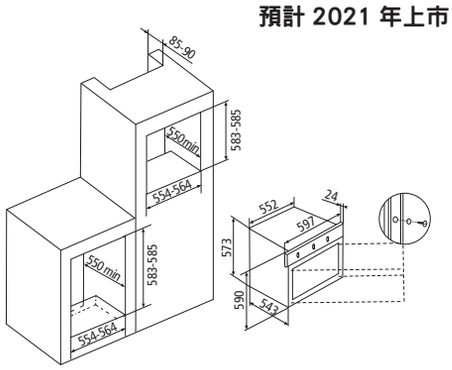

產品特色

- 電子控制 (LED) 面板
- 冷卻風扇：防止烤箱腔體外部的組件過熱
- 鈦易清 – 易於清潔與防塵
- 全平板玻璃內門堅固並易清潔
- 附鍍鉻架光滑內側
- 三層玻璃冷卻門
- 易移動的內部玻璃門便於清洗

產品規格

電 壓
220V / 60Hz

容 量
64 公升

機體尺寸 (寬 x 深 x 高) mm
W597xD543xH590mm

安裝尺寸 (寬 x 深 x 高) mm
W554-564xD550xH583-585mm

最大功率
2858W

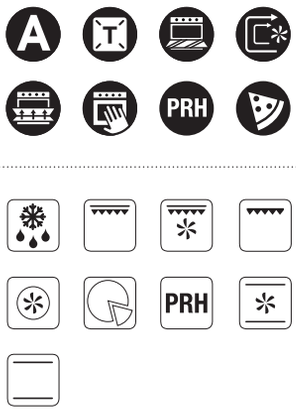

GFP16 嵌入式多功能烤箱

預計 2021 年上市

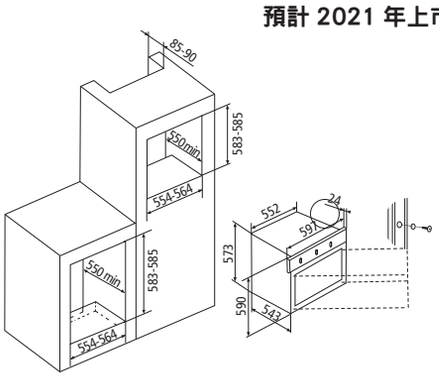

產品特色

- 電子面板全觸控按鍵
- 冷卻風扇：防止烤箱腔體外部的組件過熱
- 鈦易清 – 易於清潔與防塵
- 全平板玻璃內門堅固並易清潔
- 附鍍鉻架光滑內側
- 三層玻璃冷卻門
- 可預設溫度
- 易移動的內部玻璃門便於清洗

產品規格

電 壓
220V / 60Hz

容 量
64 公升

機體尺寸 (寬 x 深 x 高) mm
W597xD543xH590mm

安裝尺寸 (寬 x 深 x 高) mm
W554-564xD550xH583-585mm

最大功率
2850W

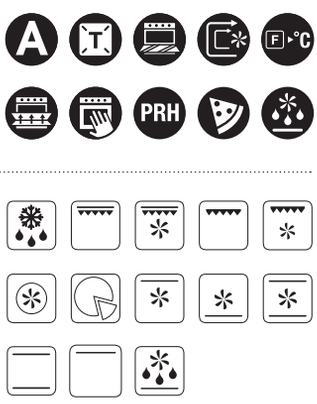

Oven 嵌入式多功能烤箱

規 格 說 明

GFM52	GFS53	GFS93	GFP16
售價 $20,000	售價 $25,000	預計 2021 年上市	預計 2021 年上市

技術規格				
電 壓	220V / 60Hz	220V / 60Hz	220V / 60Hz	220V / 60Hz
容 量	60 公升	64 公升	64 公升	64 公升
機體尺寸	W597xD543xH590mm	W597xD543xH590mm	W597xD543xH590mm	W597xD543xH590mm
安裝尺寸	W554-564xD550xH583-585mm	W554-564xD550xH583-585mm	W554-564xD550xH583-585mm	W554-564xD550xH583-585mm
最大功率	2670W	2670W	2858W	2850W
特色	A T 60 L	A T	A T PRH	A T F °C PRH
功能			PRH	
產品特色				
120⁰ 烹飪計時器	●			
冷卻風扇	●	●	●	●
電子控制 (LED) 面板		●	●	
電子面板全觸控按鍵				●
鈦易清	●	●	●	●
全平板玻璃內門	●	●	●	●
附鍍鉻架光滑內側		●	●	●
三層玻璃冷卻門		●	●	●
可預設溫度	●	●	●	●
易移動的內部玻璃門		●	●	●

GLEM

如何快速填飽饑腸？

試試這台蒸烤箱！

蒸烤箱 02

MODERN LOOK
HIGH PERFORMANCE

全功能蒸氣烤箱

多種功能模式，盡享各式烹調

飛梭功能操作旋鈕

功能特色

3 小時續航

1 水箱水可連續蒸 3 小時 , 無需反覆加水即可實現長時間煲湯燉煮。

一體成形

完全密封 , 實現微壓蒸烤 , 蒸氣絕不外洩。

三面乾燒管設計

頂部、底部 (隱藏式)、背部乾燒管設計 , 多管齊下 , 精準溫控 , 熱量均勻 , 不僅蒸的好也可以烤的出眾。

4D 熱風設計

特設的渦輪旋風 , 結合上下加熱管 , 立體蒸汽 , 為您提供均勻穩定的烹飪溫度。

預約功能

24 小時智能預約美食，備餐無需等待

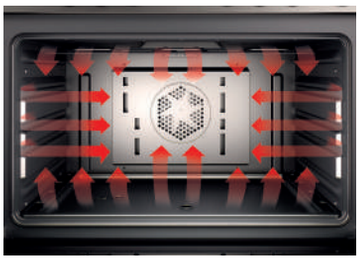

立體直噴、多點進氣設計

確保蒸氣量十足且分布均勻，多層烹調，層層俱道。

自清功能／餐具消毒

碗筷、奶瓶不限材質。

多層層架設計

清潔方便，保持乾淨衛生。

304 不銹鋼

食品級配件，如虎添翼。

發酵功能

麵糰或優酪乳溫度可自設。

Io Cucino
con
GLEM
MADE IN ITALY

GSO1000

32L 嵌入式全功能蒸氣烤箱

三色 : 黑 / 白 / 鏡面
售價 $45,000

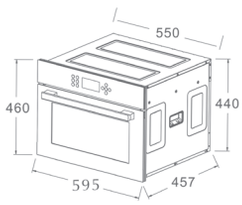

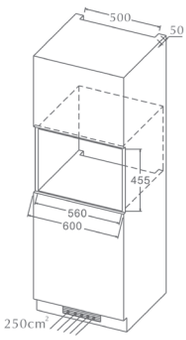

產品特色

- 10 個菜單功能：
  燒烤、熱風對流、蒸氣、嫩烤、高溫蒸、預熱、解凍、發酵、除垢、消毒
- 24 小時預約 , 童鎖功能
- 烹飪結束後聲音報警並自動停止工作
- 門開啟照明自動點亮
- 門開啟後自動停止工作 , 關閉門後繼續工作
- 工作進行情況動態顯示
- 工作進行時可切換顯示腔內溫度與設置溫度

產品規格

電 壓
220V / 60Hz

容 量
32 公升

機體尺寸 (寬 x 深 x 高) mm
W595xD457xH460mm

內腔尺寸 (寬 x 深 x 高) mm
W387xD342xH244mm

最大功率
2050W

產品功能及技術特點

- 全 304 不鏽鋼軟體及配件、健康、經久耐用
- 高精度控溫技術 , 溫度曲線平穩
- 獨創快速升溫技術 , 3 分內可達設定溫度
- 不銹鋼內置式煮水器
- 自選菜單內置集成 40 道經典菜譜
- DIY 功能 , 可設置三段菜單自由組合連續工作
- LCD 顯示屏
- 防燙三層玻璃門 , 可拆卸設計
- 三層分類層

52L 微蒸烤嵌入式

(2021 年上市)

產品特色

- 9 個菜單功能：上烤、上 + 下烤、熱風烤、上 + 熱風烤、純微波、烤 + 微波、蒸 + 微波、發酵、解凍、殺菌
- 純蒸、蒸烤一體
- 內置菜譜功能 , DIY 可編程模式
- 52 升超大容量 304 不銹鋼腔體
- 行業領先頂部變頻微波加熱結構
- 單鍵設定製作麵包功能
- 內置豐富烹飪菜譜

產品規格

電 壓
220V / 60Hz

容 量
52 公升

機體尺寸 (寬 x 深 x 高) mm
W595xD457xH460mm

內腔尺寸 (寬 x 深 x 高) mm
W387xD342xH244mm

最大功率
2100W

產品規格

- LED 屏電控 / TFT6.88 吋觸摸屏
- 2100W 額定功率
- 1000W 變頻磁控管 (二級能效)(松下模塊)
- 1000+600W 頂部乾燒層
- 1200W 背部乾燒層 + 風扇
- 700W 隱藏式底部乾燒層

72L 高溫自清潔嵌入式烤箱

（2021 年上市）

產品特色

- 8 個菜單功能：
  轉烤、熱風對流、上烤、下烤、上下烤、發酵、解凍、高溫自清潔
- 24 小時預約 , 內置多個經典菜譜
- 任意 DIY 多個菜單功能連續工作
- 烹飪結束後聲音報警並自動停止工作
- 門開啟照明自動點亮
- 門開啟後自動停止工作 , 關閉門後繼續工作
- 工作進行情況動態顯示
- 工作進行時可切換顯示腔內溫度與設置溫度

產品規格

電 壓
220V / 60Hz

容 量
72 公升

機體尺寸 (寬 x 深 x 高) ㎜
W595xD567xH595mm

額定功率
3300W

爐燈功率
25Wx2

產品功能及技術特點

- 專利焊接技術實現腔體全密封
- 環保搪瓷內膽腔體、健康、經久耐用
- 高精度控溫技術 , 外置專用溫度探針
- 獨創快速升溫技術 , 3 分內可達設定溫度
- 內置旋轉烤叉、托盤導軌、溫度探針
- 防燙四層玻璃門 , 五層不銹鋼分隔架

嵌入式暖抽

售價 $16,000

產品特色

- 食物及餐具保溫、發酵、解凍、慢燉
- 烹飪結束後聲音報警並自動停止工作
- 門開啟後自動停止工作 , 關閉門後繼續工作
- 工作進行情況動態顯示
- 工作進行時可切換顯示腔內溫度與設置溫度

產品規格

電 壓
220V / 60Hz

溫度
35-85°C

機體尺寸 (寬 x 深 x 高) ㎜
W595xD538xH140mm

額定功率
800W

額定電流
10A

產品功能及技術特點

- 經典暖拍外觀設計
- 高精度控溫技術 , 溫度曲線平穩
- 獨創快速升溫技術 , 3 分內可達設定溫度
- 按壓式開門

全功能蒸氣烤箱

規 格 說 明

32L	52L	72L	嵌入式暖抽
售價 $45,000	(2021 年上市)	(2021 年上市)	售價 $16,000

技術規格				
電 壓	220V / 60Hz	220V / 60Hz	220V / 60Hz	220V / 60Hz
容 量	32 公升	52 公升	72 公升	19 公升
機體尺寸	W595xD457xH460mm	W595xD457xH460mm	W595xD567xH595mm	W595xD538xH140mm
內腔尺寸	W387xD342xH244mm	W387xD342xH244mm	W466xD366xH405mm	W480xD410xH95mm
額定功率	2050W	2100W	3300W	800W
爐燈功率	40W	40W	25Wx2	-
溫度	30-230°C	30-230°C	30-450°C	35-85°C
額定電流	10A	10A	16A	10A
產品特色				
24 小時預約功能	●	●	●	–
是否做純蒸機	●	●	–	–
蒸功能	純蒸、高溫蒸、發酵、殺菌	純蒸、高溫蒸、發酵、殺菌	–	–
烤功能	上烤、上下烤 熱風烤、蒸烤	上烤、上下烤 熱風烤、蒸烤	上烤、下烤、上下烤、熱風烤 加強熱風、超強熱風、發酵 解凍、高溫自動清潔	暖杯子、暖碟子、保溫 慢燉、解凍 / 發酵
微波功能	–	純微、微烤、微整、微蒸烤	–	–
自動菜譜 (內置菜譜)	●	●	●	–
自由編程 (大廚鍵)	●	●	●	–
額定溫度切換	●	●	●	–
玻璃門	3 層	3 層	4 層	1 層
定時除垢	●	●	–	–
工作最高溫度	烤 230°C 蒸 110°C	烤 230°C 蒸 110°C	烤 450 度 C	烤 85 度 C

GLEMGAS
GLEMGAS

時尚設計
內嵌式微波爐

內嵌式微波爐是當今任何現代廚房中不可或缺的設備。它們方便日常餐飲，滿足現今忙碌人士對美味和健康飲食日益增長的需求。Glem Gas 內嵌式微波爐有先進的技術並方便操作，適用於任何廚房提供完美的烹飪體驗。

03

微波爐 EASY & FAST

GMW1900 嵌入式微波烤箱

售價 $17,000

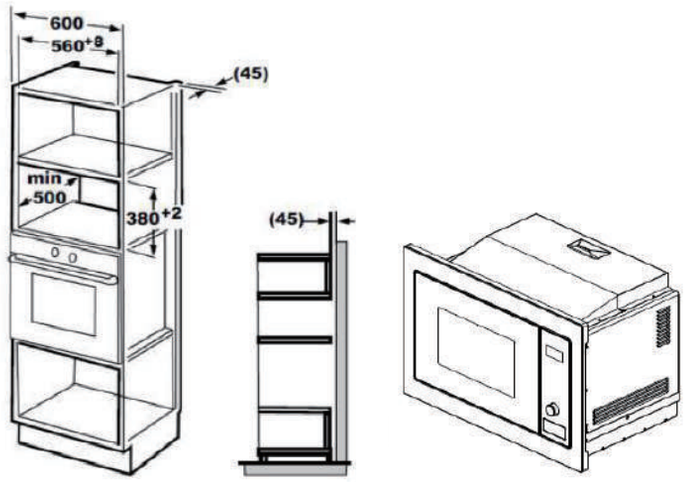

控制面板簡介

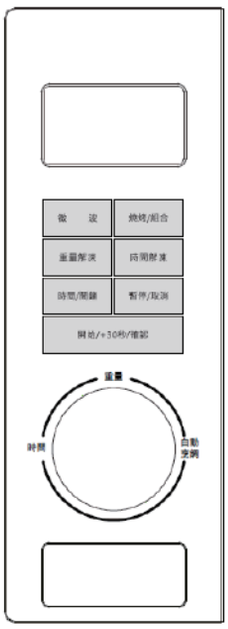

微波爐箱型號：GMW1900

產品規格

電 壓
110V / 60Hz

容量
25 公升

安裝尺寸 (寬 x 高) ㎜
W560xD500xH380mm

機體尺寸 (寬 x 深 x 高) ㎜
W595xD400xH388mm

最大消耗功率
1450W

微波輸出功率
900W

燒烤功率
1000W

材質
不鏽鋼

產品特點

- 電子計時器 0 到 95"
- 按重量 / 時間進行除霜
- 數位控制
- 八種火力模式
- 燒烤功能
- 8 個自動菜單
- 數位時鐘
- 31.5cm 旋轉板
- 觸控裝置
- 兒童安全鎖
- 內部使用不鏽鋼內膽

GLEMGAS
GLEMGAS

安全、快速、節能

是新一代感應爐廣受歡迎的最主要原因

感應爐

04

FAST , CLEAN and SAFE

感應爐
Induction Hob

安全

· 無火烹調
· 幼童無法嘗試自己打開爐灶
· 在其上未放置鍋具前 , 加熱區不會啟動

舒適

感應爐表面在操作過程中不會加熱 , 因此即使食物煮沸、溢出 , 也不會燃燒或沾粘 . 容易保持爐灶的清潔和享受外觀優雅簡潔的設計 , 輕鬆上菜。

頂級 EuroKera 耐熱玻璃

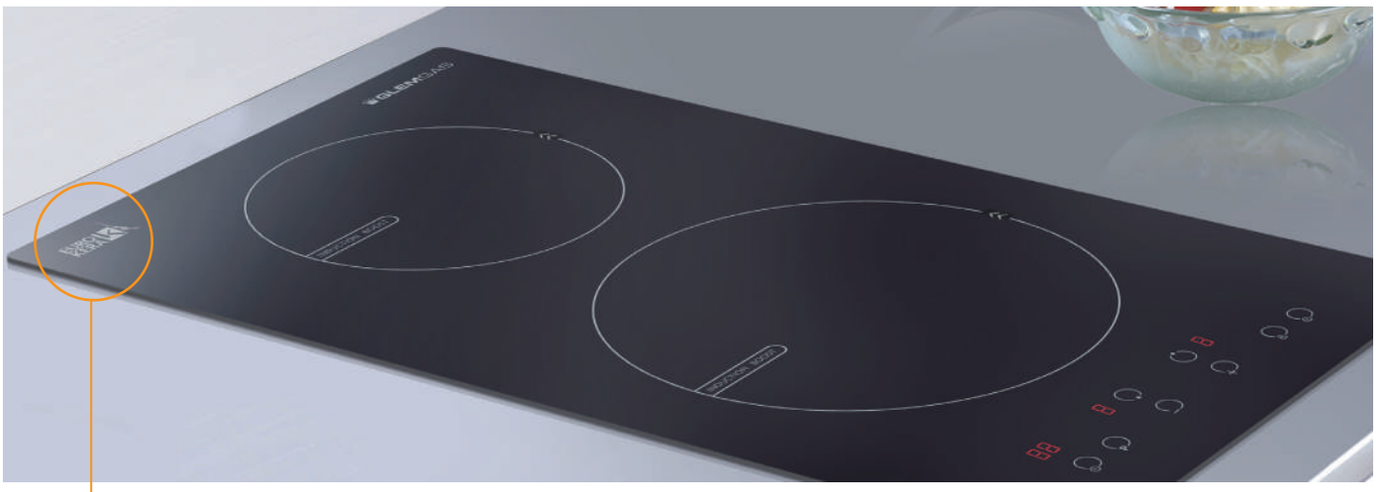

GLEM GAS 感應爐
採用頂級 EuroKera 耐熱玻璃爐面

- 堅固、耐用、安全
- 傳熱功率大，加熱快
- 環保
- 污漬擦拭容易，不必擔心油垢累積
- 最受歡迎的微晶玻璃烹飪面板
- 適用於瓦斯爐、電磁爐和電陶爐
- 不含對人體及環境有害的金屬元素，100% 回收利用

卓越性能

- 玻璃面板耐冷熱性能優異，溫度加熱至 700°C後迅速放入冰水中也不會破損
- 強度可與鈦等同
- 優越的抗水解及耐鹼性能，可使用市面上絕大部分清潔劑
- 易清潔整理
- 符合食品安全要求，可直接與食物接觸
- 面板表面無須拋光，不破壞表面結構的同時，盡顯高級優雅

功能特色

計時器

能設定爐灶的每個單獨爐口的烹飪時間 (最多 99 分鐘), 可以輕鬆地同時準備幾道菜。時間到時 , 加熱區將自動關閉 , 並發出聲音信號提醒。

Booster 快速加熱

增加區域的加熱功率 , 以便快速準備膳食並保留更多的營養價值。

加熱區 28cm

- 直徑為 28 釐米的加大感應區提供高加熱功率 (3.6kW), 大小炊具皆適用。
- 此功能適用於 GIT66D04。

兒童安全鎖

此設計能防止兒童 , 避免燒燙傷 , 並防止兒童在產品使用中時因此而更改了設定。

滑動式火力調整

滑動式的進階特性簡化了操作並使得烹飪更加方便。只需觸摸滑動即可調整所需火力 , 強勁精準。

感測器

除了提高保持產品清潔的便利性外 , 感測器還提供許多其他進階功能 , 包括烹飪過程的時間掌控、自動烹飪功能和兒童鎖。

GIO2116 單口感應爐

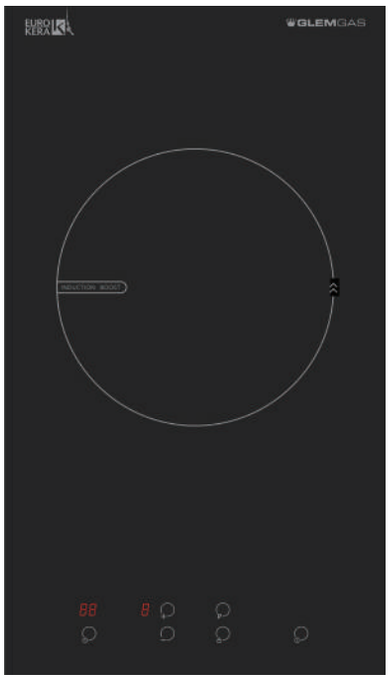

售價 $15,000

產品規格

電 壓
220V / 60Hz

頻率
60Hz

挖孔尺寸 (寬 x 高) ㎜
270x490mm

機體尺寸 (寬 x 深 x 高) ㎜
290x520x58mm

總消耗功率
2200W
21cm 1800 / 2200W（瞬間加熱 5 分鐘）

產品特點

- 九段火力調整
- Eurokera 玻璃面板
- 自動偵測、自動停機保護
- 過熱斷電保護裝置
- 過載保護
- 餘溫安全指示
- 電子計時器
- 兒童安全鎖
- 觸控裝置
- 快速加熱功能
- 鍋具偵測功能

感應爐安裝圖

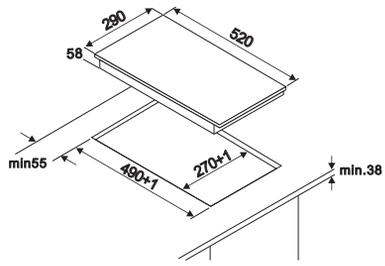

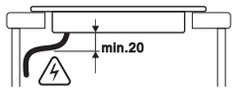

GI3416 雙口感應爐

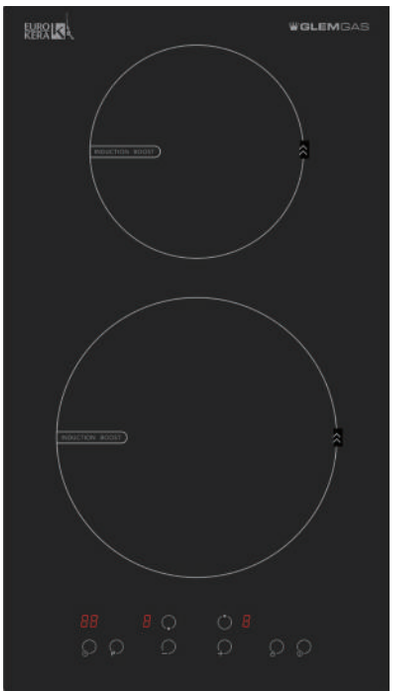

售價 $20,000

產品規格

電 壓
220V / 60Hz

頻率
60Hz

挖孔尺寸 (寬 x 高) ㎜
270x490mm

機體尺寸 (寬 x 深 x 高) ㎜
290x520x58mm

總消耗功率
3600W
（下）21cm 1800 / 2100W（瞬間加熱 5 分鐘）
（上）16cm 1200 / 1500W（瞬間加熱 5 分鐘）

產品特點

- 九段火力調整
- Eurokera 玻璃面板
- 自動偵測、自動停機保護
- 過熱斷電保護裝置
- 過載保護
- 餘溫安全指示
- 電子計時器
- 兒童安全鎖
- 觸控裝置
- 快速加熱功能
- 鍋具偵測功能

感應爐安裝圖

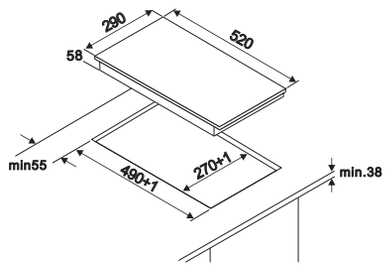

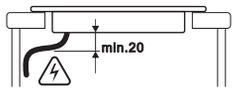

GIH340A 雙口橫式感應爐

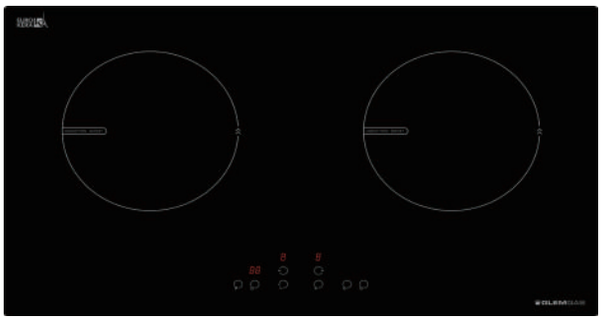

售價 $28,000

產品規格

電 壓
220V / 60Hz

頻率
60Hz

挖孔尺寸 (寬 x 高) ㎜
680x380mm

機體尺寸 (寬 x 深 x 高) ㎜
710x410x58mm

總消耗功率
3600W
(左) 21cm 1800 / 2400W (瞬間加熱 5 分鐘)
(右) 21cm 1800 / 2400W (瞬間加熱 5 分鐘)

產品特點

- 九段火力調整
- Eurokera 玻璃面板
- 自動偵測、自動停機保護
- 過熱斷電保護裝置
- 過載保護
- 餘溫安全指示
- 電子計時器
- 兒童安全鎖
- 觸控裝置
- 快速加熱功能
- 鍋具偵測功能

感應爐安裝圖

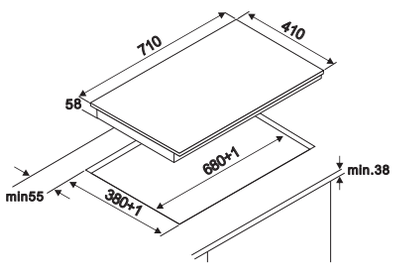

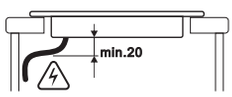

GIT66D04 三口感應爐

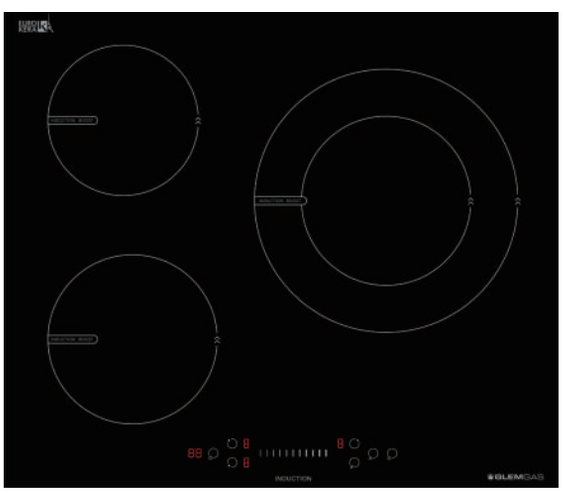

售價 $30,000

產品規格

電 壓
220V / 60Hz

頻率
60Hz

挖孔尺寸 (寬 x 高) ㎜
560x490mm

機體尺寸 (寬 x 深 x 高) ㎜
590x520x58mm

總消耗功率
6600W
(前左) 21cm 1800 / 2100W (瞬間加熱 5 分鐘)
(後左) 16cm 1200 / 1500W (瞬間加熱 5 分鐘)
(右) 28cm 3000 / 3600W (瞬間加熱 5 分鐘)

產品特點

- 九段火力調整
- Eurokera 玻璃面板
- 自動偵測、自動停機保護
- 過熱斷電保護裝置
- 過載保護
- 餘溫安全指示
- 電子計時器
- 兒童安全鎖
- 觸控裝置
- 快速加熱功能
- 鍋具偵測功能

感應爐安裝圖

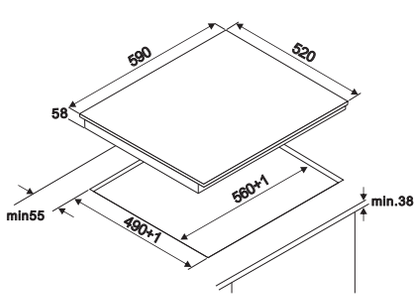

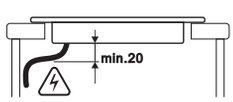

感應爐

規格說明

GIO2116 單口感應爐	GI3416 雙口感應爐	GIH340A 雙口橫式感應爐	GIT66D04 三口感應爐
售價 $15,000	售價 $20,000	售價 $28,000	售價 $30,000
	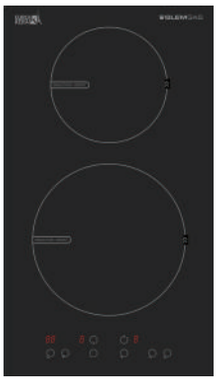		

技術規格				
電 壓	220V / 60Hz	220V / 60Hz	220V / 60Hz	220V / 60Hz
頻 率	60 Hz	60 Hz	60 Hz	60 Hz
挖孔尺寸	270x490mm	270x490mm	680x380mm	560x490mm
機體尺寸	290x520x58mm	290x520x58mm	710x410x58mm	590x520x58mm
總消耗功率	2200W (21cm) 1800 / 2200W (瞬間加熱 5 分鐘)	3600W (下) 21cm 1800 / 2100W (瞬間加熱 5 分鐘) (上) 16cm 1200 / 1500W (瞬間加熱 5 分鐘)	3600W (左) 21cm 1800 / 2400W (瞬間加熱 5 分鐘) (右) 21cm 1800 / 2400W (瞬間加熱 5 分鐘)	6600W (前左) 18cm 1800 / 2100W (瞬間加熱 5 分鐘) (後左) 16cm 1200 / 1500W (瞬間加熱 5 分鐘) (右) 28cm 3000 / 3600W (瞬間加熱 5 分鐘)
產品特色				
九段火力調整	●	●	●	●
Eurokera 玻璃面板	●	●	●	●
自動偵測、自動停機保護	●	●	●	●
過熱斷電保護裝置	●	●	●	●
過載保護	●	●	●	●
餘溫安全指示	●	●	●	●
電子計時器	●	●	●	●
兒童安全鎖	●	●	●	●
觸控裝置	●	●	●	●
快速加熱功能	●	●	●	●
鍋具偵測功能	●	●	●	●

Booster
Booster
P
0/1

辛苦了一天，餐後清洗碗盤的工作，
就交給洗碗機吧！

洗碗機 05

MODERN LOOK
HIGH PERFORMANCE

全 / 半嵌式洗碗機 DishWasher

不用懷疑 , Glem Gas 洗碗機洗得更乾淨、更省水、
洗後烘乾效果最好 , 不信您試試 !

功能特色

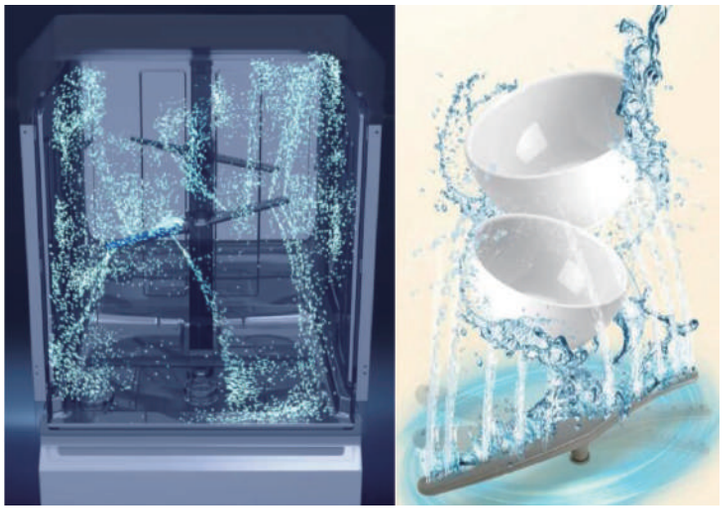

循環洗潔系統　Circulation System

獨創全球專利 360 度全方位智慧清洗雙手臂，可分別運轉，極大化水柱清洗、噴灑槍體，完全無死角，確保每一物件都能清洗乾淨！

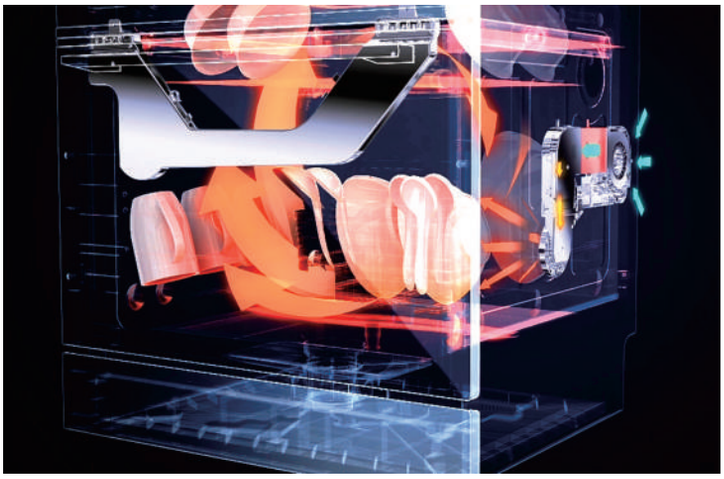

獨特 3D 烘乾系統　Turbo Drying

- 結合循環散熱、送風以及抽吸蒸氣三種功能，強化烘乾效果。
- 吸取外部冷空氣進入腔體，驅離腔體內的殘留蒸氣，並以餘熱烘乾碗盤。
- 蒸氣冷卻後留下的冷凝水，經由特殊管道，排出機體！

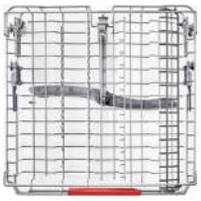

碗盤置放靈活　Loading System

可調整式上碗盤架，最大可調整高度為 5 公分，增加下碗盤架使用空間，可讓較大型鍋具、盤子輕鬆放進下碗盤架。

多種碗盤置放方式
- 易於使用且靈活彈性
- 可調整的上碗籃結構

功能特色

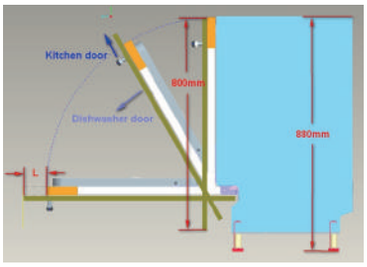

滑動門技術

適用於 GWQ7713R 全嵌洗碗機

腔體內部特製 LED 燈　Tub Inside Light

有別於一般洗碗機，本產品特設腔體內置 LED 燈照明，方便使用者置放與取出碗盤。

行程指示燈　Built-in Indicator

在此超靜音全嵌式洗碗機中，配置行程殘餘時間投射燈，方便使用者掌握機器操作狀況！

- 投射燈光顯示現在清洗進度
- 洗程結束自動關燈
- 可客製化燈光顏色

GWQ7735E 半嵌洗碗機

售價 $32,000

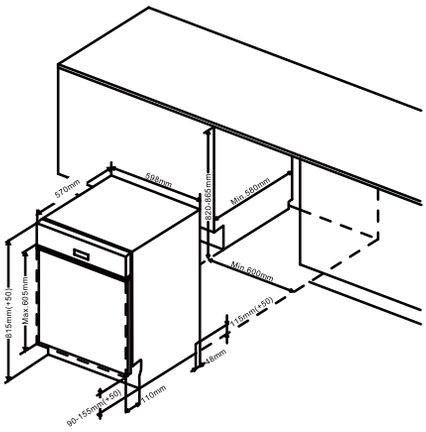

產品規格

電 壓
110V

頻率
60Hz

容量（餐具套數）
14 place settings

機體尺寸 (寬 x 深 x 高) mm
W598xD570xH815mm

額定功率
940W

噪音值
45db

產品特點

- 八種洗程適合不同需求
- 符合歐盟能源消耗 A++ 等級
- LED 螢幕按鍵功能
- 24 小時延時功能
- 兒童安全鎖
- 強力洗 / 加強乾燥 / 交替洗
- 獨立風機乾燥方式
- 三層碗籃 (架)
- 可調節上碗籃
- 360 度旋轉的 Innowash 噴臂，多角度的 水柱噴灑，節省 15% 清洗時間

(本機標準配備不含門板、把手與踢腳板)

GWQ7713D 全嵌洗碗機

售價 $32,000

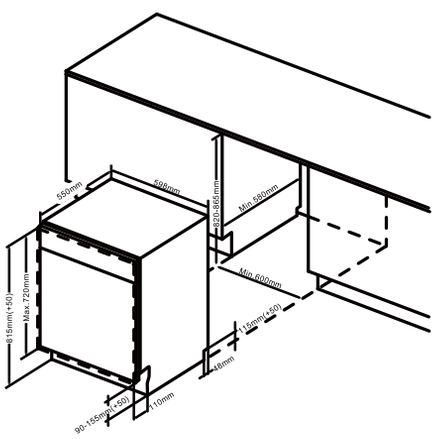

產品規格

電 壓
220V

頻率
60Hz

容量（餐具套數）
14 place settings

機體尺寸 (寬 x 深 x 高) mm
W598xD550xH815mm

額定功率
1760W

噪音值
45db

產品特點

- 八種洗程適合不同需求
- 符合歐盟能源消耗 A++ 等級
- LED 螢幕觸控功能
- 24 小時延時功能
- 有內部照明燈和照地燈
- 強力洗 / 加強乾燥 / 交替洗 / 節能洗 / 快速洗
- 獨立風機乾燥方式
- 三層碗籃 (架)
- 可調節上碗籃
- 360 度旋轉的 Innowash 噴臂，多角度的水柱噴灑，節省 15% 清洗時間

(本機標準配備不含門板、把手與踢腳板)

GWQ7713R 全嵌洗碗機

售價 $34,000

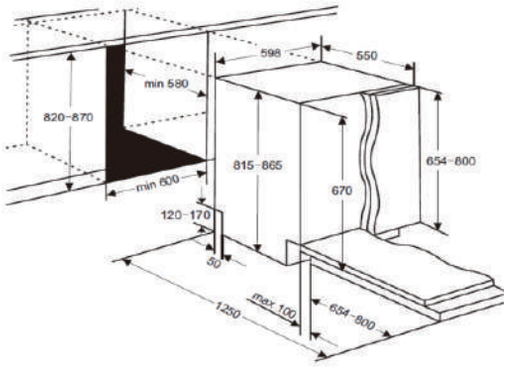

Unit: mm

產品規格

電 壓
220V

頻率
60Hz

容量（餐具套數）
14 place settings

機體尺寸 (寬 x 深 x 高) ㎜
W598xD550xH815mm

額定功率
1760W

噪音值
45db

產品特點

- 八種洗程適合不同需求
- 符合歐盟能源消耗 A++ 等級
- LED 螢幕按鍵功能
- 24 小時延時功能
- 內部照明燈和照地燈
- 強力洗 / 加強乾燥 / 交替洗 / 節能洗 / 快速洗
- 獨立風機乾燥方式
- 三層碗籃 (架)
- 可調節上碗籃
- 360 度旋轉的 Innowash 噴臂，多角度的 水柱噴灑，節省 15% 清洗時間

★ 滑動門技術

(本機標準配備不含門板、把手與踢腳板)

GWQ7714E 全嵌洗碗機

售價 $28,500

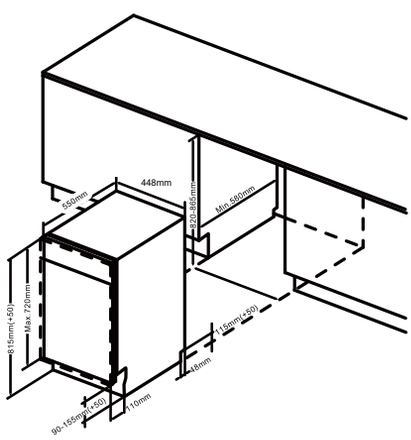

產品規格

電 壓
220V

頻率
60Hz

容量（餐具套數）
10 place settings

機體尺寸 (寬 x 深 x 高) ㎜
W440xD550xH815mm

額定功率
1760W

噪音值
49db

產品特點

- 七種洗程適合不同需求
- 符合歐盟能源消耗 A++ 等級
- LED 螢幕觸控功能
- 24 小時延時功能
- 1/2 節能按鈕
- 半載洗滌
- 噴臂結構（上下噴臂 / 上下噴臂 + 頂噴）
- 餘熱乾燥方式
- 三層碗籃 (架)

(本機標準配備不含門板、把手與踢腳板)

洗碗機

規格說明

GWQ7735E 半嵌洗碗機	GWQ7713D 全嵌洗碗機	GWQ7713R 全嵌洗碗機	GWQ7714E 全嵌洗碗機
售價 $32,000	售價 $32,000	售價 $34,000	售價 $28,500

(本機標準配備不含門板、把手與踢腳板)

技術規格				
電 壓 / 頻 率	110V/60 Hz	220V/60 Hz	220V/60 Hz	220V/60 Hz
額定功率 (W)	940W	1760W	1760W	1760W
外形尺寸	598x570x815mm	598x550x815mm	598x550x815mm	448x550x815mm
容量（餐具套数）	14	14	14	
性能等級	A + + A A	A + + A A	A + + A A	A + + A A
噪音值 (dB(A))	45	45	45	49
用水量 (單位 : l/cycle)	10	10	10	9
產品特色				
控制器類型	按鍵	觸控	觸控	按鍵
延時 / 預約 (小時)	1 - 24 H	1 - 24 H	1 - 24 H	1 - 24 H
程序	強力、一般、經濟、精緻、90 分鐘、60 分鐘快洗、預洗、自動	強力、一般、經濟、精緻、90 分鐘、60 分鐘快洗、預洗、自動	強力、一般、經濟、精緻、90 分鐘、60 分鐘快洗、預洗、自動	強力、一般、經濟、精緻、90 分鐘、60 分鐘快洗、預洗
碗籃層數	3	3	3	3
噴臂結構	上下噴臂 + 頂噴	上下噴臂 + 頂噴	上下噴臂 + 頂噴	上下噴臂 + 頂噴
Innowash 360 度旋轉噴臂	Yes	Yes	Yes	No
功能	3	5	5	1
顯示類型	LED Display	LED light+LED Display	LED light+LED Display	LED Display
照地燈	No	Yes	Yes	No
內膽燈	Yes	Yes	Yes	No
濁度傳感器 (sensor 自動感應髒污程序)	Yes	Yes	Yes	No
軟水器	Yes	Yes	Yes	Yes
乾燥方式	風機乾燥	風機乾燥	風機乾燥	餘熱乾燥
進水管類型	Standard	Aqua Stop	Aqua Stop	Standard
其他			★滑動門技術	

排油煙機 06

AIR SPACE and LIGHT

GLEMGAS
12:00

G90M75 掛壁式油機

售價 $20,000

產品規格

電 壓 110V	機體尺寸 (寬 x 深 x 高) mm 900x500x(450-840)mm
頻率 60Hz	馬達功率 330W
最大風量 1150(m3/h)	最高風速噪音值 68db

產品特點

- 材質：不鏽鋼
- 觸控式操作介面
- 3 段風速
- 2x1.5W LED 燈
- 5 層複合結構鋁製可洗油網
- 風管口徑：Ø 150 mm

尺 寸

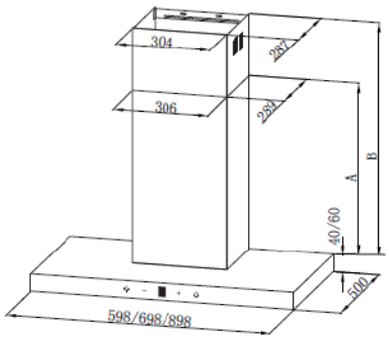

Option	Chimney	A	B
1	400+390	390	425-760
2	500+490	490	525-960

unit: mm

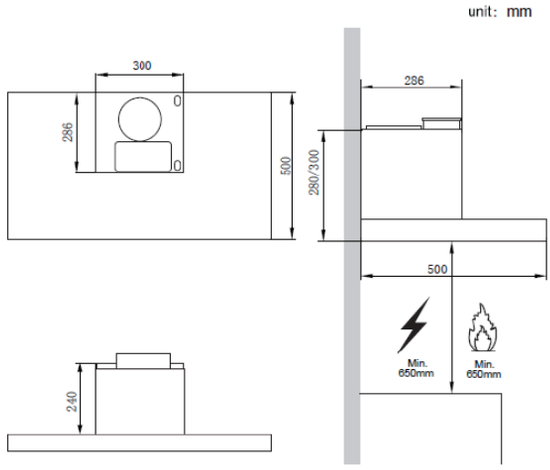

G52T01 嵌入式油機

售價 $16,000

產品規格

電 壓
110V

頻率
60Hz

最大風量
1150(m3/h)

機體尺寸 (寬 x 深 x 高) mm
520x284x299mm(適用 60 公分櫃體)

馬達功率
330W

最高風速噪音值
65db

產品特點

- 材質：不鏽鋼
- 觸控式電子操作介面
- 3 段風速
- 1.5W LED 燈
- 5 層複合結構鋁製可洗油網
- 風管口徑：Ø 150 mm

G72T01 嵌入式油機

售價 $18,000

產品規格

電 壓
110V

頻率
60Hz

最大風量
1150(m3/h)

機體尺寸 (寬 x 深 x 高) mm
700x284x299mm(適用 90 公分櫃體)

馬達功率
330W

最高風速噪音值
65db

產品特點

- 材質：不鏽鋼
- 觸控式電子操作介面
- 3 段風速
- 1.5W LED 燈
- 5 層複合結構鋁製可洗油網
- 風管口徑：Ø 150 mm

尺 寸 (G52T01、G72T01)

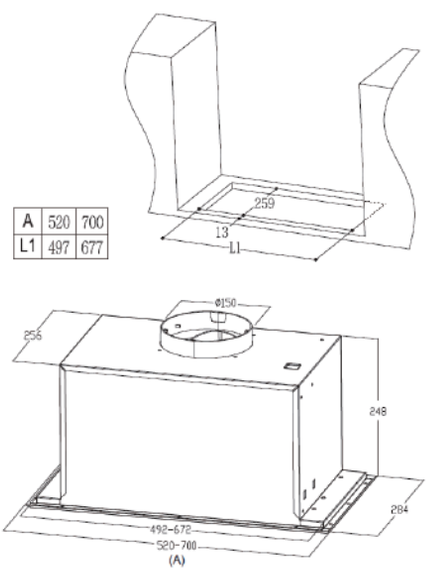

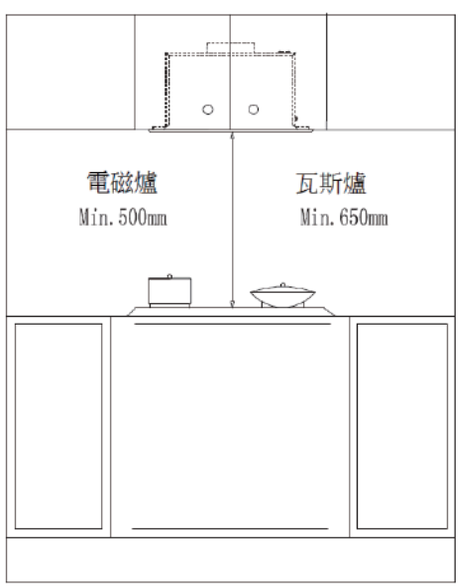

嵌入式油機

規格說明

G52T01 嵌入式油機
售價 $16,000

G72T01 嵌入式油機
售價 $18,000

G90M75 掛壁式油機
售價 $20,000

技術規格			
電 壓	110V	110V	110V
頻 率	60 Hz	60 Hz	60 Hz
最大風量	1150(m3/h)	1150(m3/h)	1150(m3/h)
機體尺寸	520X284X299mm（適用 60 公分櫃體）	700X284X299mm（適用 90 公分櫃體）	900X500X(450-840)mm
馬達功率	330W	330W	330W
最高風速噪音值	65dB	65dB	68dB
過濾網材質	Aluminum	Aluminum	Aluminum
過濾網數量	1（5 層油網）	1（5 層油網）	3（5 層油網）
控制類型	觸控式	觸控式	觸控式
排風量	3 段	3 段	3 段
出風口直徑	150	150	150
照明燈數量	1	1	2
照明燈類型	LED lamp	LED lamp	LED lamp
照明燈功率	2X1.5	2X1.5	2X1.5

一台洗脫烘衣機

一次解決您洗衣、烘乾衣物的煩惱
還可以高溫殺菌，用真心保護您的小寶寶。

洗脫烘衣機

07

EASY , CLEAN and EARM

洗衣、烘衣一次完成
輕鬆享受生活美景

· 10 / 7 公斤變頻滾筒洗烘衣機

快速洗烘一體
低溫冷凝烘乾
蒸氣烘乾免熨燙
除味空氣洗
羽絨服烘乾
護衣內桶
變頻科技
6 重智控
10 公斤大容量

功能特色

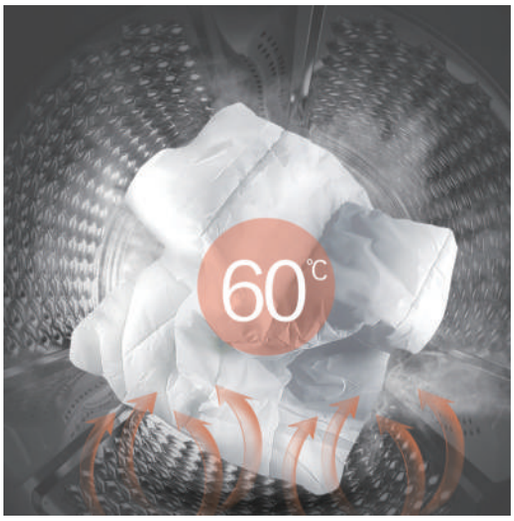

50 分鐘洗烘行程，享受快速乾爽的樂趣

· 大出風量，洗後衣物更乾爽、少皺褶
· 告別一般洗烘衣機 1~2 小時的漫長烘乾時間，洗滌、烘乾雙加速

製熱快　風速大　風量強　冷卻快

低溫冷凝式烘乾

· 模擬日曬烘乾，不傷衣物纖維，衣料亮麗如新
· 60°C 熱風在桶內每分鐘循環 50 次以上

快速蒸氣免熨燙烘乾

· 蒸氣快速穿透衣料，讓衣物纖維回復初始狀況

普通烘乾與蒸氣烘乾效果對比

普通烘乾
脆弱的衣物纖維被破壞，出現斷裂、乾癟。

蒸氣烘乾
蒸汽自然循環風烘乾，衣物纖維蓬鬆柔軟更自然。

AIR 空氣洗，清新除味，享受潔淨

· 360˚熱風循環無水洗滌，帶走異味與浮塵，清潔效果同樣驚艷。
· 不方便經常水的洗衣物，可以選擇清新空氣洗，保護衣物面料的同時，更為健康提供保障。

帆布包　寶寶玩具　枕芯

60°C 熱風清潔洗，享受健康

· 60°C 恆溫熱風持續翻轉洗滌，有效減少衣物上附著的髒物

快速升溫
充分溶解汙漬

恆溫熱風
減少髒物

快速冷凝降溫
呵護衣物纖維

多維智慧感知洗衣行程設計

· 全智能感知內筒，洗滌過程全自動調整。

衣量感知　溫度感知　開門感知　水位感知　泡沫感知　平衡感知

功能特色

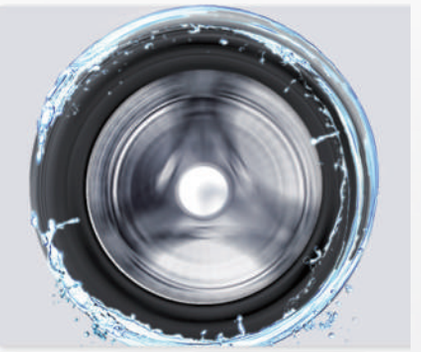

12 種洗滌程序 +4 種烘乾程序

- 精準選擇專屬衣料程序洗衣更護衣。
- 不方便經常水的洗衣物，可以選擇清新空氣洗，保護衣物面料的同時，更為健康提供保障。

1200 轉速

- 高轉速脫水，多檔位可選擇。

長按三秒暫停

- 長按三秒暫停鍵，洗衣中途添加衣物。

安全童鎖

- 防止孩子誤操作。

GTW4303B 洗脫烘衣機

售價 $36,000

產品規格

電壓
220V

頻率
60Hz

容量
10 公斤 (洗)，7 公斤 (乾)

機體尺寸 (寬 x 深 x 高) mm
595x635x850mm

轉速
1400RPM

產品特點

- LED 屏幕
- 冷凝式烘衣
- 50 度低溫烘乾
- 寬口設計、直徑 505mm 大滾筒
- 無縫隙一體成形面板，增加穩定性、減少噪音
- 蜂窩式滾筒能溫和處理紡織品，使衣物保持形狀，避免損害
- 滾筒內部接合不會傷害衣物
- 兒童安全鎖
- 靜音功能
- 40 分鐘洗烘完成

Glem Gas 進口精品

Grohe Blue Professional
德國氣泡純水機

台灣總代理： 創匯家居科技股份有限公司

地　　址 ： 高雄市新興區六合路 69-41 號

公 司 電 話： 07-2227929

服 務 專 線： 0800-707168

本產品說明書與實機規格內容有異時，以創匯家居股份有限公司解釋為主

GLEMGAS

www.glemgas.tw