FORNI ELETTRICI

Tradizione

GFT54SAN

Forno elettrico multifunzione
5 funzioni ventilato
Classe A
Smalto Titanium
Vetro interno full glass amovibile
Raffreddamento tangenziale
Programmatore analogico di inizio-fine cottura
Triplo vetro porta fredda

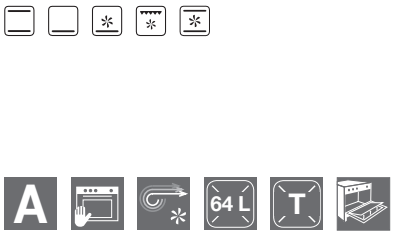

GFT54SAN
Sabbia

Accessorio Pizza

5GPIZ

TOTAL LOOK

GT755SA

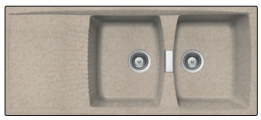

L2G16S

MIXCS2

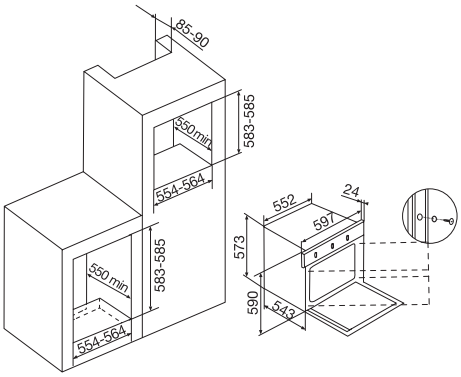

Tradizione

GFT54ANN

Forno elettrico multifunzione
5 funzioni ventilato
Classe A
Smalto Titanium
Vetro interno full glass amovibile
Raffreddamento tangenziale
Programmatore analogico di inizio-fine cottura
Triplo vetro porta fredda

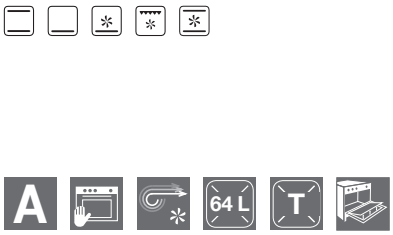

GFT54ANN
Antracite

Accessorio Pizza

5GPIZ

TOTAL LOOK

GT755AN

L2G16A

MIXNA

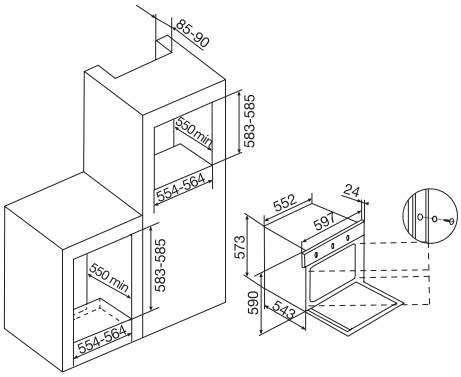

Tradizione

GFTF28SAN

Forno a gas
3 funzioni
Classe A
Smalto Titanium
Vetro interno full glass amovibile
Raffreddamento tangenziale
Contaminuti analogico
Triplo vetro porta fredda

GFTF28SAN
Sabbia

Accessorio Pizza

5GPIZ

TOTAL LOOK

GT755SA

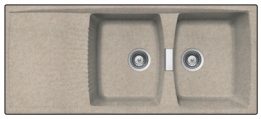

L2G16S
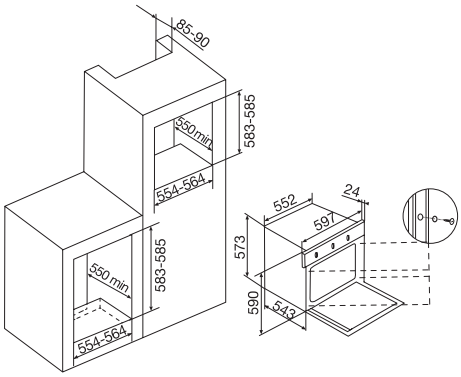
MIXCS2