www.glem-electromenager.com

GLEM

GHI910BK HOTTE DÉCORATIVE ÎLOT SOFT 90 CM

Référence	Couleur	EAN
GHI910BK	Verre/métal noir	8052745123706

90 cm LED

PERFORMANCES | 01

- Évacuation ou recyclage
- Débit maximum d'aspiration (norme EN61591/1) :
  - en sortie libre : 1000 m³/h
  - en évacuation : 837,7 m³/h
- Niveau sonore à la vitesse min./max./int. (norme EN60704-2-13) : 72/75/77 dB(A)
- 1 moteur double turbine 270 W

CONFORT D'UTILISATION | 02

- Commandes électroniques rétroéclairées
- 2 vitesses d'aspiration + 1 intensive
- Fonction Booster : accroît à son maximum le débit de la hotte pendant 7 minutes
- LED 4 x 0,5 W
- Clapet anti-retour, livré de série

FILTRES | 03

- 2 filtres à graisse métalliques, lavables au lave-vaisselle
- 1 filtre anti-odeurs à charbon actif, livré de série

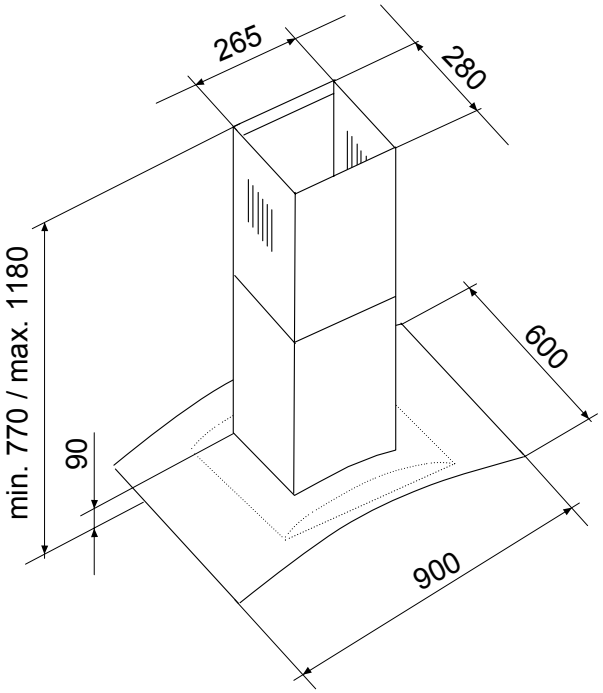

Caractéristiques et présentation sujettes à modifications sans préavis.

- Puissance électrique d'installation : 272 W
- 10 A - 220/240 V - 50 Hz
- Cordon d'alimentation : 180 cm - Avec prise
- Diamètre de la sortie d'air : 150/125 mm
- Produit H x l x P : 770-1180 x 900 x 600 mm
- Distance min. hotte/plan de cuisson : 700 mm
- Produit emballé H x l x P : 675 x 415 x 945 mm
- Poids net/brut : 31/32 kg

www.glem-electromenager.com

GLEM

GHI910BK **HOTTE DÉCORATIVE ÎLOT SOFT 90 CM**

Référence	Couleur	EAN
GHI910BK	Verre/métal noir	8052745123706

RÈGLEMENT DÉLÉGUÉ (UE) No 65/2014

Marque : GLEM
Modèle : GHI910BK
Consommation annuelle d'énergie : 69 kWh/an
Classe d'efficacité énergétique : B
Efficacité fluidodynamique : 22,5
Classe d'efficacité fluidodynamique : C
Efficacité lumineuse : 44 lux/W
Classe d'efficacité lumineuse : A
Efficacité de filtration des graisses : 85,5 %
Classe d'efficacité de filtration des graisses : B
Débit d'air à la vitesse minimale/maximale en fonctionnement normal : 459,6/624 m³/h
Débit d'air en mode intensif ou « boost » : 837,7 m³/h
Émissions acoustiques de l'air pondérées de la valeur A à la vitesse minimale/maximale en fonctionnement normal : 72/75 dB(A)
Émissions acoustiques de l'air pondérées de la valeur A en mode intensif ou « boost » : 77 dB(A)
Consommation d'énergie en mode « arrêt » : -
Consommation d'énergie en mode « veille » : 0,34 W

Caractéristiques et présentation sujettes à modifications sans préavis.