GT851HIX TABLE INOX GAZ 75 CM

Référence	Couleur	EAN
GT851HIX	Inox	8033945384029

PERFORMANCES | 01

- 5 foyers gaz :

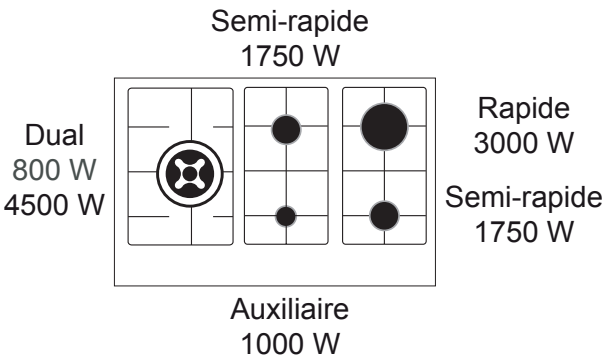

- Puissance gaz totale : 12 kW

CONFORT D'UTILISATION | 02

- Commandes frontales par manettes
- Allumage une main

SÉCURITÉS | 03

- Sécurité gaz par thermocouples

ÉQUIPEMENT | 04

- 3 grilles en fonte
- Équipée pour le gaz naturel
- Injecteurs gaz butane/propane fournis

EN OPTION | 05

- Plancha en fonte - Réf. CR520
- Support wok traditionnel à fond rond en fonte Réf. CR570

En option

CR520

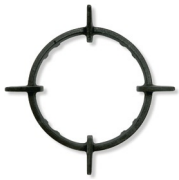

CR570

Encastrement standard

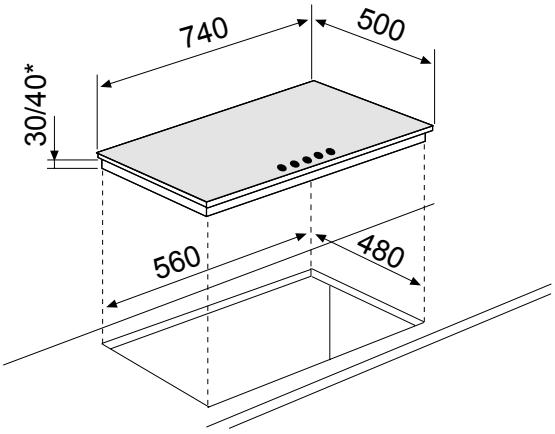

* avec bornier

Caractéristiques et présentation sujettes à modifications sans préavis.

- Puissance électrique d'installation : 0,6 W
- < 1 A - 230 V - 50/60 Hz
- Cordon d'alimentation : 120 cm - Sans prise
- Joint d'étanchéité fourni
- Produit l x P : 740 x 500 mm
- Encastrement H x l x P : 30/40* x 560 x 480 mm
- Produit emballé H x l x P : 135 x 800 x 560 mm
- Poids net/brut : 16/17 kg