GFLP103IX

FOUR MULTIFONCTION PYROLYSE

Référence	Couleur	EAN
GFLP103IX	Inox	8054383965205

Porte intérieure plein verre

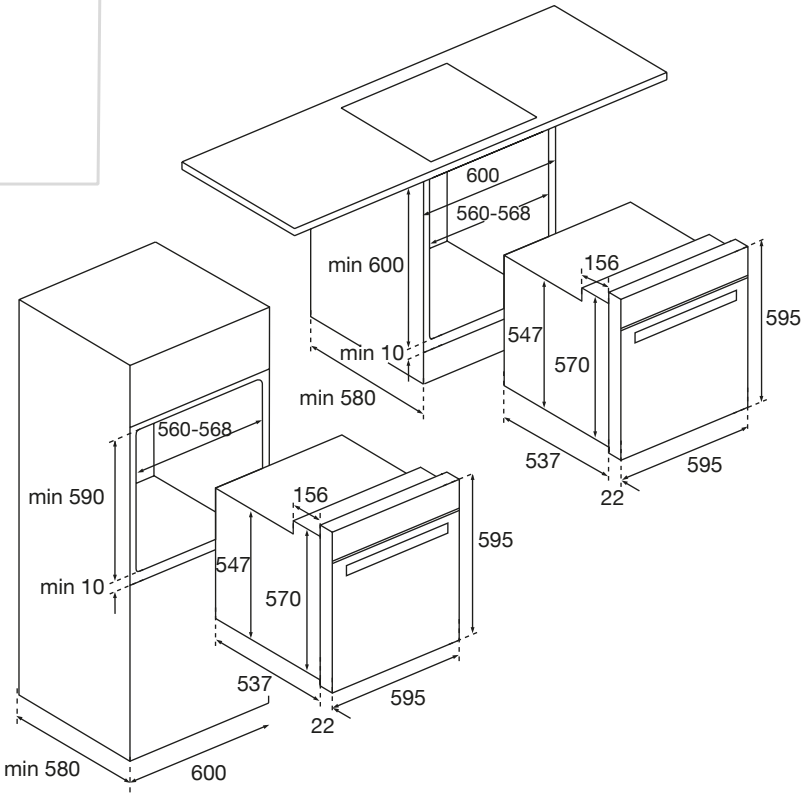

V1 - Page 1 sur 2 - Caractéristiques et présentation sujettes à modifications sans préavis.

GFLP103IX

FOUR MULTIFONCTION PYROLYSE

Référence	Couleur	EAN
GFLP103IX	Inox	8054383965205

Cuisson

- Programmateur sensitif durée et fin de cuisson
- Gestion électronique de la température
- 10 fonctions dont 9 modes de cuisson :

chaleur brassée
convection naturelle
sole
décongélation
éco (gril + ventilateur)
maxi gril ventilé
maxi gril
gril + sole
gril
pyrolyse

Nettoyage

- Fonction pyrolyse à 3 niveaux :
  - économique (1h)
  - standard (1h30')
  - intensive (2h)
- Porte intérieure plein verre
- Vitres amovibles sans outil

Équipement

- Catalyseur de fumées
- Affichage digital de l'heure
- Éclairage halogène
- Gradins fils à 5 niveaux de cuisson
- 1 lèchefrite profonde
- 1 grille anti-basculement

Sécurités

- Porte froide 4 vitres
- Sécurité enfants : verrouillage du bandeau de commandes
- Verrouillage automatique de la porte pendant un cycle de pyrolyse
- Ventilateur tangentiel de refroidissement

Consommations

A

- Classe d'efficacité énergétique : A
- Cavité 70 L - H x l x P : 364 x 475 x 402 mm
- Consommation convection naturelle : 0,84 kWh/cycle
- Consommation convection forcée : 0,73 kWh/cycle

EEI cav *	86,9
N° cav *	1
M	32 kg

En option

- **AFARAIL** - Rail télescopique sur 1 niveau à sortie totale
- **AFAPIERRE** - Pierre à pizza et à pain

- **Puissance électrique d'installation : 3552 W**
- **16 A - 220/240 V - 50/60 Hz**
- **Cordon d'alimentation : 105 cm**
- **Sans prise**
- **Produit H x l x P : 595 x 595 x 559 mm**
- **Encastrement H x l x P : 590/600 x 560-568 x 580 mm**
- **Produit emballé H x l x P : 650 x 635 x 655 mm**
- **Poids net/brut : 34/37 kg**

V1 - Page 2 sur 2 - Caractéristiques et présentation sujettes à modifications sans préavis.